DE/GB/NL

medisana®

FTN

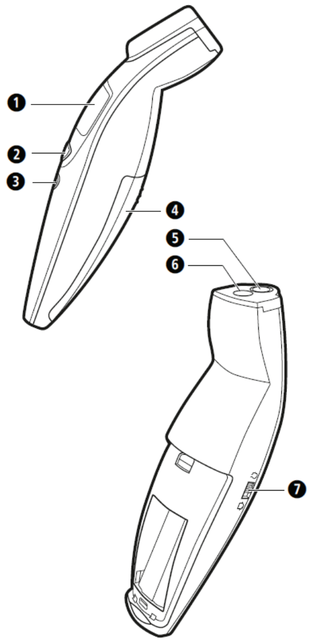

DE Gerät und Bedienelemente
❶ Beleuchtete LCD-Anzeige
❷ **START**-Taste (Start der Messung und Abruf der gespeicherten Daten)
❸ EIN/AUS-Taste (I/0)
❹ Batteriefach
❺ Beleuchtung
❻ Sensor
❼ Auswahl-Schalter (Messung von Körper - oder Objekt -Temperatur)

GB Unit and controls
❶ Backlit LCD display
❷ **START** button
(Starts reading and calls up stored data)
❸ **ON/OFF**-Taste (I/0)
❹ Battery compartment
❺ Light
❻ Sensor
❼ Selector switch
(Measuring body / object temperature)

NL Thermometer en bedieningselementen
❶ Verlichte LCD-display
❷ **START**-toets (Start van de meting en oproep van de opgeslagen gegevens)
❸ IN/UIT-toets (I/0)
❹ Batterijruimte
❺ Verlichting
❻ Sensor
❼ Keuzeschakelaar
(Meting van de lichaams - / object- temperatuur)

Zeichenerklärung / Explanation of symbols / Verklaring van de symbolen:

Diese Gebrauchsanweisung gehört zu diesem Artikel. Sie enthält wichtige Informationen zum Aufbau und zur Handhabung. Lesen Sie diese Gebrauchsanweisung vollständig. Die Nichtbeachtung der Anweisung kann zu schweren Verletzungen oder Schäden am Artikel führen.

This instruction manual belongs to this device. It contains important information about starting up and operation. Read the instruction manual thoroughly. Non-observance of these instructions can result in serious injury or damage to the device.

Deze gebruiksaanwijzing behoort bij dit toestel. Ze bevat belangrijke informatie over de ingebruikneming en het gebruik. Lees deze gebruiksaanwijzing helemaal. Het niet naleven van deze instructie kan zware verwondingen of schade aan het toestel veroorzaken.

WARNUNG / WARNING / WAARSCHUWING
Diese Warnhinweise müssen eingehalten werden, um mögliche Verletzungen des Benutzers zu verhindern. These warning notes must be observed to prevent any injury to the user.
Deze waarschuwingen moeten in acht genomen worden om mogelijk letsel van de gebruiker te verhinderen.

ACHTUNG / CAUTION / OPGELET
Diese Hinweise müssen eingehalten werden, um mögliche Beschädigungen am Gerät zu verhindern. These notes must be observed to prevent any damage to the device.
Deze aanwijzingen moeten in acht genomen worden om mogelijke schade aan het toestel te verhinderen.

HINWEIS / NOTE / AANWIJZING
Diese Hinweise geben Ihnen nützliche Zusatzinformationen zur Installation oder zum Betrieb. These notes give you useful additional information on the installation or operation.
Deze aanwijzingen geven u nuttige bijkomende informatie bij de installatie of het gebruik.

Geräteklassifikation: Typ BF / Classification: Type BF applied part / BF-veiligheidsklasse

Temperaturbereich / Temperature range / Temperatuurbereik

Vor Nässe schützen / Keep dry / Beschermen tegen vocht

IP22 Angabe der Schutzart gegen feste Objekte und Wasser
Protection classification against solid objects and water
Informatie over de bescherming tegen vuil en water

LOT LOT-Nummer / LOT number / LOT-nummer

Hersteller / Manufacturer / Producent

Herstellungsdatum / Date of manufacture / Productiedatum

CE 0297

76120 FTN 10/2020 Ver. 1.3

DE Infrarot-Multifunktionsthermometer

Gebrauchsanweisung - *Bitte sorgfältig lesen!*

Sicherheitshinweise

WICHTIGE HINWEISE ! UNBEDINGT AUFBEWAHREN!
Lesen Sie die Gebrauchsanweisung, insbesondere die Sicherheitshinweise, sorgfältig durch, bevor Sie den Artikel benutzen und bewahren Sie die Gebrauchsanweisung für die weitere Nutzung auf. Wenn Sie das Gerät an Dritte weitergeben, geben Sie unbedingt diese Gebrauchsanweisung mit.

- Benutzen Sie das Gerät nur entsprechend seiner Bestimmung laut Gebrauchsanweisung. Bei Zweckentfremdung erlischt der Garantieanspruch.
- Das Gerät ist nicht für den kommerziellen Gebrauch bestimmt.
- Der Gebrauch dieses Thermometers ersetzt nicht die Konsultation eines Arztes.
- Personen und Thermometer sollten sich für mindestens 30 Minuten in gleich bleibender Umgebung befinden, bevor eine Messung vorgenommen wird.
- Dieses Gerät ist nicht dafür bestimmt, durch Personen (einschließlich Kinder) mit eingeschränkten physischen, sensorischen oder geistigen Fähigkeiten oder mangelnder Erfahrung und/oder mangelndem Wissen benutzt zu werden, es sei denn, sie werden durch eine für ihre Sicherheit zuständige Person beaufsichtigt oder erhielten von ihr Anweisungen, wie das Gerät zu benutzen ist.
- Kinder müssen beaufsichtigt werden, um sicherzustellen, dass sie nicht mit dem Gerät spielen.
- Die Temperatur des Stirn- und Schläfenbereiches unterscheidet sich von der Körperkerntemperatur, die z. B. oral oder rektal gemessen wird. Eine fiebrige Erkrankung kann im Frühstadium zu einem gefäßverengenden Effekt (Vasokonstriktion) führen, der die Haut abkühlt. In diesem Fall kann die mit dem Thermometer gemessene Temperatur außergewöhnlich niedrig sein. Wenn demzufolge ein Messergebnis nicht mit dem Empfinden des Patienten übereinstimmt oder ungewöhnlich niedrig ausfällt, wiederholen Sie die Messung alle 15 Minuten. Zur Kontrolle können Sie auch eine Messung der Körperkerntemperatur mit einem herkömmlichen Thermometer durchführen, das sich für die orale oder rektale Messung eignet.
- In folgenden Fällen ist eine Kontrollmessung mit einem herkömmlichen Fieberthermometer empfehlenswert:
  1. Wenn das Messergebnis überraschend niedrig ist,
  2. Bei Neugeborenen innerhalb der ersten 100 Tage,
  3. Bei Kindern unter drei Jahren, die ein gefährdetes Immunsystem haben oder bei Auftreten bzw. Nicht-Auftreten von Fieber bedenklich reagieren,
  4. Wenn der Nutzer das Gerät zum ersten Mal verwendet oder sich mit der richtigen Anwendung noch vertraut macht.
- Die Hautoberfläche von Babys reagiert sehr schnell auf die Umgebungstemperatur. Nehmen Sie deshalb keine Messung mit dem Thermometer während oder nach dem Stillen vor, weil die Hauttemperatur dann niedriger als die Körperkerntemperatur sein kann.
- Im Falle von Störungen oder Beschädigungen reparieren Sie das Gerät nicht selbst, da dadurch jeglicher Garantieanspruch erlischt. Fragen Sie Ihren Fachhändler und lassen Sie Reparaturen nur von autorisierten Servicestellen durchführen.
- Verändern und / oder öffnen Sie das Gerät nicht. Es enthält Kleinteile, die von Kindern verschluckt werden könnten.
- Ein beschädigtes Gerät darf nicht benutzt werden.
- Benutzen Sie das Thermometer nicht in feuchter Umgebung. Legen Sie das Thermometer nicht ins Wasser oder in eine andere Flüssigkeit. **Es ist nicht wasserdicht.**
- Dieses Gerät besteht aus empfindlichen Bauteilen und muss mit Vorsicht behandelt werden.Beachten Sie die Lager- und Betriebsbedingungen wie im Abschnitt «Technische Daten» beschrieben.
- Schütteln und klopfen Sie das Thermometer nicht. Lassen Sie es nicht fallen.
- Schützen Sie das Gerät vor direkter Sonneneinstrahlung, extrem hohen oder niedrigen Temperaturen, Verunreinigungen und Staub.
- Wenn Sie beabsichtigen, das Gerät längere Zeit nicht zu benutzen, entfernen Sie die Batterie.

WARNUNG - Die von diesem Thermometer ermittelten Messergebnisse stellen keine Diagnose dar und ersetzen nicht die Konsultation eines Arztes, der im Zweifelsfall immer hinzugezogen werden sollte.

Lieferumfang und Verpackung
Bitte prüfen Sie zunächst, ob das Gerät vollständig ist und keinerlei Beschädigung aufweist. Im Zweifelsfalle nehmen Sie das Gerät nicht in Betrieb und wenden Sie sich an Ihren Händler oder an Ihre Servicestelle. Zum Lieferumfang gehören:
• 1 **medisana** Infrarot-Multifunktionsthermometer **FTN**
• 1 Aufbewahrungsbox • 2 Batterien 1,5 V (Typ LR03, AAA, bereits eingelegt) • 1 Gebrauchsanweisung

Verpackungen sind wiederverwendbar oder können dem Rohstoffkreislauf zurückgeführt werden. Bitte entsorgen Sie nicht mehr benötigtes Verpackungsmaterial ordnungsgemäß. Sollten Sie beim Auspacken einen Transportschaden bemerken, setzen Sie sich bitte sofort mit Ihrem Händler in Verbindung.

WARNUNG - Achten Sie darauf, dass die Verpackungsfolien nicht in die Hände von Kindern gelangen. Es besteht Erstickungsgefahr!

Fieber messen - rasch und fehlerfrei!
Mit dem **medisana** Infrarot-Multifunktionsthermometer ist eine präzise berührungslose Messung (ca. 5 cm Abstand) der Körpertemperatur möglich. Die Messung wird über der Augenbraue, im Verlauf zwischen Stirn und Schläfe, vorgenommen. Dabei wird der Wert der von dort abgestrahlten Energie gemessen und in einen Temperaturwert umgewandelt. Das Messergebnis wird innerhalb von ca. 1 Sekunde angezeigt. So kann z. B. die Temperatur von Babys gemessen werden, ohne sie im Schlaf zu stören.
Zusatzfunktion: Außer zur Messung der Körpertemperatur, kann das Infrarot-Multifunktionsthermometer auch zur Messung einer Objekttemperatur (z. B. Umgebungstemperatur, Flüssigkeiten, Oberflächen) verwendet werden. Eine Messung in dieser Funktion ist im Bereich von 0° bis 100°Celsius möglich.

Anwendung - Inbetriebnahme
Batterien entnehmen / einlegen: Sollte nach einer gewissen Betriebsdauer das Symbol ▼ in der LCD-Anzeige erscheinen, müssen zwei neue 1,5V-Batterien (Typ AAA) eingesetzt werden.
Entnehmen: Nehmen Sie die Abdeckung des Batteriefaches ❹ ab; entnehmen Sie die Batterie.
Einlegen: Legen Sie neue Batterien ein. Achten Sie auf die korrekte Liegerichtung (Abbildung im Batteriefach) und setzen Sie den Batteriefachdeckel wieder auf.

BATTERIE-SICHERHEITSHINWEISE
• Batterien nicht auseinandernehmen!
• Batterie- und Gerätekontakte vor dem Einlegen bei Bedarf reinigen!
• Erschöpfte Batterien umgehend aus dem Gerät entfernen!
• Erhöhte Auslaufgefahr, Kontakt mit Haut, Augen und Schleimhäuten vermeiden! Bei Kontakt mit Batteriesäure die betroffenen Stellen sofort mit reichlich klarem Wasser spülen und umgehend einen Arzt aufsuchen!
• Sollte eine Batterie verschluckt worden sein, ist sofort ein Arzt aufzusuchen!
• Legen Sie Batterie korrekt ein, beachten Sie die Polarität!
• Halten Sie das Batteriefach gut verschlossen!
• Batterie bei längerer Nichtverwendung aus dem Gerät entfernen!
• Batterien von Kindern fernhalten!
• Batterien nicht wiederaufladen! Explosionsgefahr!
• Nicht kurzschließen! Es besteht Explosionsgefahr!
• Nicht ins Feuer werfen! Es besteht Explosionsgefahr!
• Lagern Sie ungebrauchte Batterien in der Verpackung und nicht in der Nähe von metallischen Gegenständen, um einen Kurzschluss zu vermeiden!
• Werfen Sie verbrauchte Batterien und Akkus nicht in den Hausmüll, sondern in den Sondermüll oder in eine Batterie-Sammelstation im Fachhandel!

Einstellungen vornehmen
Das Thermometer FTN stellt seine Messergebnisse als Referenzwerte zu Temperaturen dar, wie sie mit einem herkömmlichen Fieber-Thermometer gemessen werden. Sie haben die Auswahl zwischen oraler (im Mund), axillarer (unter der Achsel) und rektaler (im After) Messmethode. Gehen Sie folgendermaßen vor:
1. Schalten Sie das Gerät mit der EIN/AUS-Taste ❸ ein. Der Auswahl-Schalter ❼ befindet sich in der Stellung für Fieber-Messung / Körper-Modus (oben /). Die eingestellte Referenz-Körperstelle wird durch ein entsprechendes blinkendes Symbol angezeigt, für Mund, für Achsel und für After.
2. Warten Sie, bis das °C-Symbol blinkt, das die Betriebsbereitschaft des Gerätes anzeigt.
3. Schieben Sie den Schalter ❼ nach unten und wieder nach oben. Die drei Symbole der Referenz-Körperstelle werden im Display für ca. 3 Sekunden angezeigt. Das eingestellte Symbol blinkt, die beiden anderen bleiben unverändert.
4. Mit der START-Taste ❷ wechseln Sie innerhalb der 3 Sekunden zwischen den drei Symbolen. Sobald ein Wechsel vorgenommen wird, ertönt ein kurzer Piepton.
5. Das ausgewählte Symbol blinkt. Die Einstellung ist nach ca. 5 Sekunden abgeschlossen, und das Gerät ist zur Messung bereit

Vor dem Gebrauch
Anpassung des Gerätes an die Raumtemperatur: Um eine genaue Messung der Körpertemperatur vornehmen zu können, muss sich zuvor der Körper der Temperatur des Raumes, in dem die Messung vorgenommen werden soll, anpassen. Das gilt auch für das Infrarot-Multifunktionsthermometer **FTN**. Es passt sich, wenn ein Standortwechsel vorgenommen wird, der neuen Umgebung automatisch an. Für die Angleichung der Eigentemperatur des Thermometers an die Raumtemperatur benötigt das Gerät eine gewisse Zeitspanne. Diese ist vom Höhenunterschied der beiden Temperaturen abhängig und kann bis zu 30 Minuten dauern. Nur, wenn dieser Prozess des Temperatur-Ausgleichs abgeschlossen ist, können präzise Messergebnisse erzielt werden.

Körpertemperatur messen

HINWEISE, um genaue Messergebnisse zu erhalten:
- **Personen und Thermometer sollten sich für mindestens 30 Minuten in gleich bleibender Umgebung befinden, bevor eine Messung vorgenommen wird.**
- **Nehmen Sie keine Messung während oder direkt nach dem Stillen eines Babies vor.**
- **Benutzen Sie das Thermometer nicht in feuchter Umgebung.**
- **Personen sollten direkt vor oder während einer Messung nicht trinken, essen und jegliche körperliche Anstrengung vermeiden.**
- **Reinigen Sie den Bereich, in dem gemessen werden soll und entfernen Sie Schmutz, Haare oder Schweiß, bevor Sie den Sensor in Messposition bringen.**
- **Entfernen Sie das Thermometer nicht aus dem Messbereich, bevor Sie den Piepton vernommen haben, der das Ende des Messvorgangs bestätigt.**
- **Wenn der Sensor bei oder nach einer Messung verschmutzt wird, reinigen Sie ihn mit einem in Reigungsalkohol getauchten Wattestäbchen, bevor Sie das Thermometer bis zur nächsten Nutzung aufbewahren.**

Das Thermometer wurde klinisch getestet und seine Sicherheit und Genauigkeit geprüft und bestätigt, wenn es entsprechend dieser Gebrauchsanweisung benutzt wird.

1. Bringen Sie den Auswahl-Schalter ❼ in die obere Postition, um den Modus zur Messung der Körpertemperatur einzustellen.
2. Drücken Sie die EIN/AUS-Taste ❸. Die LCD-Anzeige ❶ wird aktiviert. Das Gerät führt einen Selbttest durch, bei dem kurz alle Display-Zeichen angezeigt werden.
3. Im Anschluss wird das zuletzt gespeicherte Messergebnis zusammen mit dem M-Symbol (M = Memory/Speicher) für ca. 2 Sekunden angezeigt.
4. Wenn ein kurzer Piepton ertönt und das Symbol für die Messeinheit °C zusammen mit dem Symbol für die Referenz-Körperstelle blinkt, ist das Thermometer ist für die Messung bereit.
5. Um mit der Messung beginnen zu können, richten Sie den Sensor ❻ mit einem Abstand, der nicht mehr als 5 cm betragen sollte, auf die Stirnmitte. Wenn die Stirn mit Haaren, Schweiß oder Schmutz bedeckt sein sollte, entfernen Sie diese zuvor, um die Messgenauigkeit zu optimieren.
6. Drücken und halten Sie die START-Taste ❷. Die blaue Beleuchtung ❺ schaltet sich ein, um den Bereich auszuleuchten.
7. Bewegen Sie nun das Thermometer über der Augenbraue gleichmäßig von der Stirn bis zur Schläfe, um die höchste Temperatur zu ermitteln. Während der Sensor den Bereich abtastet, werden zu Beginn langsame Pieptöne abgegeben; sobald das Thermometer höhere Temperaturen erfasst, werden die Pieptöne schneller. Danach verlangsamt sich die Folge der Pieptöne wieder, um anzuzeigen, dass die höchste Temperatur bereits erfasst ist.
8. Sobald dies der Fall ist, lassen Sie die START-Taste los. - Wenn das Messergebnis unterhalb des Fieberlevels liegt, ist ein langer Piepton zu hören, und es wird mit grüner Hintergrund-Beleuchtung im Display angezeigt. - Wenn das Messergebnis auf dem Fieberlevel oder höher liegt, sind 10 kurze Pieptöne zu hören, und es wird mit roter Hintergrund-Beleuchtung im Display angezeigt, um den Patienten auf mögliches Fieber aufmerksam zu machen.

HINWEIS
Die Körpertemperatur, bei der man von Fieber spricht (Fieberlevel), unterscheidet sich, abhängig von der Körperstelle, wo sie gemessen wird: im After (rektal) 37,8 °C; im Mund (oral) 37,5 °C; in der Achsel (axillar) 37,2 °C

9. Wenn das °C-Symbol nach ca. 2 Sekunden erneut blinkt, ist das Thermometer für eine weitere Messung bereit.

Objekttemperatur messen
1. Bringen Sie den Auswahl-Schalter ❼ in die untere Position , um den Modus zur Messung der Objekttemperatur einzustellen.
2. Drücken Sie die EIN/AUS-Taste ❸. Die LCD-Anzeige ❶ wird aktiviert. Das Gerät führt einen Selbttest durch, bei dem kurz alle Display-Zeichen angezeigt werden.
3. Im Anschluss wird das zuletzt gespeicherte Messergebnis zusammen mit dem **M**-Symbol (M=Memory/Speicher) für ca. 2 Sekunden angezeigt.
4. Wenn ein kurzer Piepton ertönt und das Symbol für die Messeinheit °C blinkt, ist das Thermometer ist für die Messung bereit.
5. Um mit der Messung beginnen zu können, richten Sie den Sensor ❻ mit einem Abstand, der nicht mehr als 5 cm betragen sollte, auf die Mitte des Objekts. Wenn dieses mit Wasser, Staub oder Schmutz bedeckt sein sollte, entfernen Sie diese zuvor, um die Messgenauigkeit zu optimieren.
6. Drücken Sie die START-Taste ❷. Die blaue Beleuchtung ❺ schaltet sich ein, und die Temperatur wird gemessen. Der Messvorgang wird von einer Folge von Pieptönen begleitet.
7. Lassen Sie die START-Taste ❷ nach einigen Sekunden los.
Ein langer Piepton wird ausgesendet, womit der Abschluss des Messvorgangs bestätigt wird. Entfernen Sie den Sensor aus der Messposition. Im Display wird die gemessene Temperatur angezeigt.

Gespeicherte Messdaten abrufen
Das Thermometer kann bis zu 30 Messergebnisse speichern. Ihre gespeicherten Messdaten können Sie abrufen, indem Sie kurz auf die START-Taste ❷ drücken, ohne dass zuvor das Thermometer mit der Ein-/Aus-Taste ❸ eingeschaltet wurde.
Im Display blinkt rechts neben der Anzeige „- - -“ das Symbol M. Nach einem weiteren kurzen Druck auf die START-Taste ❷ erscheint die Speicherplatznummer 1 und direkt danach die zuletzt gespeicherte Temperatur im unbeleuchteten Display.
Unter der Temperaturmesseinheit blinkt das Symbol M. Durch weiteres Drücken der START-Taste können Sie das gespeicherte Messergebnis auf Speicherplatz „2“ aufrufen. Insgesamt stehen 30 Speicherplätze zur Verfügung, die durch wiederholtes Drücken auf die START-Taste ❷ nacheinander im Display erscheinen. Wenn noch nicht alle Speicherplätze belegt sind, erscheint an dieser Speicherstelle die Anzeige „- - -“.

Fehlermeldungen

H °C	L °C	H °C	L °C	Err		▼
Die gemessene Temperatur ist zu hoch. Im Display erscheint die Anzeige H, wenn das Messergebnis über 42,2 °C (Körper-Modus) oder 100 °C (Objekt-Modus) liegt.	Die gemessene Temperatur ist zu niedrig. Im Display erscheint die Anzeige L, wenn das Messergebnis unter 34 °C (Körper-Modus) oder 0 °C (Objekt-Modus) liegt.	Die Umgebungstemperatur ist zu hoch. Die Umgebungstemperatur ist höher als 40 °C (Objekt-Modus)	Die Umgebungstemperatur ist zu niedrig. Die Umgebungstemperatur liegt unter: 15 °C (Körper-Modus) 5 °C (Objekt-Modus)	Fehlanzeige im Display. Eine Fehlfunktion ist aufgetreten. Es ertönen 3 kurze Signaltöne.	Leeres Display. Überprüfen Sie die Position der Batterie.	Anzeige für eine leere Batterie. Legen Sie eine neue Batterie ein.

Reinigung und Pflege
- Der Sensor ❻ ist das empfindlichste Teil des Gerätes. Schützen Sie ihn vor Verschmutzungen oder Beschädigungen. Reinigen Sie den Sensor mit einem in warmes Wasser oder 70%-igen Isopropyl-Alkohol getauchtes Wattestäbchen.
- Legen Sie das Thermometer nicht ins Wasser oder in eine andere Flüssigkeit.
  Es ist nicht wasserdicht.
- Für die Reinigung des Thermometers verwenden Sie ein weiches Tuch, das mit einer milden Seifenlauge oder 70%-igem Isopropyl-Alkohol leicht befeuchtet ist. In das Gerät darf kein Wasser eindringen! Benutzen Sie das Gerät erst wieder, wenn es völlig trocken ist.
- Verwenden Sie nie aggressive Reinigungsmittel, Verdünner, Benzin oder starke Bürsten.
- Achten Sie darauf, dass die Linse des Sensors, das Display und das Gehäuse nicht verkratzt werden.
- Lagern oder verwenden Sie das Gerät nicht in einer Umgebung mit zu hoher oder zu niedriger Temperatur (siehe Betriebsbedingungen im Kapitel „Technische Daten“) und Luftfeuchtigkeit, im Sonnenlicht, in Verbindung mit elektrischem Strom oder an einem staubigen Ort. Nehmen Sie die Batterie aus dem Gerät, wenn Sie es längere Zeit nicht benutzen möchten. Es besteht sonst die Gefahr, dass die Batterie ausläuft.
- Wird das Thermometer gemäß dieser Gebrauchsanweisung benutzt, so ist keine regelmäßige Wartung oder Kalibrierung notwendig.

Hinweis zur Entsorgung
Dieses Gerät darf nicht zusammen mit dem Hausmüll entsorgt werden. Jeder Verbraucher ist verpflichtet, alle elektrischen oder elektronischen Geräte, egal, ob sie Schadstoffe enthalten oder nicht, bei einer Sammelstelle seiner Stadt oder im Handel abzugeben, damit sie einer umweltschonenden Entsorgung zugeführt werden können. Entnehmen Sie die Batterie, bevor Sie das Gerät entsorgen. Werfen Sie verbrauchte Batterien nicht in den Hausmüll, sondern in den Sondermüll oder in eine Batterie-Sammelstation im Fachhandel. Wenden Sie sich hinsichtlich der Entsorgung an Ihre Kommunalbehörde oder Ihren Händler.

Technische Daten

Name und Modell:	**medisana** Infrarot-Multifunktionsthermometer **FTN**
Anzeigesystem:	Digitale Anzeige (LCD)
Spannungsversorgung:	3 V ⎓ , 2 Batterien 1,5 V (Typ LR03, AAA)
Messbereich:	Körper-Modus 34-42,2°C; Objekt-Modus 0-100°C
Messgenauigkeit:	34 °C – 35,9 °C: ±0,3 °C
(Labormessungen)	36 °C – 39 °C: ±0,2 °C 39,1 °C – 42,2 °C: ±0,3 °C
Klinische Wiederholpräzision:	(innerhalb der Betriebsbedingungen) 0,18°C
Messdauer	ca. 1 Sekunde
Speicherkapazität	bis zu 30 Messungen
Autom. Abschaltung:	ca. 3 Min. nach der letzten Messung
Betriebsbedingungen:	Körper-Modus: 15 - 40°C; Objekt-Modus: 5 - 40°C
Lager-/Transportbedingungen:	-20°C bis +50°C
Abmessungen:	ca. 147 x 38 x 21 mm
Gewicht:	ca. 48 g einschließlich Batterie
Artikel Nr.:	76120
EAN Code:	40 15588 76120 1

Die CE-Kennzeichung des Gerätes bezieht sich auf die EURichtlinie 93/42/EEC. Das Gerät ist für den Hausgebrauch konzipiert. Bei gewerblicher Nutzung muss einmal jährlich eine messtechnische Kontrolle durchgeführt werden. Die Kontrolle ist kostenpflichtig und kann durch eine zuständige Behörde oder durch autorisierte Wartungsdienste – entsprechend der „Medizinprodukte-Betreiber-Verordnung“ – erfolgen.
Elektromagnetische Verträglichkeit: Das Gerät entspricht den Forderungen der Norm EN 60601-1/-1-2 für die Elektromagnetische Verträglichkeit. Einzelheiten zu diesen Messdaten können dem Beiblatt entnommen werden.

Im Zuge ständiger Produktverbesserungen behalten wir uns technische und gestalterische Änderungen vor.

Die jeweils aktuelle Fassung dieser Gebrauchsanweisung finden Sie unter www.medisana.com

Garantie- und Reparaturbedingungen
Bitte wenden Sie sich im Garantiefall an Ihr Fachgeschäft oder direkt an die Servicestelle. Sollten Sie das Gerät einschicken müssen, geben Sie bitte den Defekt an und legen eine Kopie der Kaufquittung bei. Es gelten dabei die folgenden Garantiebedingungen:
1. Auf **medisana** Produkte wird ab Verkaufsdatum eine Garantie für 3 Jahre gewährt. Das Verkaufsdatum ist im Garantiefall durch Kaufquittung oder Rechnung nachzuweisen.
2. Mängel infolge von Material- oder Fertigungsfehlern werden innerhalb der Garantiezeit kostenlos beseitigt.
3. Durch eine Garantieleistung tritt keine Verlängerung der Garantiezeit, weder für das Gerät noch für ausgewechselte Bauteile, ein.
4. Von der Garantie ausgeschlossen sind:
a. alle Schäden, die durch unsachgemäße Behandlung, z. B. durch Nichtbeachtung der Gebrauchsanweisung, entstanden sind.
b. Schäden, die auf Instandsetzung oder Eingriffe durch den Käufer oder unbefugte Dritte zurückzuführen sind.
c. Transportschäden, die auf dem Weg vom Hersteller zum Verbraucher oder bei der Einsendung an die Servicestelle entstanden sind.
d. Ersatzteile, die einer normalen Abnutzung unterliegen.
5. Eine Haftung für mittelbare oder unmittelbare Folgeschäden, die durch das Gerät verursacht werden, ist auch dann ausgeschlossen, wenn der Schaden an dem Gerät als ein Garantiefall anerkannt wird.

medisana GmbH
Jagenbergstr. 19
41468 NEUSS, DEUTSCHLAND

Die Service-Adresse finden Sie auf dem separaten Beilegeblatt.

GB Infrared Multi Functional Thermometer

Manual - *Please read carefully!*

Safety Information

IMPORTANT INFORMATION! RETAIN FOR FUTURE USE!
Read the instruction manual carefully before using this device, especially the safety instructions, and keep the instruction manual for future use. Should you give this device to another person, it is vital that you also pass on these instructions for use.

- Only use the unit for the specific purpose described in the instruction manual. Any misuse will void the warranty.
- The unit is not designed for commercial use.
- Using this thermometer is no substitute for consulting a doctor.
- The thermometer and the patient must remain in a stable environment for at least 30 minutes before measuring the temperature.
- This device is not designed to be used by persons (including children) with limited physical, sensory or mental abilities, or by persons with insufficient experience and/or knowledge, unless under observation by a person responsible for their safety, or unless they have been instructed in the use of the device.
- Children must be supervised to ensure that they do not play with the device.
- The temperature in the forehead and temple area differs from the internal temperature, which is taken orally or rectally. Vasoconstriction, an effect which constricts the blood vessels and cools the skin, can occur during the early stages of a fever. In this case, the temperature measured by this thermometer may be unusually low. If the measurement therefore does not match the patient's own perception or is unusually low, repeat the measurement every 15 minutes. As a reference, you can also measure the internal body temperature using a conventional oral or rectal thermometer.
- A control measurement using a conventional thermometer is recommended in the following cases:
  1. If the reading is surprisingly low
  2. For new-born infants up to 100 days old
  3. For children under three years of age who have a weakened immune system or who react unusually in the presence or absence of fever
  4. If you are using the thermometer for the first time or want to familiarise yourself with it
- Babies' skin reacts very quickly to the ambient temperature. Therefore, do not take their temperature with this thermometer during or after breastfeeding, because the skin temperature may then be lower than the internal body temperature.
- If a fault occurs or the unit is damaged, do not attempt to repair the unit yourself, as this will void the warranty. Contact your dealer and only have repairs carried out by authorized service partners.
- Do not modify and / or open the device. It contains small parts which might be swallowed by children.
- Do not use the thermometer if it is damaged.
- Do not use the thermometer in damp environments. Do not immerse the thermometer in water or other liquids. **It is not watertight.**
- This device comprises sensitive components and must be treated with caution. Observe the storage and operating conditions described in the «Technical Specifications» section.
- Do not shake or tap the thermometer. Do not drop it.
- Protect the device from direct sunlight, extremely high or low temperatures, dirt and dust.
- If the thermomter is not going to be used for a long period, remove the battery.

WARNING - The measurement results obtained by this thermometer do not represent a diagnosis and do not replace the consultation of a doctor, who should always be consulted in case of doubt.

Items supplied and packaging
Please check first of all that the device is complete and is not damaged in any way. In case of doubt, do not use it and contact your dealer or your service centre. The following parts are included:
• 1 **medisana** Infrared multifunctional thermometer **FTN**
• 1 Storage box • 2 Batteries (AAA type, LR03) 1,5V (Already inserted!) • 1 Instruction manual

The packaging can be reused or recycled. Please dispose properly of any packaging material no longer required. If you notice any transport damage during unpacking, please contact your dealer without delay.

WARNING - Please ensure that polythene packing is kept away from the reach of children! Risk of suffocation!

Taking a temperature reading - quickly and accurately!
The **medisana** infrared multifunctional thermometer allows precise, contact-free measurement of body temperature (at a distance of approximately 5 cm). The temperature is taken above the eyebrow between the forehead and the temple.
The value of the energy radiated there is measured and converted to a temperature value. The reading is displayed within 1 seconds. This enables you, for example, to take babies' temperature without disturbing their sleep. The new infrared sensor technology used in the device also allows the temperature to be displayed as if it were taken orally, rectally or from the underarm.

Additional function: Apart from measuring body temperature, the Infrared multifunctional thermometer can also be used to measure the temperature of objects (e.g. fluids, surfaces, ambient temperature). The temperature range for this function is between 0° and 100° Celsius.

Operation - Getting started
Removing / inserting battery: The medisana FTN infrared thermometer comes with the batteries installed. However, if the symbol ▼ appears in the LC display after a certain period of use, you must replace them with two new 1.5 V batteries (LR03, AAA). Removal: Take the battery compartment cover ❹ off. Take out the batteries. Insertion: Put in two new 1.5 V batteries (LR03, AAA). Make sure the batteries are the right way around (see the diagram in the battery compartment). Put the battery compartment cover back on.

BATTERY SAFETY INFORMATION
• Do not disassemble batteries!
• Clean the battery and device contacts if necessary before putting in the batteries!
• Remove discharged batteries from the device immediately!
• Increased risk of leakage, avoid contact with skin, eyes and mucous membranes! If battery acid comes in contact with any of these parts, rinse the affected area with copious amounts of fresh water and seek medical attention immediately!
• If a battery has been swallowed seek medical attention immediately!
• Insert the battery correctly, observing the polarity!
• Keep the battery compartment well sealed!
• Remove the battery from the device if it is not going to be used for an extended period!
• Keep batteries out of childrens reach!
• Do not attempt to recharge batteries! There is a danger of explosion!
• Do not short circuit! There is a danger of explosion!
• Do not throw into a fire! There is a danger of explosion!
• Keep unused batteries in their packaging away from metal objects in order to prevent short circuiting!
• Do not throw used batteries into the household refuse; put them in a hazardous waste container or take them to a battery collection point, at the shop where they were purchased!

Settings
The FTN thermometer displays its readings as a reference to temperatures taken using conventional thermometers. You can choose between oral (in the mouth), axillary (under the armpit) and rectal (in the anus).
1. Switch on the device using the ON/OFF button ❸. The selector switch ❼ is in the fever measurement position / body mode (top /). The set reference location is displayed by a corresponding flashing symbol, (mouth), (armpit) and (anus).
2. Wait until the °C symbol flashes, indicating that the thermometer is ready.
3. Move the switch ❼ down and then up again. The 3 symbols of the reference part of the body are shown in the display for approx. 3 seconds. The set symbol flashes, while the other ones remain unchanged.
4. Press the START button ❷ to switch between the three symbols within the 3 seconds. As soon as the change is registered, you will hear a short beep.
5. The selected symbol flashes. The setting is completed after 5 seconds and the thermometer is ready for the measurement.

Before use
Acclimatise the thermometer to the temperature of the room: For an accurate reading of a patient's temperature, their body must first acclimatise to the temperature of the room where the measurement will be made. The same applies to the Infrared multifunctional thermometer **FTN**. When taken somewhere else, it automatically adjusts itself to the new environment. The thermometer takes a certain amount of time to equalise its own temperature to that of the room. This depends on the difference between the two temperatures and can take more than 30 minutes. Precise readings can only be taken once this process is completed.

Measuring body temperature

NOTES For the most accurate readings:
- **Do not take a baby's temperature during or directly after breastfeeding.**
- **Patients should not drink or eat directly before or during a measurement, and they should avoid any physical exertion.**
- **Clean the area where you are taking the temperature and remove any dirt, hairs or sweat before moving the sensor to the measuring position.**
- **Do not remove the thermometer from the measuring position until it has beeped to signal the end of the reading.**
- **If the sensor becomes dirty during or after a reading, clean it with a cotton bud dipped in cleaning alcohol before putting the thermometer away.**
- **Always take the temperature in the same place, because the readings will vary in different environments.**

The thermometer has been clinically tested, and its safety and accuracy inspected and confirmed, provided it is used in accordance with these instructions.

1. Move the selector switch ❼ to the top position to select body temperature measurement mode .
2. Press the ON/OFF button ❸. The LC display ❶ is activated. The thermometer performs a self-test, where all the display symbols are shown in succession.
3. Finally, the last registered reading is displayed along with the M symbol (M = memory) for 2 seconds.
4. When you hear a short beep and the symbol for the measuring units °C is shown along with the symbol for the reference body location, the thermometer is ready for use.
5. To begin the measurement, point the sensor ❻ at the middle of the patient's forehead at a distance of no more than 5 cm. If the patient's forehead has hair, sweat or dirt on it, remove this first so that the reading is as accurate as possible.
6. Press and hold the START button ❷. The blue light ❺ switches on to illuminate the area where you are taking the measurement.
7. Now move the thermometer smoothly over the patient's eyebrow from the forehead to the temple to measure the maximum temperature. While the sensor scans this area, you will hear slow beeps at first. As soon as the thermometer measures higher temperatures, the beeps speed up. The sequence of beeps then slows down to indicate that the maximum temperature has been recorded.
8. As soon as this happens, release the START button . - If the reading is below the fever level, you will hear a long beep and the backlight of the display will be green. - If the reading is at or above the fever level, you will hear 10 short beeps, and the backlight of the display will be red to indicate that the patient may have a fever.
9. When the °C symbol flashes again after 2 seconds, the thermometer is ready for another reading.

NOTE
The body temperature which is classed as a fever (fever level) varies depending on body location where it is measured: Anus (rectal) 37,8 °C; Mouth (oral) 37,5 °C; Armpit (axillary) 37,2 °C

Measuring the temperature of an object
1. Move the selector switch ❼ to the bottom position to select object temperature measurement mode .
2. Press the ON/OFF button ❸. The LC display ❶ is activated. The thermometer performs a self-test, where all the display symbols are shown in succession.
3. Finally, the last registered reading is displayed along with the **M** symbol (M = memory) for 2 seconds.
4. When you hear a short beep and the symbol for the measuring unit °C flashes, the thermometer is ready to take the measurement.
5. To begin the measurement, point the sensor ❻ at the middle of the object at a distance of no more than 5 cm. If it has water, dust or dirt on it, remove this first so that the reading is as accurate as possible.
6. Press the START button ❷. The blue light ❺ switches on and the temperature is measured. The measurement is accompanied by a series of beeps.
7. Release the START button ❷ after a few seconds. A long beep indicates the end of the measurement. Remove the sensor from the measuring position. The display shows the measured temperature.

Error messages

The measured temperature is too high. H appears in the display if the reading is above 42.2 °C (body mode) or 100 °C (object mode).	The measured temperature is too low. L appears in the display if the reading is below 34 °C (body mode) or 0 °C (object mode).	The ambient temperature is too high. The ambient temperature is above 40 °C (object mode)	The ambient temperature is too low. The ambient temperature is below: 15 °C (body mode) 5 °C (object mode)	Error indication in the display. A malfunction has occurred. You hear 3 short beeps.	Blank display. Check the position of the battery.	Flat battery indicated. Insert a new battery.

Cleaning and maintenance
- The sensor ❻ is the most delicate part of the device. Protect it from dirt and damage. Clean the sensor with a cotton bud dipped in warm water or 70% isopropyl alcohol.
- Do not immerse the thermometer in water or any other liquid. **It is not watertight.**
- To clean the thermometer, use a soft cloth slightly dampened with mild soapy water or 70% isopropyl alcohol. Do not let water get into the unit. Only use the unit again when completely dry.
- Never use aggressive cleaning agents, thinners, benzine or tough brushes.
- Take care not to scratch the lens of the sensor, the display or the housing.
- Do not use or store the unit in an environment where the ambient temperature or humidity is too high or too low (see operating conditions in the "Technical specifications" section), in direct sunshine, in the vicinity of static electricity or in a dusty environment.
- Remove the batteries if you do not wish to use the unit for an extended period of time. Otherwise there is a danger that the batteries may leak.
- If the thermometer is used as described in these instructions, no regular maintenance or calibration is required.

Disposal
This product must not be disposed of together with domestic waste. All users are obliged to hand in all electrical or electronic devices, regardless of whether or not they contain toxic substances, at a municipal or commercial collection point so that they can be disposed of in an environmentally acceptable manner.
Please remove the battery before disposing of the device/unit. Do not dispose of old batteries with your household waste, but at a battery collection station at a recycling site or in a shop. Consult your municipal authority or your supplier for information about disposal.

Technical specifications

Name and model:	**medisana** Infrared multifunctional thermometer **FTN**
Display system:	digital display (LCD)
Power supply:	3V ⎓ (2 batteries 1.5 V)
Measuring range:	Body mode 34-42.2°C; Object mode 0-100°C (32-212°F)
Accuracy of measurement (laboratory readings):	34 °C to 35.9 °C: ±0.3 °C; 36 °C to 39 °C: ±0.2 °C; 39.1 °C to 42.2 °C: ±0.3 °C (under operating conditions)
Clinical repeatability:	0,18°C
Duration of measurement:	approx. 1 second
Memory capacity:	up to 30 readings
Automatic switch-off:	approx. 3 minutes after the last measurement
Operating temperature:	Body mode: 15 - 40°C; Object mode: 5 - 40°C
Storage/transport temperature:	-20°C to +50°C
Dimensions:	approx. 147 x 38 x 21 mm
Weight:	approx. 48 g including battery
Article No.:	76120
EAN Code:	40 15588 76120 1

The CE-mark of this device refers to the EC-directive 93/42/EEC MDD. The unit is designed for home use only. For commercial use, a metrological inspection must be carried out once every year. This calibration will be charged for and can be carried out by an appropriate authority or an authorised service centre - in accordance with the regulations for users of medical equipment. Electromagnetic compatibility: The device complies with the EN 60601-1-2 standard for electromagnetic compatibility. Details on this measurement data can be found at the end of this manual.

In accordance with our policy of continual product improvement, we reserve the right to make technical and optical changes without notice.

The current version of this instruction manual can be found under www.medisana.com

Warranty and repair terms
Please contact your dealer or the service centre in case of a claim under the warranty. If you have to return the unit, please enclose a copy of your receipt and state what the defect is. The following warranty terms apply:
1. The warranty period for **medisana** products is three years from date of purchase. In case of a warranty claim, the date of purchase has to be proven by means of the sales receipt or invoice.
2. Defects in material or workmanship will be removed free of charge within the warranty period.
3. Repairs under warranty do not extend the warranty period either for the unit or for the replacement parts.
4. The following is excluded under the warranty:
a. All damage which has arisen due to improper treatment, e.g. nonobservance of the user instructions.
b. All damage which is due to repairs or tampering by the customer or unauthorised third parties.
c. Damage which has arisen during transport from the manufacturer to the consumer or during transport to the service centre.
d. Accessories which are subject to normal wear and tear.
5. Liability for direct or indirect consequential losses caused by the unit are excluded even if the damage to the unit is accepted as a warranty claim.

medisana GmbH
Jagenbergstr. 19
41468 NEUSS, GERMANY

The service centre address is shown on the attached leaflet.

NL Infrarood multifunctionele thermometer

Gebruiksaanwijzing - *Zorgvuldig lezen!*

Veiligheidsinstructies
BELANGRIJKE INSTRUCTIES ! BEWAAR DEZE GEBRUIKSAANWIJZING!

Lees de gebruiksaanwijzing, met name de veiligheidsinstructies, zorgvuldig door voordat u het artikel gaat gebruiken en bewaar de gebruiksaanwijzing voor verder gebruik. Geef deze gebruiksaanwijzing ook altijd mee als u het apparaat aan iemand anders geeft.

- Gebruik het apparaat alleen waarvoor het is bedoeld, zoals beschreven in de gebruiksaanwijzing. Wanneer het voor andere doeleinden wordt gebruikt, vervalt de garantie.
- Het apparaat is niet bedoeld voor commercieel gebruik.
- Het gebruik van deze thermometer vervangt geen doktersadvies.
- Personen en thermometer moeten zich gedurende minstens 30 minuten in een onveranderlijke omgeving bevinden voor een meting wordt uitgevoerd.
- Dit apparaat is niet bedoeld om te worden gebruikt door personen (inclusief kinderen) met beperkte fysieke, sensorische of mentale capaciteiten of met een gebrek aan ervaring en/of onvoldoende kennis, tenzij ze worden begeleid door iemand die verantwoordelijk is voor hun veiligheid of die hen helpt bij het juiste gebruik van dit apparaat.
- Houd kinderen in de gaten en laat ze niet met het apparaat spelen.
- De temperatuur van het voorhoofd en de slapen verschilt van de lichaamstemperatuur die bijv. oraal of rectaal wordt gemeten. Een koortsige aandoening kan in een vroeg stadium leiden tot vaatvernauwing (vasoconstrictie) waardoor de huid afkoelt. In dat geval kan de met de thermometer gemeten temperatuur buitengewoon laag zijn. Herhaal de meting elke 15 minuten als om die reden een meetresultaat niet overeenkomt met het gevoel van de patiënt of ongewoon laag uitvalt. Ter controle kunt u de lichaamstemperatuur ook meten met een thermometer die geschikt is voor een orale of rectale meting.
- In de volgende gevallen is een controlemeting met een traditionele koortsthermometer raadzaam:
  1. als het meetresultaat verrassend laag is;
  2. bij pasgeborenen in de eerste 100 dagen;
  3. bij kinderen onder drie jaar die een verminderd immuunsysteem hebben of die zorgelijk reageren bij koorts of zonder koorts;
  4. als de thermometer voor het eerst wordt gebruikt of als u nog aan de thermometer moet wennen.
- Het huidoppervlak van baby's reageert zeer snel op de omgevingstemperatuur. Voer daarom geen meting met de lichaamstemperatuur uit tijdens of na het geven van borstvoeding, omdat de huidtemperatuur in dat geval lager kan zijn dan de lichaamstemperatuur.
- In geval van storingen of beschadigingen mag u het apparaat niet zelf repareren, u verliest dan elke aanspraak op garantie. Vraag advies aan uw verkoper en laat reparaties alleen uitvoeren door een erkende reparateur.
- Breng geen wijzigingen aan het apparaat aan en open het niet. Het bevat kleine onderdelen die door kinderen zouden kunnen worden ingeslikt.
- Een beschadigd apparaat mag niet worden gebruikt.
- Gebruik de thermometer niet in een vochtige omgeving. Leg de thermometer niet in water of in een andere vloeistof. **Hij is niet waterdicht.**
- Dit apparaat bestaat uit kwetsbare onderdelen en er moet voorzichtig mee worden omgegaan. Lees de bewaar- en gebruiksinstructies die beschreven staan bij «Technische gegevens» goed door.
- Schud de thermometer niet en sla er niet op. Laat hem niet vallen.
- Bescherm de thermometer tegen direct zonlicht, extreem hoge of lage temperaturen, vuil en stof.
- Verwijder de batterijen als u van plan bent de thermometer gedurende langere tijd niet te gebruiken.

WAARSCHUWING - De meetresultaten die door deze thermometer worden geregistreerd zijn geen diagnose en vervangen niet het bezoek aan een arts. Neem bij twijfel altijd contact op met een arts.

Levering en verpakking
Controleer eerst of het apparaat compleet en onbeschadigd is. Gebruik het apparaat bij twijfel niet en neem contact op met uw verkoper of de servicedienst. Meegeleverd:
• 1 **medisana** multifunctionele infraroodthermometer **FTN**
• 1 bewaaretui • 2 batterijen 1,5 V (type LR03, AAA, al geplaatst) • 1 gebruiksaanwijzing

De verpakkingen kunnen worden hergebruikt of worden gerecycled. Scheid het verpakkingsmateriaal dat niet meer nodig is. Wanneer u bij het uitpakken transportschade ontdekt, dient u onmiddellijk contact op te nemen met uw verkoper.

WAARSCHUWING - Houd de verpakkingsfolie uit handen van kinderen. Er is kans op verstikking!

Temperatuur meten - snel en betrouwbaar!
Met de **medisana** multifunctionele infraroodthermometer kan de lichaamstemperatuur nauwkeurig en contactloos (ca. 5 cm afstand) worden gemeten. De meting wordt uitgevoerd boven de wenkbrauwen, van het voorhoofd richting de slaap. Daarbij wordt de waarde van de daar uitgestraalde energie gemeten en omgezet in een temperatuurwaarde. Het meetresultaat wordt binnen ca. 1 seconde weergegeven. Zo kan bijv. de temperatuur van baby's worden gemeten zonder ze wakker te maken.
Extra functie: Behalve voor het meten van de lichaamstemperatuur kan de multifunctionele infraroodthermometer ook worden gebruikt voor het meten van een objecttemperatuur (bijv. omgevingstemperatuur, vloeistoffen, oppervlakken). In deze modus is een meting van 0° tot 100° Celsius mogelijk.

Gebruik - ingebruikname
Batterijen verwijderen/plaatsen: wanneer na een bepaalde gebruiksduur het symbool ▼ op het lcd-scherm verschijnt, moeten twee nieuwe 1,5V-batterijen (type AAA) worden geplaatst.
Verwijderen: haal de klep van het batterijvak ❹ los en verwijder de batterijen.
Plaatsen: plaats nieuwe batterijen. Let op de juiste richting waarin u de batterijen plaatst (afbeelding in het batterijvak) en sluit het batterijvak af met de klep.

VEILIGHEIDSINSTRUCTIES BATTERIJEN
• Haal batterijen niet uit elkaar!
• Reinig indien nodig de contacten van de batterijen en het apparaat voor u de batterijen plaatst!
• Haal lege batterijen meteen uit het apparaat!
• Verhoogd risico op lekken, voorkom contact met de huid, ogen en slijmvliezen! Spoel bij contact met batterijzuur de aangedane huid onmiddellijk ruimschoots met schoon water en raadpleeg meteen een arts!
• Raadpleeg onmiddellijk een arts wanneer een batterij is ingeslikt!
• Plaats de batterijen op de juiste wijze en let daarbij op de polariteit!
• Houd het batterijvak goed gesloten!
• Verwijder de batterijen uit het apparaat als hij gedurende langere tijd niet wordt gebruikt!
• Houd batterijen uit de buurt van kinderen!
• Laad de batterijen niet opnieuw op! Explosiegevaar!
• Niet kortsluiten! Explosiegevaar!
• Niet in het vuur gooien! Explosiegevaar!
• Bewaar ongebruikte batterijen in de verpakking en niet in de buurt van metalen voorwerpen om kortsluiting te voorkomen!
• Gooi gebruikte batterijen en accu's niet bij het huisvuil, maar zamel ze apart in of lever ze in bij een winkel waar batterijen worden verkocht!

Instellen
De thermometer FTN geeft zijn meetresultaten weer als referentiewaarden van temperaturen, zoals ze met een traditionele koortsthermometer worden gemeten. U kunt kiezen tussen een orale (in de mond), axillaire (onder de oksel) en rectale (in de anus) meetmethode. Ga als volgt te werk:
1. Schakel het apparaat in met de aan-/uitknop ❸. De keuzeschakelaar ❼ staat op de positie voor koortsmeting/lichaamsmodus (boven/). Het ingestelde referentie-lichaamsdeel wordt weergegeven met een knipperend symbool, voor mond, voor oksel en voor anus.
2. Wacht tot het °C symbool knippert en het apparaat klaar voor gebruik is.
3. Schuif de schakelaar ❼ naar beneden en weer naar boven. De drie symbolen van het referentie-lichaamsdeel worden gedurende ca. 3 seconden op het scherm getoond. Het ingestelde symbool knippert, de beide andere blijven onveranderd.
4. Met de startknop ❷ kunt u binnen de 3 seconden wisselen tussen de drie symbolen. Zodra u heeft gewisseld, klinkt een korte pieptoon.
5. Het geselecteerde symbool knippert. De instelling wordt na ca. 5 seconden afgesloten en het apparaat is klaar voor gebruik.

Voor het gebruik
Aanpassing van het apparaat aan de kamertemperatuur: om een nauwkeurige meting van de lichaamstemperatuur te kunnen uitvoeren, moet het lichaam zich eerst aanpassen aan de temperatuur van de ruimte waarin de meting moeten worden uitgevoerd. Dat geldt ook voor de multifunctionele infraroodthermometer **FTN**. Hij pas zich automatisch aan de nieuwe omgeving aan als van locatie wordt gewisseld. Het duurt even voor de eigen temperatuur van de thermometer is aangepast aan de temperatuur van de ruimte. Dit is afhankelijk van het verschil van beide temperaturen en kan max. 30 minuten duren. Alleen als dit proces van de temperatuuraanpassing is voltooid, kunnen nauwkeurige meetresultaten worden bereikt.

Lichaamstemperatuur meten

TIP voor nauwkeurige meetresultaten:
- **personen en thermometer moeten zich gedurende minstens 30 minuten in een onveranderlijke omgeving bevinden voor een meting wordt uitgevoerd.**
- **Voer geen meting uit tijdens of vlak na het geven van borstvoeding.**
- **Gebruik de thermometer niet in een vochtige omgeving.**
- **Drink of eet niet vlak voor of tijdens een meting en voorkom lichamelijke inspanning.**
- **Maak het voorhoofd schoon en verwijder vuil, haren en zweet voor u de sensor op het voorhoofd richt.**
- **Haal de thermometer niet weg van het te meten gebied voor u de pieptoon heeft gehoord die het einde van de meting bevestigt.**
- **Maak de sensor als hij tijdens of na een meting vies is geworden schoon met een wattenstaafje dat in schoonmaakalcohol is gedoopt voor u de thermometer opruimt.**

De thermometer is klinisch getest en de veiligheid en nauwkeurigheid zijn gecontroleerd en bevestigd bij gebruik volgens de gebruiksaanwijzing.

1. Zet de keuzeschakelaar ❼ in de bovenste stand om de modus voor het meten van de lichaamstemperatuur in te stellen.
2. Druk op de aan-/uitknop ❸. Het lcd-scherm ❶ wordt geactiveerd. Het apparaat voert een zelftest uit waarbij kort alle aanduidingen op het scherm worden getoond.
3. Daarna wordt gedurende ca. 2 seconden het laatst opgeslagen meetresultaat weergegeven samen met het symbool M (= memory/geheugen) .
4. Als een korte pieptoon klinkt en het symbool van de meeteenheid °C samen met het symbool voor het referentie-lichaamsdeel knippert, is de thermometer klaar voor de meting.
5. Richt voor de meting de sensor ❻ met een afstand van maximaal 5 cm op het midden van het voorhoofd. Verwijder evt. haren, zweet of vuil van het voorhoofd voor u gaat meten voor een optimale meetnauwkeurigheid.
6. Druk op de startknop ❷en houd deze ingedrukt. Het blauwe lampje ❺ gaat branden om het gebied van de meting te verlichten.
7. Beweeg nu de thermometer boven de wenkbrauwen gelijkmatig van het voorhoofd tot de slaap om de hoogste temperatuur vast te stellen. Terwijl de sensor het gebied afzoekt, klinken in het begin langzame pieptonen. Zodra de thermometer hogere temperaturen registreert, worden de pieptonen sneller. Daarna zullen de pieptonen elkaar weer minder snel opvolgen om aan te geven dat de hoogste temperatuur al is geregistreerd.
8. Laat zodra dat het geval is de startknop los. - Als het meetresultaat onder de koortsgrens is, klinkt een lange pieptoon en is de achtergrondverlichting van het scherm groen. - Als het meetresultaat op of boven de koortsgrens is, klinken 10 korte pieptonen en is de achtergrondverlichting van het scherm rood, zodat de patiënt wordt geattendeerd op mogelijke koorts.

TIP
De lichaamstemperatuur waarbij wordt gesproken van koorts (koortsgrens) verschilt afhankelijk van het lichaamsdeel waar wordt gemeten: in de anus (rectaal) 37,8 °C; in de mond (oraal) 37,5 °C; onder de oksel (axillair) 37,2 °C

9. Als het °C symbool na ca. 2 seconden opnieuw knippert, is de thermometer klaar voor een volgende meting.

Objecttemperatuur meten
1. Zet de keuzeschakelaar ❼ in de onderste stand om de modus voor het meten van de objecttemperatuur in te stellen.
2. Druk op de aan-/uitknop ❸. Het lcd-scherm ❶ wordt geactiveerd. Het apparaat voert een zelftest uit waarbij kort alle aanduidingen op het scherm worden getoond.
3. Daarna wordt gedurende ca. 2 seconden het laatst opgeslagen meetresultaat weergegeven samen met het symbool **M** (= memory/geheugen).
4. Als een korte pieptoon klinkt en het symbool van de meeteenheid °C knippert, is de thermometer klaar voor de meting.
5. Richt voor de meting de sensor ❻ met een afstand van maximaal 5 cm op het midden van het object. Verwijder evt. water, stof of vuil van het object voor u gaat meten voor een optimale meetnauwkeurigheid.
6. Druk op de startknop ❷. Het blauwe lampje ❺ gaat branden en de temperatuur wordt gemeten. Tijdens de meting klinken pieptonen.
7. Laat de startknop ❷ na enkele seconden los.
Er klinkt een lange pieptoon die het einde van de meting bevestigt. Haal de sensor weg van de meetpositie. De gemeten temperatuur wordt weergegeven op het scherm.

Opgeslagen meetgegevens bekijken
De thermometer kan max. 30 meetresultaten opslaan. De opgeslagen meetgegevens kunt u zien door kort op de startknop ❷ te drukken zonder dat de thermometer daarvoor is aangezet met de aan-/uitknop ❸.
Op het scherm knippert rechts naast de weergave „- - -" het symbool M. Nadat u nogmaals kort op de startknop ❷ heeft gedrukt,
verschijnt op het onverlichte scherm het geheugennummer 1 en direct aansluitend de laatst opgeslagen temperatuur.
Onder de temperatuurmeeteenheid knippert het symbool M. Door nogmaals op de startknop te drukken, kunt u het opgeslagen meetresultaat van geheugennummer „2" zien. In totaal zijn er 30 geheugennummers die door herhaaldelijk op de startknop ❷ te drukken achtereenvolgens op het scherm verschijnen. Als nog niet alle geheugennummers bezet zijn, is bij de lege geheugennummers „- - -" te zien.

Foutmeldingen

De gemeten temperatuur is te hoog. Op het scherm verschijnt de indicatie H als het meetresultaat hoger is dan 42,2 °C (lichaamsmodus) of 100 °C (objectmodus).	De gemeten temperatuur is te laag. Op het scherm verschijnt de indicatie L als het meetresultaat lager is dan 34 °C (lichaamsmodus) of 0 °C (objectmodus).	De omgevingstemperatuur is te hoog. De omgevingstemperatuur is hoger dan 40 °C (objectmodus)	De omgevingstemperatuur is te laag. De omgevingstemperatuur is lager dan: 15 °C (lichaamsmodus) 5 °C (objectmodus)	Foutmelding op het scherm. Er is een fout opgetreden. Er klinken 3 korte signaaltonen.	Leeg scherm. Controleer of de batterijen goed zitten.	Melding van lege batterijen. Vervang de batterijen.

Schoonmaken en onderhoud
- De sensor ❻ is het gevoeligste deel van het apparaat. Zorg dat hij niet vies of beschadigd raakt. Maak de sensor schoon met een wattenstaafje dat in warm water of isopropylalcohol 70% is gedoopt.
- Leg de thermometer niet in water of in een andere vloeistof.
  Hij is niet waterdicht.
- Gebruik voor het schoonmaken van de thermometer een zachte doek die licht vochtig is gemaakt met water en een mild schoonmaakmiddel of isopropylalcohol 70%. Er mag geen water in het apparaat komen! Gebruik het apparaat pas weer als hij helemaal droog is.
- Gebruik nooit agressieve schoonmaakmiddelen, verdunners, benzine of harde borstels.
- Let erop dat er geen krassen komen op de lens van de sensor, het scherm en de behuizing.
- Bewaar of gebruik het apparaat niet in een omgeving met een te hoge of te lage temperatuur (zie gebruiksvoorwaarden in het hoofdstuk „Technische gegevens") en luchtvochtigheid, in het zonlicht, in combinatie met elektrische stroom of op een stoffige plek. Haal de batterijen uit het apparaat als u hem gedurende langere tijd niet gebruikt. De batterijen kunnen anders gaan lekken.
- Wanneer de thermometer overeenkomstig deze gebruiksaanwijzing wordt gebruikt, is regelmatig onderhoud of kalibreren niet nodig.

Weggooien
Dit apparaat mag niet bij het huisvuil worden weggegooid. Elke consument is verplicht om alle elektrische of elektronische apparaten, om het even of ze schadelijke stoffen bevatten of niet, in te leveren bij een milieustraat of bij een winkel waar een vergelijkbaar product wordt aangeschaft, zodat ze milieuvriendelijk kunnen worden afgevoerd en verwerkt. Haal de batterijen uit het apparaat voor u het weggooit. Gooi gebruikte batterijen niet bij het huisvuil, maar zamel ze apart in of lever ze in bij een winkel waar batterijen worden verkocht. Neem over de afvoer en verwerking contact op met uw gemeente of uw verkoper.

Technische gegevens

Naam en model:	**medisana** multifunctionele infraroodthermometer **FTN**
Weergavesysteem:	digitaal scherm (lcd)
Voeding:	3 V ⎓ , 2 batterijen 1,5 V (type LR03, AAA)
Meetbereik:	lichaamsmodus 34-42,2 °C; objectmodus 0-100 °C
Meetnauwkeurigheid:	34 °C – 35,9 °C: ±0,3 °C
(laboratoriummetingen)	36 °C – 39 °C: ±0,2 °C 39,1 °C – 42,2 °C: ±0,3 °C
Klinische herhaalbaarheid:	(binnen de gebruiksvoorwaarden) 0,18°C
Duur van de meting:	ca. 1 seconde
Opslagcapaciteit:	tot max. 30 metingen
Autom. uitschakeling:	ca. 3 min. na de laatste meting
Gebruiksvoorwaarden:	lichaamsmodus: 15 - 40 °C; objectmodus: 5 - 40 °C
Bewaar-/ transportvoorwaarden:	-20 °C tot +50 °C
Afmetingen:	ca. 147 x 38 x 21 mm
Gewicht:	ca. 48 g inclusief batterijen
Artikelnr.:	76120
EAN-code:	40 15588 76120 1

De CE-markering van het apparaat heeft betrekking op de EU-richtlijn 93/42/EEC. Het apparaat is ontworpen voor huishoudelijk gebruik. Bij commercieel gebruik moet eens per jaar een meettechnische controle worden uitgevoerd. Voor de controle moet worden betaald en deze kan worden uitgevoerd door een bevoegde instantie of door een erkende onderhoudsdienst, in overeenstemming met de Duitse „richtlijn voor exploitanten van medische hulpmiddelen" (MPBetreibV).
Elektromagnetische compatibiliteit: het apparaat voldoet aan de eisen zoals gesteld in de norm EN 60601-1/-1-2 voor de elektromagnetische compatibiliteit. Details over deze meetgegevens kunt u vinden in het bijgevoegde blad.

In het kader van voortdurende productverbeteringen behouden wij ons het recht voor op wijzigingen op technisch gebied en qua vormgeving.

De meest actuele versie van deze gebruiksaanwijzing kunt u vinden op www.medisana.com

Garantie- en reparatievoorwaarden
Neem voor de garantie contact op met uw speciaalzaak of rechtstreeks met de servicedienst. Geef aan wat het defect is en voeg een kopie van de aankoopbon toe als het apparaat moet worden opgestuurd. De volgende garantievoorwaarden zijn van kracht:
1. Op producten van **medisana** geldt vanaf de verkoopdatum een garantie van 3 jaar. Bij aanspraak op garantie moet de verkoopdatum kunnen worden aangetoond met een aankoopbon.
2. Gebreken als gevolg van materiaal- of productiefouten worden binnen de garantieperiode gratis verholpen.
3. Door het verlenen van garantie wordt de garantieperiode niet verlengd, noch voor het apparaat, noch voor de vervangen onderdelen.
4. Van garantie zijn uitgesloten:
a. alle schades die zijn ontstaan door onjuist gebruik, bijv. door het niet naleven van de gebruiksaanwijzing .
b. schade die het gevolg is van een reparatie of interventie door de koper of een onbevoegde derde.
c. transportschades die zijn ontstaan op weg van de fabrikant naar de gebruiker of bij het opsturen naar de servicedienst.
d. onderdelen die normale slijtage vertonen.
5. Een aansprakelijkheid voor directe of indirecte gevolgschade die is veroorzaakt door het apparaat is ook dan uitgesloten, als de schade aan het apparaat wordt erkend als garantie.

medisana GmbH
Jagenbergstr. 19
41468 NEUSS, DUITSLAND

Het service-adres vindt u op het apart bijgevoegde blad.

FR/ES/IT

medisana®

FTN

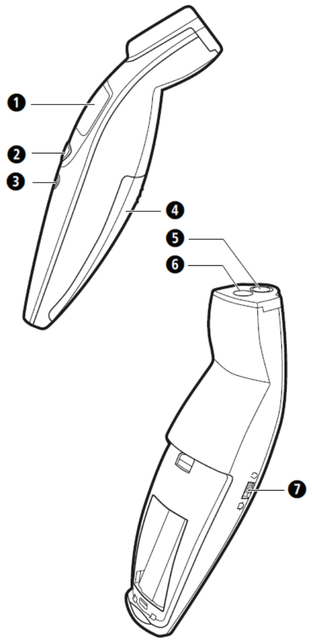

FR Appareil et éléments de commande

❶ Écran LCD éclairé
❷ Bouton **START** (lance la mesure et rappelle les données enregistrées)
❸ Bouton Marche/Arrêt (I/0)
❹ Compartiment à piles
❺ Éclairage
❻ Sonde
❼ Commutateur de sélection (mesure de la température corporelle ou corporelle ou d'un objet)

ES Aparato y elementos de mando

❶ Pantalla LCD iluminada
❷ Botón **START** (para comenzar la medición y acceder a los datos memorizados)
❸ Botón de ENCENDIDO/APAGADO (I/0)
❹ Compartimento para pilas
❺ Iluminación
❻ Sensor
❼ Tecla de selección (para medir la temperatura corporal o de un objeto)

IT Apparecchio ed elementi di comando

❶ Display LCD illuminato
❷ Tasto **START**(Inizio della misurazione e richiamo dei dati archiviati)
❸ Tasto ON/OFF (I/0)
❹ Vano batterie
❺ Illuminazione
❻ Sensore
❼ Selettore (Misurazione della temperatura corporea o di oggetti)

Légende des symboles / Leyenda / Spiegazione dei simboli:

Ce mode d'emploi fait partie intégrante de cet article. Il contient d'importantes instructions pour la mise en service et l'utilisation. Lisez ce mode d'emploi dans son intégralité. Le non-respect de ces instructions peut entraîner des blessures graves ou risque d'endommager l'article.

Este manual de instrucciones forma parte de este artículo. Contiene información importante sobre su estructura y manipulación. Lea íntegramente este manual de instrucciones. La inobservancia de las instrucciones puede provocar lesiones graves o daños en el artículo.

Le presenti istruzioni per l'uso sono parte integrante dell'apparecchio. Esse contengono informazioni importanti relative alla struttura e alla gestione dell'apparecchio. Leggere tutte le istruzioni per l'uso. Il mancato rispetto delle presenti istruzioni può comportare gravi lesioni o danni all'apparecchio.

AVERTISSEMENT / ADVERTENCIA / AVVERTENZA
Ces avertissements doivent être respectés pour éviter d'éventuelles blessures à l'utilisateur.
Estas indicaciones de seguridad deben respetarse para evitar posibles lesiones del usuario.
È necessario rispettare le presenti avvertenze per evitare possibili lesioni dell'utente.

ATTENTION / ATENCIÓN / ATTENZIONE
Ces instructions doivent être respectées afin d'éviter d'éventuels dommages à l'appareil.
Se deben respetar estas indicaciones para evitar posibles daños en el aparato.
È necessario rispettare le presenti indicazioni per evitare di danneggiare l'apparecchio.

REMARQUE / NOTA / NOTA
Ces instructions vous procurent des informations supplémentaires utiles sur l'installation ou le fonctionnement.
Estas indicaciones le proporcionan información adicional sobre la instalación y el funcionamiento.
Queste note contengono ulteriori utili informazioni per l'installazione o l'utilizzo.

Classification de l'appareil : Type BF
Clasificación del aparato: tipo BF
Classificazione dell'apparecchio: Tipo BF

Plage de température Rango de temperaturas Gamma di temperatura

Protéger de l'humidité Proteger de la humedad Proteggere dall'umidità

IP22 Indice de protection contre les corps solides et l'eau
Información del tipo de protección contra objetos sólidos y agua
Indicazione del tipo di protezione contro solidi e acqua

LOT Numéro de LOT Número de lote Numero di LOTTO

Fabricant Fabricante Produttore

Date de fabrication echa de fabricación Data di fabbricazione

CE 0297

76120 FTN 10/2020 Ver. 1.3

FR Thermomètre infrarouge multifonctions

Veuillez lire attentivement *le mode d'emploi !*

Consignes de sécurité

REMARQUES IMPORTANTES ! À CONSERVER PRÉCIEUSEMENT !

Lisez attentivement le mode d'emploi, en particulier les consignes de sécurité, avant d'utiliser l'appareil et conservez ce mode d'emploi pour une utilisation ultérieure. Si vous confiez l'appareil à un tiers, veuillez impérativement joindre ce mode d'emploi.

- Utilisez l'appareil uniquement conformément à l'usage prévu dans le mode d'emploi. Le droit à la garantie expire en cas d'utilisation non conforme.
- L'appareil est conçu pour un usage domestique, et non pour une utilisation commerciale.
- L'utilisation de ce thermomètre ne remplace pas une consultation médicale.
- Les personnes ainsi que le thermomètre doivent se trouver dans un environnement stable pendant au moins 30 minutes avant d'effectuer une mesure.
- Cet appareil n'est pas destiné à être utilisé par des personnes (y compris des enfants) dont les capacités physiques, sensorielles ou mentales sont réduites, ou qui manquent d'expérience et/ou de connaissances, sauf si elles sont sous la surveillance d'une personne responsable de leur sécurité ou si elles ont reçu de cette personne des instructions sur la manière d'utiliser l'appareil.
- Les enfants doivent être surveillés pour s'assurer qu'ils ne jouent pas avec l'appareil.
- Les températures frontale et temporale diffèrent de la température corporelle centrale, qui est mesurée, par exemple, par voie orale ou rectale. Une fébrilité peut entraîner à un stade précoce un effet vasoconstricteur (vasoconstriction) qui refroidit la peau. Dans ce cas, la température mesurée avec le thermomètre peut être anormalement basse. Si le résultat de la mesure ne correspond pas à ce que le patient ressent ou s'il est anormalement bas, recommencez la mesure toutes les 15 minutes. Vous pouvez également, à des fins de contrôle, mesurer la température corporelle basale avec un thermomètre usuel adapté à une mesure orale ou rectale.
- Dans les cas suivants, une mesure de contrôle avec un thermomètre usuel est recommandée :
  1. Si le résultat de la mesure est étonnamment bas,
  2. Chez les nouveau-nés dans les 100 premiers jours,
  3. Chez les enfants de moins de trois ans dont le système immunitaire est déficient ou qui réagissent de façon préoccupante à l'apparition ou à l'absence de fièvre,
  4. Lorsque l'utilisateur utilise l'appareil pour la première fois ou doit encore se familiariser avec la bonne application.
- La surface cutanée des bébés réagit très rapidement à la température ambiante. Pour cette raison, ne prenez pas de mesures avec le thermomètre pendant ou après l'allaitement, car la température cutanée peut être inférieure à la température corporelle centrale.
- En cas de dysfonctionnement ou de dommage, ne réparez pas vous-même l'appareil car cela entraîne l'annulation de la garantie. Consultez votre revendeur spécialisé et confiez les réparations uniquement à un centre de service agréé.
- Ne modifiez pas et/ou n'ouvrez pas l'appareil. Il contient des petites pièces que les enfants pourraient avaler.
- Un appareil endommagé ne doit pas être utilisé.
- N'utilisez pas le thermomètre dans un environnement humide. Ne trempez pas le thermomètre dans l'eau ou dans tout autre liquide. **Il n'est pas étanche.**
- Cet appareil est constitué de composants sensibles et doit être manipulé avec soin. Respectez les conditions de stockage et d'utilisation décrites au paragraphe « Données techniques ».
- Ne secouez pas et ne frappez pas le thermomètre. Ne le laissez pas tomber.
- N'exposez pas le thermomètre à la lumière directe du soleil, à des températures extrêmement élevées ou basses, aux impuretés et à la poussière.
- Si vous n'avez pas l'intention d'utiliser l'appareil pendant une longue période, retirez la pile.

AVERTISSEMENT - Les résultats de mesure obtenus par ce thermomètre ne constituent pas un diagnostic et ne remplacent pas de consulter un médecin, ce qui doit toujours être effectué en cas de doute.

Contenu de la livraison et emballage
Veuillez d'abord vérifier que l'appareil a bien été livré avec l'ensemble de ses composants et qu'il ne présente aucun dommage. Au moindre doute, n'utilisez pas l'appareil et contactez votre revendeur ou votre service après-vente. La livraison comprend :
• 1 thermomètre infrarouge multifonctions **medisana FTN**
• 1 boîte de rangement • 2 piles 1,5 V (type LR03, AAA, déjà insérées) • 1 mode d'emploi

Les emballages sont recyclables ou peuvent être réintégrés dans le circuit des matières premières. Veuillez éliminer les matériaux d'emballage inutiles de manière appropriée. Si vous constatez lors du déballage des dommages liés au transport, veuillez contacter immédiatement votre revendeur.

AVERTISSEMENT - Veillez à ce que les films d'emballage ne tombent pas entre les mains des enfants. Il existe un risque de suffocation !

Mesurer la température rapidement et sans erreur !
Le thermomètre infrarouge multifonctions **medisana** permet de mesurer avec précision et sans contact la température corporelle (à environ 5 cm de distance). La mesure est prise au-dessus du sourcil, dans la zone située entre le front et la tempe. La valeur de l'énergie rayonnée à cet endroit est mesurée et convertie en une valeur de température. Le résultat de la mesure s'affiche en 1 seconde environ. La température des bébés, par exemple, peut ainsi être mesurée sans perturber leur sommeil.
Fonction supplémentaire : le thermomètre infrarouge multifonctions mesure non seulement la température corporelle, mais aussi la température de surfaces et de liquides, ainsi que la température ambiante. Une mesure dans cette fonction est possible dans la plage de 0 °C à 100 °C.

Utilisation - Mise en service
Retirer / insérer les piles : si le symbole ▼ apparaît sur l'écran LCD après que l'appareil a fonctionné pendant un certain temps, deux nouvelles piles de 1,5 V (type AAA) doivent être insérées.
Retrait : retirez le couvercle du compartiment à piles ❹, puis retirez les piles.
Insertion : insérez des piles neuves. Veillez à les insérer dans le bon sens (illustration dans le compartiment à piles) et replacez le couvercle du compartiment à piles.

PILES - CONSIGNES DE SÉCURITÉ
• Ne pas désassembler les piles !
• Nettoyer si nécessaire les contacts de l'appareil et des piles avant de les insérer !
• Retirer immédiatement les piles usées de l'appareil !
• Risque élevé de fuite, éviter le contact avec la peau, les yeux et les muqueuses ! En cas de contact avec l'acide des piles, rincer immédiatement et abondamment à l'eau claire les zones concernées et consulter immédiatement un médecin !
• En cas d'ingestion d'une pile, appeler de toute urgence un médecin !
• Insérer la pile correctement, respecter la polarité !
• Maintenir le compartiment à piles hermétiquement fermé !
• Retirer les piles de l'appareil si ce dernier n'est pas utilisé sur une longue période !
• Tenir les piles hors de portée des enfants !
• Ne pas recharger les piles ! Risque d'explosion !
• Ne pas court-circuiter ! Il y a risque d'explosion !
• Ne pas les jeter au feu ! Il y a risque d'explosion !
• Stocker les piles non utilisées dans leur emballage, et à distance d'autres objets métalliques, afin d'éviter tout risque de court-circuit !
• Ne jeter en aucun cas les piles et accumulateurs usagés avec les ordures ménagères, mais dans un conteneur prévu à cet effet, ou dans un point de collecte mis en place dans les commerces spécialisés !

Effectuer les réglages
Le thermomètre FTN présente ses résultats de mesure comme des valeurs de référence pour les températures telles qu'elles sont mesurées avec un thermomètre classique. Vous pouvez choisir entre la méthode de mesure orale (dans la bouche), axillaire (sous l'aisselle) et rectale (dans l'anus). Procédez comme suit :
1. Allumez l'appareil en appuyant sur le bouton MARCHE/ARRÊT ❸. Le commutateur de sélection ❼ est en position pour la mesure de la fièvre / mode corporel (haut /). La partie du corps de référence définie est indiquée par un symbole clignotant correspondant à la bouche, l'aisselle et l'anus.
2. Attendez que le symbole °C clignote, ce qui indique que l'appareil est prêt à fonctionner.
3. Faites glisser le commutateur ❼ vers le bas et revenez vers le haut. Les trois symboles de la partie du corps de référence s'affichent sur l'écran pendant environ 3 secondes. Le symbole réglé clignote, les deux autres ne changent pas.
4. Utilisez sur le bouton START ❷ pour passer d'un symbole à l'autre dans les 3 secondes. Dès qu'une modification est effectuée, un bip bref est émis.
5. Le symbole sélectionné clignote. Le réglage est terminé après environ 5 secondes et l'appareil est prêt à mesurer.

Avant utilisation
Adaptation de l'appareil à la température ambiante : pour pouvoir mesurer la température corporelle avec précision, le corps doit d'abord s'adapter à la température de la pièce dans laquelle la mesure doit être effectuée. Cela s'applique également au thermomètre infrarouge multifonctions **FTN**. Il s'adapte automatiquement au nouvel environnement en cas de changement de lieu. L'ajustement de la température intrinsèque du thermomètre à la température ambiante nécessite une certaine durée. Celle-ci dépend de l'écart entre les deux températures et peut atteindre 30 minutes. Ce n'est qu'après ajustement de la température que des mesures précises peuvent être effectuées.

Mesurer la température corporelle

REMARQUES, pour obtenir des résultats de mesure précis :
- **Les personnes ainsi que le thermomètre doivent se trouver dans un environnement stable pendant au moins 30 minutes avant d'effectuer une mesure.**
- **Ne prenez pas de mesure pendant ou immédiatement après l'allaitement d'un bébé.**
- **N'utilisez pas le thermomètre dans un environnement humide.**
- **Il est recommandé de ne pas boire ou manger juste avant ou pendant une mesure et d'éviter tout effort physique.**
- **Nettoyez la zone à mesurer et enlevez les salissures, les cheveux ou la sueur avant de placer la sonde en position de mesure.**
- **Ne retirez pas le thermomètre de la zone de mesure avant d'avoir entendu le signal sonore qui confirme la fin du processus de mesure.**
- **Si la sonde est sale pendant ou après une mesure, nettoyez-la avec un coton-tige imbibé d'alcool de nettoyage avant de ranger le thermomètre jusqu'à sa prochaine utilisation.**

Le thermomètre a été testé cliniquement, sa sécurité et sa précision ont été vérifiées et confirmées lorsqu'il est utilisé conformément à ce mode d'emploi.

1. Déplacez le commutateur de sélection ❼ sur la position supérieure pour régler le mode de mesure de la température corporelle .
2. Appuyez sur le bouton MARCHE-ARRÊT ❸. L'écran LCD ❶ s'active. L'appareil effectue un autotest au cours duquel tous les caractères d'affichage s'affichent brièvement.
3. Puis, le dernier résultat de mesure enregistré s'affiche avec le symbole M (M = mémoire) pendant environ 2 secondes.
4. Lorsqu'un bref bip sonore est émis et que le symbole de l'unité de mesure °C clignote en même temps que le symbole représentant la partie du corps de référence, le thermomètre est prêt à réaliser la mesure.
5. Pour commencer la mesure, pointez la sonde ❻ au centre du front à une distance de moins de 5 cm. Dégagez préalablement le front si nécessaire, s'il est recouvert de cheveux, de sueur ou de salissures, afin d'optimiser la précision des mesures.
6. Appuyez sur le bouton START ❷ et maintenez-le enfoncé. La lumière bleue ❺ s'allume pour éclairer la zone.
7. Déplacez ensuite le thermomètre de manière régulière au-dessus du sourcil, du front jusqu'à la tempe pour obtenir la température la plus élevée. Des bips lents sont émis au début lorsque la sonde balaie la zone : lorsque le thermomètre détecte des températures plus élevées, les bips deviennent plus rapides. Puis, la série de bips ralentit de nouveau pour indiquer que la température la plus élevée a déjà été détectée.
8. Lorsque cela se produit, relâchez le bouton START. Si le résultat de la mesure est inférieur au niveau de température indiquant de la fièvre, un long bip est émis et l'écran s'éclaire avec un fond vert. Si le résultat de la mesure atteint le niveau de température indiquant de la fièvre ou est supérieur, 10 bips courts sont émis et le résultat s'affiche sur l'écran avec un fond rouge pour alerter le patient qu'il est susceptible d'avoir de la fièvre.

REMARQUES
La température corporelle à partir de laquelle on parle de fièvre (niveau de température indiquant de la fièvre) est différente selon la partie du corps où elle est mesurée : dans l'anus (rectal) 37,8 °C, dans la bouche (oral) 37,5 °C, sous l'aisselle (axillaire) 37,2 °C.

9. Lorsque le symbole °C clignote de nouveau après environ 2 secondes, le thermomètre est prêt à réaliser une autre mesure.

Mesure de la température d'un objet
1. Déplacez le commutateur de sélection ❼ sur la position supérieure pour régler le mode de mesure de l'objet.
2. Appuyez sur le bouton MARCHE-ARRÊT ❸. L'écran LCD ❶ s'active. L'appareil effectue un autotest au cours duquel tous les caractères d'affichage s'affichent brièvement.
3. Puis, le dernier résultat de mesure enregistré s'affiche avec le symbole **M** (M = mémoire) pendant environ 2 secondes.
4. Lorsqu'un bref bip sonore est émis et que le symbole de l'unité de mesure °C clignote, le thermomètre est prêt à réaliser la mesure.
5. Pour commencer la mesure, pointez la sonde ❻ à une distance de moins de 5 cm au centre de l'objet. Cet objet doit être préalablement débarrassé de toute trace d'eau, de poussière ou de saleté afin d'optimiser la précision de la mesure.
6. Appuyez sur le bouton START ❷. La lumière bleue ❺ s'allume et la température est mesurée. La prise de mesure est accompagnée d'une série de bips.
7. Relâchez le bouton START ❷ après quelques secondes.
Un long bip est émis pour confirmer que la mesure est terminée. Retirez la sonde de la position de mesure. La température mesurée s'affiche sur l'écran.

Récupération de données de mesures enregistrées
Le thermomètre peut enregistrer jusqu'à 30 résultats de mesure. Vous pouvez rappeler vos données de mesure enregistrées en appuyant brièvement sur le bouton START ❷ sans avoir préalablement allumé le thermomètre avec le bouton Marche/Arrêt ❸.
Le symbole M clignote à droite de «- - -» sur l'écran. Après avoir appuyé de nouveau brièvement sur le bouton START ❷, le numéro d'emplacement de mémoire 1 apparaît sur l'écran non éclairé, suivi immédiatement de la dernière température enregistrée.
Le symbole M clignote sous l'unité de mesure de la température. En appuyant de nouveau sur le bouton START, vous pouvez rappeler le résultat de mesure enregistré dans l'emplacement mémoire « 2 ». 30 emplacements mémoires sont au total disponibles, apparaissant successivement à l'écran en appuyant plusieurs fois sur le bouton START ❷. Si tous les emplacements de mémoire ne sont pas encore occupés, l'affichage «- - -» apparaît à l'emplacement inoccupé.

Messages d'erreur

La température mesurée est trop élevée. H apparaît sur l'écran si le résultat de la mesure est supérieur à 42,2 °C (mode corporel) ou 100 °C (mode objet).	La température mesurée est trop basse. L apparaît sur l'écran si le résultat de la mesure est inférieur à 34 °C (mode corporel) ou 0 °C (mode objet).	La température ambiante est trop élevée. La température ambiante est supérieure à 40 °C (mode objet)	La température ambiante est trop basse. La température ambiante est inférieure à : 15 °C (mode corporel) 5 °C (mode objet)	Rien ne s'affiche sur l'écran. Un dysfonctionnement s'est produit. 3 brefs signaux sonores sont émis.	Écran vide. Vérifiez le niveau des piles.	Indicateur de pile vide. Insérez une nouvelle pile.

Nettoyage et entretien
• La sonde ❻ est la partie la plus sensible de l'appareil. Protégez-la de la saleté ou des risques de détérioration. Nettoyez la sonde à l'aide d'un coton-tige trempé dans de l'eau chaude ou de l'alcool isopropylique à 70 %.
• Ne trempez pas le thermomètre dans l'eau ou dans tout autre liquide.
Il n'est pas étanche.
• Pour nettoyer le thermomètre, utilisez un chiffon doux légèrement humidifié avec une solution de savon doux ou de l'alcool isopropylique à 70 %. L'eau ne doit pas pénétrer dans l'appareil ! N'utilisez pas l'appareil avant qu'il ne soit complètement sec.
• N'utilisez jamais de détergents agressifs ni de brosses dures.
• Prenez soin de ne pas rayer la lentille de la sonde, l'écran ou le boîtier.
• Évitez de stocker ou d'utiliser l'appareil dans un environnement dont la température est trop élevée ou trop basse (voir les conditions de fonctionnement au chapitre « Données techniques ») et présentant un taux d'humidité trop élevé, une exposition au soleil, une interaction avec le courant électrique ou un endroit poussiéreux. Enlevez la pile de l'appareil si vous ne l'utilisez pas pendant une période prolongée. Autrement, vous encourez le risque que la pile coule.
• Si le thermomètre est utilisé conformément à ce mode d'emploi, aucun entretien ou calibrage périodique n'est nécessaire.

Remarque concernant l'élimination
Cet appareil ne doit pas être éliminé avec les ordures ménagères. Chaque utilisateur est tenu de rapporter tous les appareils électriques ou électroniques, qu'ils contiennent ou non des substances nocives, à un point de collecte dans sa ville ou dans le commerce, afin qu'ils puissent être éliminés de manière écologique. Retirez la pile avant de mettre l'appareil au rebut. Ne jetez en aucun cas vos piles usagées avec vos ordures ménagères, mais dans un conteneur prévu à cet effet, ou dans l'un des points de collecte mis en place dans les commerces spécialisés. Adressez-vous aux autorités locales ou à votre revendeur pour la mise au rebut.

Données techniques

Nom et modèle :	Thermomètre infrarouge multifonctions **FTN**
Système d'affichage :	Affichage numérique (LCD)
Alimentation électrique :	3 V ⎓, 2 piles 1,5 V (type LR03, AAA)
Plage de mesure :	Mode corporel 34-42,2 °C ; mode objet 0-100 °C
Précision de mesure :	34 °C – 35,9 °C : ±0,3 °C
(Mesures en laboratoire)	36 °C – 39 °C : ±0,2 °C 39,1 °C – 42,2 °C : ±0,3 °C
Répétabilité	(dans les conditions d'utilisation)
clinique :	0,18 °C
Durée de mesure	environ 1 seconde
Capacité de stockage	jusqu'à 30 mesures
Arrêt automatique :	environ 3 minutes après la dernière mesure
Conditions de fonctionnement :	Mode corporel 15 - 40 °C ; Mode objet : 5 - 40 °C
Conditions de stockage et de transport :	-20 °C jusqu'à +50 °C
Dimensions :	env. 147 x 38 x 21 mm
Poids :	environ 48 g avec piles
N° de référence :	76120
Code EAN :	40 15588 76120 1

Le marquage CE de l'appareil fait référence à la directive européenne 93/42/CEE. L'appareil est conçu pour un usage domestique. Pour un usage professionnel, un contrôle métrologique doit être effectué une fois par an. Le contrôle est payant et peut être effectué par une instance compétente ou par des services de maintenance agréés, conformément à « l'ordonnance relative aux utilisateurs de dispositifs médicaux ».
Compatibilité électromagnétique : l'appareil est conforme aux exigences de la norme EN 60601-1/-1-2 relative à la compatibilité électromagnétique. Les détails concernant ces données de mesure figurent dans la notice complémentaire.

Par souci d'amélioration constante de nos produits, nous nous réservons le droit d'effectuer des modifications techniques et de conception.

Vous pouvez consulter la version actuelle de ce mode d'emploi à l'adresse suivante : www.medisana.com

Conditions de garantie et de réparation
En cas de réclamation au titre de la garantie, veuillez vous adresser à votre magasin spécialisé ou directement au service après-vente. Si vous devez retourner l'appareil, veuillez indiquer le défaut et joindre une copie du justificatif d'achat. Les conditions de garantie suivantes sont applicables :
1. Les produits **medisana** sont garantis 3 ans à compter de la date de vente. En cas de réclamation au titre de la garantie, la date de vente doit être attestée par un justificatif d'achat ou une facture.
2. Les vices dus à des défauts de matériel ou de fabrication sont réparés gratuitement pendant la période de garantie.
3. Une réparation sous garantie ne prolonge pas la période de garantie, ni pour l'appareil, ni pour les composants remplacés.
4. Sont exclus de la garantie :
  a. Tous les dommages causés par une manipulation incorrecte, par exemple en raison du non-respect du mode d'emploi.
  b. Les dommages dus à la remise en état ou à l'intervention de l'acheteur ou de tiers non habilités.
  c. Les dommages de transport survenant pendant l'acheminement du produit du fabricant à l'utilisateur ou pendant l'envoi au service de réparation.
  d. Les pièces de rechange soumises à l'usure normale.
5. Une responsabilité pour les dommages consécutifs directs ou indirects causés par l'appareil est exclue, même si les dommages subis par l'appareil sont reconnus comme un cas d'application de la garantie.

medisana GmbH
Jagenbergstr. 19
41468 NEUSS, ALLEMAGNE

Vous trouverez l'adresse de service en annexe

ES Termómetro multifunción de infrarrojos

Manual de instrucciones - *¡Leer atentamente!*

Indicaciones de seguridad

¡INDICACIONES IMPORTANTES! ¡GUARDE ESTE MANUAL!

Lea el manual de instrucciones atentamente, sobre todo las indicaciones de seguridad, antes de utilizar el artículo y guarde el manual para posteriores consultas. Si entrega el aparato a terceros, deberá entregarles también este manual de instrucciones.

- Utilice el aparato solamente para el uso previsto en el manual de instrucciones. En caso de uso indebido, se anula el derecho de garantía.
- El aparato no ha sido diseñado para uso comercial.
- El uso de este termómetro no sustituye a la consulta al médico.
- Antes de realizar la medición, las personas y el termómetro deberían encontrarse en un entorno invariable durante al menos 30 minutos.
- Este aparato no debe ser utilizado por personas (incluidos niños) con limitaciones en sus capacidades físicas, sensoriales o intelectuales, o que carezcan de la experiencia y/o los conocimientos necesarios, a no ser que se encuentren bajo supervisión de una persona responsable de su seguridad o que hayan recibido de dicha persona las instrucciones pertinentes para utilizar el aparato correctamente.
- Los menores deben ser supervisados para garantizar que no juegan con el aparato.
- La temperatura en la zona de la frente y las sienes es diferente de la temperatura tomada en el interior del cuerpo, por ejemplo, por vía oral o rectal. En un estadio temprano, una enfermedad febril puede provocar un efecto vasoconstrictor, que enfría la piel. En este caso, la temperatura medida con el termómetro puede ser anormalmente baja. Por ello, si el resultado de la medición no coincide con la percepción del paciente o es anormalmente baja, repita la medición cada 15 minutos. Para contrastar, también puede medir la temperatura corporal interna con un termómetro convencional que sea adecuado para realizar mediciones por vía oral o rectal.
- Es recomendable controlar la temperatura con un termómetro convencional en los casos siguientes:
  1. Si el resultado de la medición es anormalmente bajo.
  2. En recién nacidos dentro de los primeros 100 días.
  3. En niños de menos de tres años con el sistema inmunológico debilitado o que reaccionen de forma preocupante con fiebre o sin ella.
  4. Cuando el usuario utilice el aparato por primera vez o si todavía no se ha familiarizado con su uso correcto.
- En los bebés, la superficie de la piel reacciona muy rápido a la temperatura ambiente. Por ello, no realice ninguna medición con el termómetro mientras maman o después de amamantarles, ya que la temperatura de la piel puede ser más baja que la temperatura corporal.
- En caso de averías o daños, no trate de reparar el aparato personalmente, ya que esto anularía cualquier derecho de garantía. Pregunte a su distribuidor y encargue las reparaciones únicamente a centros de servicio autorizados.
- No modifique ni abra el aparato. Contiene piezas pequeñas que podrían ser ingeridas por los niños.
- No se debe utilizar un aparato dañado.
- No utilice el termómetro en un entorno húmedo. No sumerja el termómetro en agua o en otro líquido. **No es resistente al agua.**
- Este aparato contiene componentes sensibles y debe manipularse con cuidado. Tenga en cuenta las condiciones de almacenamiento y funcionamiento descritas en el capítulo «Datos técnicos».
- No agite ni golpee el termómetro. Evite que se caiga.
- Proteja el aparato de la radiación solar directa, de temperaturas extremadamente altas o bajas, de las impurezas y del polvo.
- Si no va a utilizar el aparato durante un período prolongado, retire las pilas.

ADVERTENCIA: Los resultados de medición obtenidos con este termómetro no constituyen un diagnóstico ni sustituyen la consulta a un médico, al que debe acudirse siempre en caso de duda.

Volumen de suministro y embalaje
En primer lugar, compruebe que el aparato está completo y no presenta ningún daño. En caso de duda, no ponga el aparato en marcha y contacte con su vendedor o su centro de servicio. El volumen de suministro incluye:
• 1 termómetro multifunción de infrarrojos **medisana FTN**
• 1 caja de almacenamiento • 2 pilas de 1,5 V (tipo LR03, AAA, colocadas) • 1 manual de instrucciones

Los embalajes se pueden reutilizar o llevar a centros de reciclaje. Elimine adecuadamente el material de embalaje que ya no necesite. Si al desembalar el producto descubre algún daño ocasionado por el transporte, póngase inmediatamente en contacto con el vendedor.

ADVERTENCIA: mantenga las películas de embalaje fuera del alcance de los niños. ¡Peligro de asfixia!

Medición de la temperatura rápida y sin errores
El termómetro multifunción de infrarrojos de **medisana** permite medir la temperatura corporal de forma precisa y sin contacto (a una distancia aproximada de 5 cm). La medición se realiza por encima de las cejas, en la zona entre la frente y las sienes. El aparato mide el valor de la energía irradiada desde allí y lo convierte en un valor de temperatura. El resultado se muestra en aprox. 1 segundo. Esto permite medir, por ejemplo, la temperatura de un bebé sin perturbar su sueño.
Función adicional: además de para medir la temperatura corporal, el termómetro multifunción de infrarrojos puede utilizarse también para medir la temperatura de un objeto (p. ej., temperatura ambiente, líquidos, superficies). Esta función permite medir en un rango de 0° a 100° Celsius.

Utilización y puesta en servicio
Colocación/extracción de las pilas: Si después de un cierto tiempo de funcionamiento aparece el símbolo ▼ en la pantalla LCD, se deben colocar dos pilas nuevas de 1,5 V (tipo AAA).
Extracción: retire la tapa del compartimento de las pilas ❹ y extraiga las pilas.
Colocación: Ponga pilas nuevas. Asegúrese de que las pilas se colocan en la dirección correcta (figura en el compartimento de las pilas) y vuelva a colocar la tapa del compartimento de las pilas.

INDICACIONES DE SEGURIDAD PARA LAS PILAS

- ¡No abra las pilas!
- ¡En caso necesario, limpie los contactos de las pilas y del aparato antes de introducirlas!
- ¡Retire las pilas gastadas del aparato de inmediato!
- ¡Alto riesgo de pérdida de líquido! ¡Evite el contacto con la piel, los ojos y las mucosas! ¡Si entra en contacto con el ácido de las pilas, lave inmediatamente la zona afectada con mucha agua fresca y acuda de inmediato al médico!
- ¡Si se ha ingerido una pila, debe acudir inmediatamente al médico!
- ¡Ponga la pila en el sentido correcto, compruebe la polaridad!
- ¡Mantenga el compartimento de las pilas bien cerrado!
- ¡Si no va a usar el aparato durante bastante tiempo, saque la pila!
- ¡Mantenga las pilas lejos de los niños!
- ¡No recargue las pilas! ¡Peligro de explosión!
- ¡No cortocircuitar! ¡Peligro de explosión!
- ¡No lanzar al fuego! ¡Peligro de explosión!
- ¡Guarde las pilas que no está utilizando en el embalaje y lejos de objetos metálicos a fin de evitar un cortocircuito!
- ¡No deseche las pilas ni las baterías gastadas en la basura doméstica, sino en contenedores de basura especiales o en una estación de recogida de pilas en comercios especializados!

Configuración

El termómetro FTN presenta sus resultados de medición como valores de referencia de las temperaturas tal como se miden con un termómetro de fiebre convencional. Puede elegir entre los métodos de medición oral (en la boca), axilar (bajo la axila) y rectal (en el ano). Para ello, proceda como sigue:

1. Encienda el aparato pulsado el botón de ENCENDIDO/APAGADO ❸. El interruptor de selección ❼ se encuentra en la posición de
medición de fiebre/modo corporal (arriba/ Ω). El área corporal de referencia ajustada se indica con el correspondiente símbolo intermitente, para la boca, la axila y el ano.
2. Espere hasta que parpadee el símbolo °C, indicando que el aparato está listo para el funcionamiento.
3. Mueva el interruptor ❼ hacia abajo y de nuevo hacia arriba. En la pantalla se muestran los tres símbolos de las áreas corporales de referencia
durante aprox. 3 segundos. El símbolo ajustado parpadea, mientras que los otros dos permanecen sin cambios.
4. Pulse el botón START ❷ en el lapso de 3 segundos para cambiar entre los tres símbolos. En cuanto se realice un cambio, se emite un pitido breve.
5. El símbolo seleccionado parpadea. El ajuste finaliza después de aprox. 5 segundos y el aparato está listo para medir.

Antes de utilizar el aparato

Adaptación del aparato a la temperatura ambiente: para poder realizar una medición precisa de la temperatura corporal, antes el cuerpo debe adaptarse a la temperatura de la estancia en la que se va a efectuar la medición. Debe procederse de igual manera con el termómetro multifunción de infrarrojos **FTN**. Si se produce un cambio de emplazamiento, el termómetro se adapta automáticamente al nuevo entorno. Para adaptar su temperatura a la temperatura de la estancia, el termómetro necesita un período determinado. Este período depende de la diferencia entre ambas temperaturas y puede durar hasta 30 minutos. Solo cuando ha concluido el proceso de adaptación de la temperatura pueden obtenerse resultados de medición precisos.

Medir la temperatura corporal

INDICACIONES para obtener resultados de medición precisos:

- **Antes de realizar la medición, las personas y el termómetro deberían encontrarse en un entorno invariable durante al menos 30 minutos.**
- **No realice mediciones durante o inmediatamente después de amamantar a un bebé.**
- **No utilice el termómetro en un entorno húmedo.**
- **Las personas no deben beber, comer o hacer ejercicio inmediatamente antes o durante una medición.**
- **Limpie la zona que se va a medir, retire el cabello y limpie la suciedad o el sudor antes de colocar el sensor en la posición de medición.**
- **No retire el termómetro del área de medición antes de oír el pitido que confirma que la medición ha finalizado.**
- **Si el sensor se ha ensuciado durante o después de una medición, límpielo con un bastoncillo de algodón humedecido con alcohol de limpieza antes de guardarlo hasta el próximo uso.**

El termómetro se ha probado clínicamente y su seguridad y precisión han sido verificadas y confirmadas cuando se utiliza según estas instrucciones de uso.

1. Mueva el interruptor de selección ❼ a la posición superior para ajustar el modo de medición de la temperatura corporal Ω.
2. Pulse el botón de ENCENDIDO/APAGADO ❸. Se activa la pantalla LCD ❶. El aparato realiza una autocomprobación en la que se muestran brevemente todos los caracteres de la pantalla.
3. A continuación, se visualiza el último resultado de medición memorizado junto con el símbolo M (M = Memory/memoria) durante aprox. 2 segundos.
4. Cuando se escuche un pitido breve y el símbolo de la unidad de medida °C y el símbolo del área corporal de referencia parpadeen, el termómetro estará listo para medir.
5. Para empezar a medir, apunte el sensor ❻ hacia el centro de la frente a una distancia no superior a 5 cm. Si la frente está cubierta de cabello, sudor o suciedad, retírese el cabello o límpiese la suciedad y el sudor para optimizar la precisión de la medición.
6. Pulse y mantenga pulsado el botón START ❷. Se enciende la iluminación azul ❺ para iluminar el área.
7. Ahora, mueva el termómetro por encima de las cejas de manera uniforme desde la frente hasta la sien para encontrar la temperatura más alta. Mientras el sensor explora el área, al principio se emiten pitidos lentos; a medida que el termómetro detecta temperaturas más altas, los pitidos se aceleran. Después, la secuencia de pitidos se ralentiza de nuevo para indicar que ya se ha detectado la temperatura más alta.
8. En cuanto esto suceda, suelte el botón START. - Si el resultado de la medición está por debajo del nivel de fiebre, se escucha un pitido largo y el resultado se muestra en la pantalla con una iluminación de fondo verde. - Si el resultado está por encima del nivel de fiebre, se escuchan 10 pitidos breves y el resultado se muestra en la pantalla con una iluminación de fondo roja para alertar al paciente de una posible fiebre.

NOTA
La temperatura corporal a partir de la cual se habla de fiebre (nivel de fiebre), difiere según la parte del cuerpo en la que se mide: en el ano (rectal) 37,8 °C; en la boca (oral) 37,5 °C; bajo la axila (axilar) 37,2 °C.

9. Cuando el símbolo °C parpadee de nuevo después de aprox. 2 segundos, el termómetro estará listo para otra medición.

Medir la temperatura de un objeto

1. Mueva el interruptor de selección ❼ a la posición inferior para ajustar el modo de medición de la temperatura de un objeto.
2. Pulse el botón de ENCENDIDO/APAGADO ❸. Se activa la pantalla LCD ❶. El aparato realiza una autocomprobación en la que se muestran brevemente todos los caracteres de la pantalla.
3. A continuación, se visualiza el último resultado de medición memorizado junto con el símbolo **M** (M = Memory/memoria) durante aprox. 2 segundos.
4. Cuando se escuche un pitido breve y parpadee el símbolo de la unidad de medida °C, el termómetro estará listo para medir.
5. Para empezar a medir, apunte el sensor ❻ hacia el centro del objeto a una distancia no superior a 5 cm. Si el objeto está cubierto de agua, polvo o suciedad, límpielo antes para optimizar la precisión del resultado.
6. Pulse el botón START ❷. Se enciende la iluminación azul ❺ y se mide la temperatura. Durante el proceso de medición se escucha una secuencia de pitidos.
7. Suelte el botón START ❷ después de unos segundos.

Se emite un pitido largo que confirma la finalización de la medición. Retire el sensor de la posición de medición. En la pantalla se muestra la temperatura medida.

Acceso a los datos de medición guardados

El termómetro puede guardar hasta 30 resultados de medición. Puede acceder a los datos de medición guardados pulsando brevemente el botón START ❷ sin necesidad de encender primero el termómetro con el botón de encendido/apagado ❸.
En la pantalla, a la derecha de la indicación «- - -», parpadea el símbolo M. Después de pulsar de nuevo brevemente el botón START ❷, en la pantalla no iluminada se muestra el número de espacio de memoria 1 e inmediatamente después la última temperatura memorizada.
Debajo de la unidad de medida de la temperatura parpadea el símbolo M. Si vuelve a pulsar el botón START, podrá acceder al resultado de medición guardado en el espacio de memoria «2». Hay un total de 30 espacios de memoria disponibles, que aparecerán uno tras otro en la pantalla pulsando repetidamente el botón START ❷. Si todavía no se han ocupado todos los espacios de memoria, los espacios sin ocupar muestran la indicación «- - -».

Mensajes de error

H °C	L °C	H °C	L °C	Err		▼
La temperatura medida es demasiado alta. En la pantalla aparece la indicación H, cuando la temperatura es superior a 42,2 °C (modo corporal) o 100 °C (modo de objetos).	La temperatura medida es demasiado baja. En la pantalla aparece la indicación L, cuando la temperatura es inferior a 34 °C (modo corporal) o 0 °C (modo de objetos).	La temperatura ambiente es demasiado alta. La temperatura ambiente es superior a 40 °C (modo objetos)	La temperatura ambiente es demasiado baja. La temperatura ambiente es inferior a 15 °C (modo corporal) 5 °C (modo objetos)	Indicación errónea en la pantalla. Se ha producido un fallo de funcionamiento. Se emiten 3 señales acústicas breves.	Pantalla vacía. Compruebe la posición de las pilas.	Indicación de pilas agotadas. Coloque una nueva pila.

FR/ES/IT

Limpieza y cuidados

- El sensor ❻ es la pieza más delicada del aparato. Protéjalo de la suciedad y los daños. Limpie el sensor con un bastoncillo de algodón humedecido con agua tibia o alcohol isopropílico al 70 %.
- No sumerja el termómetro en agua o en otro líquido.
  No es resistente al agua.
- Para limpiar el termómetro, utilice un paño suave ligeramente humedecido con una solución jabonosa suave o con alcohol isopropílico al 70 %. ¡No debe entrar agua en el aparato! No utilice el aparato hasta que se haya secado del todo.
- No utilice agentes limpiadores corrosivos, disolventes, gasolina ni cepillos duros.
- Procure que la lente del sensor, la pantalla y la carcasa no sufran arañazos.
- No guarde ni utilice el aparato en un entorno con una temperatura y una humedad relativa demasiado altas o demasiado bajas (véanse las condiciones de funcionamiento en el apartado «Datos técnicos»), bajo la luz solar, en contacto con la corriente eléctrica o en un entorno con polvo. Retire las pilas del aparato si no quiere utilizarlo durante un período prolongado. De lo contrario, existe el riesgo de que se produzcan fugas en las pilas.
- Si se utiliza el termómetro como se indica en el presente manual de instrucciones, no hace falta someterlo periódicamente a mantenimiento o calibración.

Indicaciones para la eliminación

Este aparato no debe eliminarse con la basura doméstica. Todos los usuarios están obligados a entregar los aparatos eléctricos o electrónicos, sin importar si contienen sustancias tóxicas o no, en un punto de recogida de su municipio o del comercio para que puedan ser eliminados de forma no contaminante. Extraiga las pilas antes de eliminar el aparato. No deseche las pilas gastadas en la basura doméstica, sino en contenedores de basura especiales o en una estación de recogida de pilas en comercios especializados. Para más información sobre la eliminación, pregunte a las autoridades municipales o a su vendedor.

Datos técnicos

Nombre y modelo:	Termómetro multifunción de infrarrojos **medisana FTN**
Sistema de visualización:	Pantalla digital (LCD)
Alimentación:	3 V ⎓, 2 pilas 1,5 V (tipo LR03, AAA)
Rango de medición:	Modo corporal 34-42,2 °C; modo objetos 0-100 °C
Precisión de medición:	34 °C a 35,9 °C: ±0,3 °C
(mediciones en laboratorio)	36 °C a 39 °C: ±0,2 °C
	39,1 °C a 42,2 °C: ±0,3 °C
Repetibilidad	(si se cumplen las condiciones de funcionamiento)
clínica:	0,18 °C
Duración de la medición	aprox. 1 segundo
Capacidad de almacenamiento	hasta 30 mediciones
Desconexión automática:	aprox. 3 minutos después de la última medición
Condiciones de funcionamiento:	Modo corporal: 15 a 40 °C; modo objetos: 5 a 40 °C
Condiciones de transporte y almacenamiento:	-20 °C a +50 °C
Dimensiones:	aprox. 147 x 38 x 21 mm
Peso:	aprox. 48 g, incluidas las pilas
N.º de artículo:	76120
Código EAN:	40 15588 76120 1

La marca CE del aparato hace referencia a la directiva europea 93/42/CEE. El aparato ha sido diseñado para un uso doméstico. Si se va a utilizar con fines comerciales, debe someterse una vez al año a un control metrológico. Este control está sujeto a costes y lo puede llevar a cabo una autoridad competente o los centros de servicios de mantenimiento autorizados conforme al «Reglamento para operadores de productos médicos».
Compatibilidad electromagnética: El aparato cumple los requisitos de la norma EN 60601-1/-1-2 de compatibilidad electromagnética. Para obtener más información sobre estos datos de medición, consulte la hoja adjunta.

Debido a las mejoras continuas del producto, nos reservamos el derecho a realizar modificaciones técnicas y de diseño.

Encontrará la versión actual del presente manual de instrucciones en www.medisana.com

Condiciones de garantía y reparación

En caso de una reclamación de garantía, póngase en contacto con su comercio especializado o directamente con el centro de servicio. Si tuviese que enviar el aparato, indique cuál es el defecto y adjunte una copia del comprobante de compra. Las condiciones de garantía aplicables son las siguientes:

1. Los productos **medisana** tienen una garantía de 3 años a partir de la fecha de compra. En caso de reclamación de garantía, deberá demostrar la fecha de compra presentando el comprobante de compra o la factura.
2. Los defectos debidos a errores de material o de producción se subsanan gratuitamente dentro del plazo de garantía.
3. Percibir una prestación de garantía no prorroga el plazo de garantía del aparato ni de las piezas reemplazadas.
4. La garantía no incluye:
  a. Daños debidos a una manipulación inadecuada, p. ej., debidos a la inobservancia de las instrucciones de uso.
  b. Daños derivados de la reparación o la intervención del comprador o de terceros no autorizados.
  c. Daños de transporte sufridos durante el recorrido desde el fabricante hasta el usuario o durante el envío al centro de servicio.
  d. Los recambios sometidos a un desgaste normal.
5. También se excluye cualquier responsabilidad por daños secundarios directos o indirectos ocasionados por el aparato, aunque el daño en el aparato se considere cubierto por la garantía.

medisana GmbH
Jagenbergstr. 19
41468 NEUSS, ALEMANIA

Encontrará la dirección del centro de servicio en la hoja informativa adjunta.

IT Termometro a infrarossi multifunzione

Istruzioni per l'uso - *Si prega di leggere attentamente!*

Indicazioni per la sicurezza

INDICAZIONI IMPORTANTI! CONSERVARE ASSOLUTAMENTE!
Prima di utilizzare il dispositivo leggere attentamente le istruzioni per l'uso, in particolare le indicazioni di sicurezza, e conservarle per eventuali impieghi futuri. Se il dispositivo viene dato a terzi, consegnare sempre anche le presenti istruzioni per l'uso.

- Utilizzare il dispositivo solo per lo scopo previsto e secondo le istruzioni per l'uso. In caso di modifica della destinazione d'uso il diritto alla garanzia decade.
- L'apparecchio non è destinato all'uso commerciale.
- L'utilizzo di questo termometro non sostituisce la consultazione del medico.
- La persona e il termometro devono restare per almeno 30 minuti nello stesso ambiente prima di poter effettuare la misurazione.
- Questo dispositivo non è destinato all'utilizzo da parte di persone (compresi i bambini) con capacita fisiche, sensoriali o intellettive ridotte o senza l'esperienza e/o la competenza necessarie, a meno che queste non siano sorvegliate da una persona responsabile della loro sicurezza o non abbiano ricevuto dalla stessa le istruzioni sull'utilizzo del dispositivo.
- I bambini devono essere sorvegliati per evitare che giochino con il dispositivo.
- La temperatura nella zona della fronte e delle tempie è diversa dalla temperatura corporea rilevata per es. con misurazione nella zona orale o rettale. Una malattia con febbre allo stadio iniziale può causare un effetto di vasocostrizione, che raffredda l'epidermide. In questo caso la temperatura misurata con il termometro può essere eccezionalmente bassa. Pertanto se l'esito della misurazione non coincide con le sensazioni del paziente o risulta insolitamente basso, ripetere la misurazione ogni 15 minuti. Per controllo è possibile anche misurare la temperatura corporea con un termometro tradizionale, adatto per la misurazione nella zona orale o rettale.
- Si raccomanda una misurazione di controllo con un termometro clinico convenzionale nei seguenti casi:
  1. Quando il risultato della misurazione è eccessivamente basso,
  2. In caso di neonati entro i primi 100 giorni,
  3. Nei bambini di età inferiore a 3 anni con un sistema immunitario a rischio o che reagiscono in modo preoccupante in caso di febbre o in assenza di febbre,
  4. Quando l'utilizzatore applica il dispositivo per la prima volta o non ha ancora familiarità con il corretto utilizzo.
- La superficie cutanea dei neonati reagisce molto in fretta alla temperatura ambiente. Pertanto non eseguire misurazioni con il termometro durante o dopo l'allattamento, in quanto la temperatura della cute può essere più bassa della temperatura corporea.
- In caso di anomalie o di guasti non riparare direttamente il dispositivo, poiché in questo modo decade ogni diritto di garanzia. Consultare il proprio rivenditore e fare eseguire i lavori di riparazione solo presso i centri di assistenza autorizzati.
- Non modificare né aprire l'apparecchio. Esso contiene piccoli componenti che i bambini potrebbero ingerire.
- Non utilizzare un apparecchio danneggiato.
- Non utilizzare il termometro in ambiente umido. Non introdurre il termometro nell'acqua né in altri liquidi. **Non è impermeabile.**
- Questo apparecchio comprende componenti sensibili e deve essere utilizzato con cautela. Rispettare le condizioni di stoccaggio e di esercizio riportate nel paragrafo "Dati tecnici".
- Non agitare né sbattere il termometro. Non farlo cadere.
- Proteggere l'apparecchio dall'esposizione diretta alla luce solare, da temperature estremamente alte o basse, da impurità e dalla polvere.
- Rimuovere la batteria se si intende non utilizzare l'apparecchio per lungo tempo.

AVVERTENZA - La misurazione ottenuta con questo dispositivo non rappresenta una diagnosi e non sostituisce la consultazione di un medico, che deve essere chiamato in caso di dubbi.

Fornitura e imballaggio

Controllare innanzitutto se l'apparecchio è completo e se presenta eventuali danneggiamenti. In caso di dubbio, non utilizzare l'apparecchio e rivolgersi al proprio rivenditore o al centro assistenza. La fornitura comprende:
• 1 **medisana** Termometro a infrarossi multifunzione **FTN**
• 1 scatola per custodia • 2 batterie 1,5 V (tipo LR03, AAA, già inserite) • 1 istruzioni per l'uso

Gli imballaggi sono riutilizzabili o possono essere riciclati nel circuito delle materie prime. Si prega di smaltire il materiale di imballaggio non più necessario secondo le disposizioni vigenti. Se all'apertura dell'imballo si riscontrano danni dovuti al trasporto, mettersi in contatto tempestivamente con il proprio rivenditore.

AVVERTIMENTO - Assicurarsi che i sacchetti d'imballaggio non siano alla portata dei bambini! Pericolo di soffocamento!

Misurazione della temperatura - in modo rapido e preciso!

Mediante il termometro **medisana** a infrarossi multifunzione è possibile misurare la temperatura corporea con precisione, senza contatto (a distanza di ca. 5 cm). La misurazione si effettua sopra l'arcata sopraciliare, nella zona tra la fronte e le tempie. Il valore dell'energia irradiata in quel punto viene rilevato e convertito in un valore di temperatura. Entro ca. 1 secondo il display mostra il risultato della misurazione. In questo modo, per es. è possibile misurare la temperatura dei neonati senza disturbarli mentre dormono.
Funzione aggiuntiva: Oltre a misurare la temperatura corporea, il termometro a infrarossi multifunzione può essere utilizzato anche per misurare la temperatura di oggetti (per es. la temperatura ambiente, di liquidi, di superfici). Con questa funzione è possibile la misurazione nella gamma da 0° a 100°Celsius.

Applicazione - Messa in esercizio

Rimozione / inserimento delle batterie: Se dopo un certo tempo di utilizzo sul display LCD compare il simbolo ▼ è necessario inserire due nuove batterie da 1,5V (tipo AAA).
Rimozione delle batterie: Togliere il coperchio del vano batterie ❹, rimuovere la batteria.
Inserimento delle batterie: Inserire nuove batterie. Prestare attenzione alla corretta direzione di inserimento delle batterie (schema nel vano batterie) e riposizionare il coperchio del vano batterie.

INDICAZIONI DI SICUREZZA PER LA BATTERIA

• Non smontare le batterie!
• Se necessario, pulire i contatti delle batterie e dell'apparecchio prima di inserire le batterie!
• Rimuovere immediatamente dall'apparecchio le batterie esaurite!
• Elevato rischio di fuoriuscita di liquidi, evitare il contatto con la pelle, con gli occhi e con le mucose! In caso di contatto con l'acido delle batterie, sciacquare immediatamente le zone interessate con abbondante acqua pulita e consultare subito un medico!
• In caso di ingestione di una batteria, consultare immediatamente un medico!
• Inserire correttamente la batteria e prestare attenzione alla polarità!
• Il vano batteria deve essere ben chiuso!
• In caso di prolungato inutilizzo, rimuovere la batteria dall'apparecchio!
• Tenere le batterie fuori dalla portata dei bambini!
• Non ricaricare le batterie! Pericolo di esplosione!
• Non cortocircuitare! Sussiste il pericolo di esplosione!
• Non gettare nel fuoco! Sussiste il pericolo di esplosione!
• Conservare le batterie inutilizzate nella confezione originale e lontano da oggetti metallici, in modo da evitare cortocircuiti!
• Non smaltire batterie usate e accumulatori usati con i rifiuti domestici, bensì tra i rifiuti speciali o presso i punti di raccolta delle batterie nei punti vendita specializzati!

Come effettuare le impostazioni

Il termometro FTN presenta i risultati di misurazione come valori di riferimento rispetto alle temperature, come vengono rilevate con un tradizionale termometro che misura la febbre. Potete scegliere tra il metodo di misurazione orale (nel cavo orale), ascellare (sotto l'ascella) e rettale (nell'ano). Procedere come segue:

1. Accendere l'apparecchio mediante il tasto ON/OFF ❸. Il selettore ❼ si trova nella posizione per misurare la febbre / modalità corporea (in alto / Ω. La zona del corpo impostata per riferimento è indicata da un rispettivo simbolo lampeggiante, per il cavo orale, per il cavo ascellare e per l'ano.
2. Attendere che lampeggi il simbolo °C, a indicare che l'apparecchio è pronto per l'uso.
3. Portare il selettore ❼ in basso e di nuovo in alto. I tre simboli delle zone del corpo di riferimento vengono visualizzate sul display per ca. 3 secondi. Il simbolo impostato lampeggia, gli altri due restano invariati.
4. Mediante il tasto START ❷ entro 3 secondi potete passare da uno all'altro dei tre simboli. Ad ogni cambio l'apparecchio emette un breve segnale acustico.
5. Il simbolo selezionato lampeggia. L'impostazione si conclude dopo ca. 5 secondi e l'apparecchio è pronto per effettuare la misurazione

Prima dell'uso

Adattamento del dispositivo alla temperatura ambiente: Per poter effettuare una misurazione accurata della temperatura corporea, il corpo deve prima adattarsi alla temperatura ambiente in cui deve essere effettuata la misurazione. Questo vale anche per il termometro a infrarossi multifunzione **FTN**. Se la posizione viene modificata, si adatta automaticamente al nuovo ambiente. Il dispositivo richiede un certo tempo per adattare la temperatura del termometro alla temperatura ambiente. Ciò dipende dalla differenza tra le due temperature e può richiedere fino a 30 minuti. Risultati di misurazione precisi possono essere raggiunti solo quando questo processo di compensazione della temperatura è concluso.

Misurazione della temperatura corporea

INDICAZIONI, per ottenere misurazioni precise:

- **La persona e il termometro devono restare per almeno 30 minuti nello stesso ambiente prima di poter effettuare la misurazione.**
- **Non effettuare misurazioni durante o subito dopo l'allattamento del neonato.**
- **Non utilizzare il termometro in ambiente umido.**
- **Si consiglia di evitare di bere, mangiare o fare sforzi fisici subito prima o durante una misurazione.**
- **Pulire l'area di misurazione e rimuovere sporco, capelli o sudore prima di collocare il sensore nella posizione di misurazione.**
- **Non rimuovere il termometro dall'area di misurazione finché non si sente il segnale acustico che conferma la fine del processo di misurazione.**
- **Se il sensore viene sporcato durante o dopo una misurazione, va pulito con un bastoncino di ovatta precedentemente immerso in alcool denaturato, prima di riporre il termometro in attesa del successivo utilizzo.**

Questo termometro è stato clinicamente testato e la sua sicurezza e accuratezza verificate e confermate, purché utilizzato in conformità con quanto riportato in questo manuale di istruzioni.

1. Portare il selettore ❼ nella posizione in alto per impostare la modalità di misurazione della temperatura corporea Ω.
2. Premere il tasto ON/OFF ❸. Il display LCD a cristalli liquidi ❶ viene attivato. L'apparecchio esegue un test automatico nel corso del quale vengono visualizzati tutti i caratteri del display.
3. Viene quindi visualizzato l'ultimo risultato di misurazione registrato, insieme con il simbolo M (M = Memory/memoria) per circa 2 secondi.
4. Quando l'apparecchio emette un breve segnale acustico e il simbolo dell'unità di misura °C lampeggia insieme con il simbolo della zona del corpo di riferimento il termometro è pronto per la misurazione.
5. Per iniziare la misurazione puntare il sensore ❻ a una distanza non superiore a 5 cm dal centro della fronte. Per ottimizzare la precisione della misurazione, rimuovere dalla fronte capelli, sudore o sporco.
6. Premere e tenere premuto il tasto START ❷. Laluce blu❺ si accende per illuminare l'area.
7. Spostare il termometro uniformemente al di sopra dell'arcata sopraciliare dalla fronte alla tempia per rilevare la temperatura massima. Mentre il sensore effettua la scansione dell'area, inizialmente vengono emessi segnali acustici a ritmo lento; non appena il termometro rileva temperature più elevate il ritmo dei segnali acustici accelera. Poi la sequenza dei segnali acustici rallenta di nuovo a indicare che è stata rilevata la temperatura massima.
8. Non appena ciò si verifica rilasciare il tasto START. - Se il valore misurato è al di sotto del livello febbre l'apparecchio emette un segnale acustico prolungato e il display si illumina in verde. - Se il valore misurato è a livello di febbre o più elevato, l'apparecchio emette 10 brevi segnali acustici e il display si illumina in rosso, per segnalare al paziente il possibile stato febbrile.

NOTA
La temperatura corporea che indica uno stato febbrile (livello di febbre) è differente a seconda della zona del corpo in cui viene misurata: nell'ano (rettale) 37,8 °C; nel cavo orale (orale) 37,5 °C; nel cavo ascellare (ascellare) 37,2 °C

9. Quando il simbolo °C lampeggia di nuovo dopo ca. 2 secondi, il termometro è pronto per un'altra misurazione.

Misurazione della temperatura degli oggetti

1. Portare il selettore ❼ nella posizione in basso per impostare la modalità di misurazione della temperatura degli oggetti.
2. Premere il tasto ON/OFF ❸. Il display LCD a cristalli liquidi ❶ viene attivato. L'apparecchio esegue un test automatico, nel corso del quale vengono visualizzati tutti i caratteri del display.
3. Viene quindi visualizzato l'ultimo risultato della misurazione registrato insieme con il simbolo **M**(Memory/memoria) per ca. 2 secondi.
4. Quando l'apparecchio emette un breve segnale acustico e il simbolo dell'unità di misura °C lampeggia il termometro è pronto per eseguire la misurazione.
5. Per iniziare la misurazione puntare il sensore ❻ a una distanza non superiore a 5 cm dal centro dell'oggetto. Per ottimizzare la precisione della misurazione, rimuovere eventuale acqua, polvere o sporco dall'oggetto.
6. Premere il tasto START ❷. Si accende la luce blu❺ e la temperatura viene rilevata. Il procedimento di misurazione è accompagnato da una serie di segnali acustici.
7. Dopo qualche secondo rilasciare il tasto START❷.

L'apparecchio emette un segnale acustico prolungato a conferma della conclusione del procedimento di misurazione. Allontanare il sensore dal punto di misurazione. Il display visualizza la temperatura misurata.

Come richiamare dati di misurazione salvati

Il termometro è in grado di memorizzare fino a 30 misurazioni. È possibile richiamare i dati di misurazione salvati premendo brevemente il tasto START ❷ senza prima accendere il termometro mediante il tasto On/Off ❸.
Sul display, a destra accanto all'indicazione "- - -" compare il simbolo M. Dopo aver premuto di nuovo brevemente il tasto START❷
compare sul display non illuminato il numero della casella di memoria 1 e subito dopo l'ultimo valore della temperatura salvato. Sotto l'unità di misura della temperatura lampeggia il simbolo M. Premendo nuovamente il tasto START è possibile richiamare il risultato della misurazione salvato nella posizione di memoria "2". Sono disponibili in totale 30 caselle di memoria, che vengono visualizzate sul display una dopo l'altra premendo ripetutamente il tasto START ❷. Se non tutte le caselle di memoria sono occupate, in questa casella di memoria viene visualizzata l'indicazione "- - -".

Messaggi di errore

H °C	L °C	H °C	L °C	Err		▼
La temperatura misurata è troppo alta. Sul display compare l'indicazione H se il risultato della misurazione è maggiore di 42,2 °C (modalità corporea) o di 100°C (modalità oggetti).	La temperatura misurata è troppo bassa. Sul display compare l'indicazione L se il risultato della misurazione è minore di 34 °C (modalità corporea) o di 0°C (modalità oggetti).	La temperatura ambiente è troppo alta. La temperatura ambiente è maggiore di 40°C (modalità oggetti)	La temperatura ambiente è troppo bassa. La temperatura ambiente è inferiore a: 15°C (modalità corporea) 5°C (modalità oggetti)	Indicazione di errore sul display. Malfunzionamento. L'apparecchio emette 3 brevi segnali acustici.	Display vuoto. Controllare la posizione della batteria.	Indicazione di batteria scarica. Inserire una batteria nuova.

Pulizia e cura

- Il sensore ❻ è l'elemento più sensibile dell'apparecchio. Va protetto da sporco o da danni. Pulire il sensore con un bastoncino di ovatta precedentemente immerso in acqua calda o in alcool isopropilico al 70%.
- Non introdurre il termometro nell'acqua né in altri liquidi.
  Non è impermeabile.
- Per la pulizia del termometro utilizzare un panno morbido leggermente inumidito con saponata delicata o con alcool isopropilico al 70%. Nell'apparecchio non deve penetrare acqua! Riutilizzare l'apparecchio solo quando è completamente asciutto.
- Non utilizzare mai detergenti aggressivi, diluenti, benzina o spazzole molto dure.
- Prestare attenzione a non graffiare la lente del sensore, il display e l'involucro.
- Non riporre né utilizzare l'apparecchio in un ambiente a temperatura o con umidità troppo alta o troppo bassa (vedere Condizioni di esercizio al capitolo "Dati tecnici"), alla luce solare, in collegamento con corrente elettrica o in un luogo polveroso. Estrarre la batteria dall'apparecchio se non lo si utilizza per un periodo di tempo prolungato. In caso contrario la batteria potrebbe scaricarsi.
- Se il termometro viene utilizzato nel rispetto delle presenti istruzioni per l'uso, non è necessaria alcuna regolare manutenzione o taratura.

Indicazioni per lo smaltimento

Questo dispositivo non può essere smaltito con i rifiuti domestici. Ciascun consumatore è tenuto a conferire tutti i dispositivi elettrici o elettronici, indipendentemente dal fatto che contengano o meno sostanze nocive, presso un punto di raccolta della propria città o presso il rivenditore locale, affinché essi possano essere destinati a uno smaltimento rispettoso dell'ambiente. Rimuovere le batterie prima di smaltire l'apparecchio. Non smaltire batterie usate con i rifiuti domestici, bensì tra i rifiuti speciali o presso i punti di raccolta delle batterie nei punti vendita specializzati. Per lo smaltimento rivolgersi alle autorità del proprio comune o al proprio rivenditore.

Dati tecnici

Nome e modello:	**medisana** Termometro a infrarossi multifunzione **FTN**
Sistema di visualizzazione:	Display digitale (LCD a cristalli liquidi)
Alimentazione:	3 V ⎓, 2 batterie da 1,5 V (tipo LR03, AAA)
Campo di misurazione:	Modalità corporea 34-42,2°C; modalità oggetti 0-100°C
Precisione di misurazione:	34 °C – 35,9 °C: ±0,3 °C
(misurazioni in laboratorio)	36 °C – 39 °C: ±0,2 °C
	39,1 °C – 42,2 °C: ±0,3 °C
Ripetibilità	(nel rispetto delle condizioni di esercizio)
clinica	0,18°C
Durata di misurazione	ca. 1 secondo
Spazio di archiviazione	fino a 30 misurazioni
Spegnimento automatico:	circa 3 minuti dopo l'ultima misurazione
Condizioni di esercizio:	Modalità corporea: 15 - 40°C; Modalità oggetti: 5 - 40°C
Condizioni di stoccaggio / trasporto:	da -20° C a +50°C
Dimensioni:	ca. 147 x 38 x 21 mm
Peso:	ca. 48 g batteria inclusa
Codice art.	76120
Codice EAN:	40 15588 76120 1

La marcatura CE del dispositivo si riferisce alla Direttiva UE 93/42/CEE. L'apparecchio è stato progettato per l'utilizzo domestico. Per uso commerciale si deve effettuare un controllo metrologico una volta all'anno. Il controllo è a pagamento e può essere effettuato dall'autorità competente o da un servizio di manutenzione autorizzato, ai sensi del "Regolamento relativo ai gestori di dispositivi medici".
Compatibilità elettromagnetica: Il dispositivo soddisfa i requisiti della norma EN 60601-1/-1-2 sulla compatibilità elettromagnetica. I dettagli di queste misurazioni sono disponibili nella scheda separata.

Nell'intento di migliorare costantemente i prodotti ci riserviamo il diritto di apportare modifiche tecniche e strutturali.

La versione aggiornata delle presenti istruzioni per l'uso è disponibile nel sito www.medisana.com.

Condizioni di garanzia e di riparazione

In caso di richieste di garanzia, rivolgersi al proprio punto vendita specializzato o direttamente al centro assistenza. Qualora sia necessario rispedire il dispositivo, indicare il guasto e allegare una copia della ricevuta di acquisto. Si applicano le seguenti condizioni di garanzia:

1. I prodotti **medisana** sono coperti da una garanzia di 3 anni dalla data di acquisto. In caso di richieste di garanzia la data di acquisto va dimostrata dalla ricevuta di acquisto o dalla fattura.
2. I vizi derivanti da difetti dei materiali o di produzione vengono eliminati gratuitamente nell'arco del periodo di garanzia.
3. Una prestazione in garanzia non comporta il prolungamento del periodo di garanzia stesso, né per il dispositivo né per i componenti sostituiti.
4. La garanzia non include:
  a. Tutti i danni derivanti da uso improprio, per es. da mancato rispetto delle istruzioni per l'uso.
  b. Danni da attribuirsi a riparazione o a interventi da parte dell'acquirente o di terzi non autorizzati.
  c. Danni da trasporto verificatisi nel tragitto dal produttore al consumatore o in occasione della spedizione al servizio di assistenza.
  d. Gli accessori soggetti a normale usura.
5. È esclusa la responsabilità per danni conseguenti diretti o indiretti causati dall'apparecchio, anche se il danno all'apparecchio viene riconosciuto come caso di garanzia.

medisana GmbH
Jagenbergstr. 19
41468 NEUSS, GERMANIA

L'indirizzo dei centri assistenza è disponibile in una scheda separata in allegato.

PT/GR/FI

medisana®

FTN

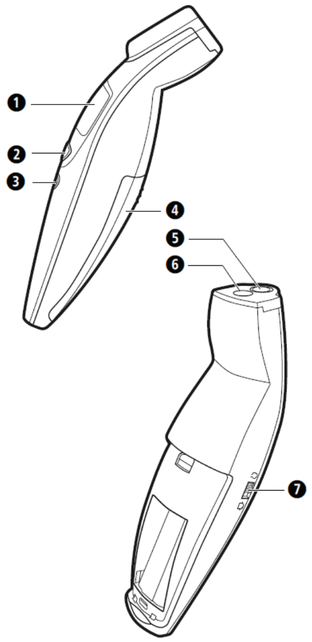

PT Aparelho e controlos
1. Visor LCD iluminado
2. **Botão START**(inicia a medição e apresenta os dados guardados)
3. Botão LIGAR/DESLIGAR (I/0)
4. Compartimento das pilhas
5. Iluminação
6. Sensor
7. Botão de seleção (medição da temperatura corporal ou de objetos)

GR Συσκευή και στοιχεία χειρισμού
1. Φωτιζόμενη οθόνη ενδείξεων LCD
2. Πλήκτρο **START** (έναρξη μέτρησης και πρόσβαση στα αποθηκευμένα στη μνήμη δεδομένα)
3. Πλήκτρο ενεργοποίησης/απενεργοποίησης (I/0)
4. Θήκη μπαταρίας
5. Φωτισμός
6. Αισθητήρας
7. Διακόπτης επιλογής (Θερμομέτρηση σώματος - ή θερμομέτρηση αντικειμένου)

FI Laite ja käyttöelementit
1. Valaistu LCD-näyttö
2. **START**-painike (käynnistää mittauksen ja hakee tallennetut tiedot)
3. Päälle-/pois-painike (I/0)
4. Paristolokero
5. Valaistus
6. Anturi
7. Valintakytkin (kehon tai esineen lämpötilan mittaus)

Explicação dos símbolos / Επεξήγηση συμβόλων / Merkkien selitys:

Este manual de instruções pertence a este aparelho. Contém informações importantes sobre a constituição e o manuseamento do aparelho. Leia o manual de instruções na íntegra. A inobservância das instruções pode causar ferimentos graves ou danos no artigo.
Το παρόν εγχειρίδιο οδηγιών χρήσης ανήκει στο συγκεκριμένο προϊόν. Περιλαμβάνει σημαντικές πληροφορίες σχετικά με τη διάρθρωση και τον χειρισμό. Διαβάστε ολόκληρο το εγχειρίδιο οδηγιών χρήσης. Η μη τήρηση των προκείμενων οδηγιών μπορεί να έχει ως επακόλουθο την πρόκληση σοβαρών σωματικών βλαβών ή υλικών ζημιών στο προϊόν.
Tämä käyttöohje kuuluu tähän laitteeseen. Se sisältää tärkeitä tietoja laitteen rakenteesta ja käsittelystä. Lue koko käyttöohje. Tämän ohjeen noudattamatta jättäminen voi johtaa vakaviin loukkaantumisiin tai laitevaurioihin.

AVISO / ΠΡΟΕΙΔΟΠΟΙΗΣΗ / VAROITUS
Estes avisos têm de ser respeitados, a fim de evitar eventuais ferimentos no utilizador.
Αυτές οι προειδοποιητικές υποδείξεις πρέπει να τηρούνται υποχρεωτικά, προς αποφυγή πιθανού τραυματισμού του χρήστη.
Näitä varoituksia tulee noudattaa, jotta vältetään käyttäjän mahdollinen loukkaantuminen.

ATENÇÃO / ΠΡΟΣΟΧΗ / HUOMIO
Estas indicações têm de ser respeitadas, a fim de evitar possíveis danos no aparelho.
Αυτές οι προειδοποιητικές υποδείξεις πρέπει να τηρούνται, προς αποφυγή πιθανής πρόκλησης ζημιάς στη συσκευή.
Näitä huomautuksia tulee noudattaa, jotta vältetään laitteen mahdolliset vauriot.

NOTA / ΟΔΗΓΙΑ / OHJE
Estas notas fornecem informações adicionais úteis relativas à instalação ou ao funcionamento.
Οι παρούσες υποδείξεις περιλαμβάνουν χρήσιμες πρόσθετες πληροφορίες σχετικά με την εγκατάσταση ή τη λειτουργία.
Nämä ohjeet antavat hyödyllistä lisätietoa asennuksesta tai käytöstä.

Classificação do aparelho: Tipo BF Ταξινόμηση συσκευής: Τύπος BF Laiteluokitus: Tyyppi BF

Intervalo de temperatura Εύρος θερμοκρασίας Lämpötila-alue

Proteger de humidade Να προστατεύεται από την υγρασία Suojaa kosteudelta

IP22 Indicação do tipo de proteção contra objetos sólidos e água
Πληροφορία για τον τύπο προστασίας από στερεά αντικείμενα και νερό
Tieto suojausluokasta kiinteitä esineitä ja vettä vastaan

LOT Número de lote Αριθμός παρτίδας ERÄ-numero

Fabricante Κατασκευαστής Valmistaja

Data de fabrico Ημερομηνία παραγωγής Valmistuspäivä

CE 0297

PT Termómetro de infravermelhos multifunções

Manual de instruções - *Por favor, leia com atenção!*

Indicações de segurança

INDICAÇÕES IMPORTANTES! GUARDAR SEM FALTA!

Antes de começar a utilizar o aparelho, leia atentamente o manual de instruções, sobretudo as indicações de segurança, e guarde o manual de instruções para consulta futura. Ao entregar o aparelho a terceiros, certifique-se que entrega também o presente manual de instruções.

- Utilize o aparelho apenas segundo o uso correto previsto no manual de instruções. Em caso de uso indevido, perde o direito à garantia.
- O aparelho não se destina ao uso comercial.
- A utilização deste termómetro não substitui a consulta de um médico.
- Antes de fazer uma medição, as pessoas e o termómetro devem estar num ambiente constante durante, pelo menos, 30 minutos.
- Este aparelho não se destina a ser utilizado por pessoas (incluindo crianças) com capacidades físicas, sensoriais ou mentais limitadas, ou com falta de experiência e/ou conhecimentos, a menos que sejam supervisionadas por uma pessoa responsável pela sua segurança ou tenham recebido instruções sobre como usar o aparelho.
- As crianças devem ser vigiadas para garantir que não brincam com o aparelho.
- A temperatura da área da testa e da têmpora é diferente da temperatura corporal central, que é medida por via oral ou retal, por exemplo. Uma doença febril pode produzir um efeito vasoconstritor (vasoconstrição) numa fase precoce, o que arrefece a pele. Neste caso, a temperatura medida com o termómetro pode ser excepcionalmente baixa. Se, por conseguinte, um resultado de medição não corresponder à sensação do paciente ou for anormalmente baixo, repita a medição a cada 15 minutos. Também pode verificar a temperatura corporal central com um termómetro convencional adequado para medição oral ou retal.
- É recomendada uma medição de controlo com um termómetro convencional nos seguintes casos:
  1. Se o resultado da medição for surpreendentemente baixo;
  2. Em recém-nascidos, nos primeiros 100 dias;
  3. Em crianças com menos de três anos de idade que tenham o sistema imunitário comprometido ou quando a ocorrência ou não ocorrência de febre é uma preocupação;
  4. Quando se trata da primeira utilização do aparelho ou ainda está a familiarizar-se com o seu uso correto.
- A superfície da pele dos bebés reage muito rapidamente à temperatura ambiente. Por conseguinte, não faça medições com o termómetro durante ou após a amamentação, pois, neste caso, a temperatura da pele pode ser inferior à temperatura central do corpo.
- Em caso de avaria ou danos, não conserte o aparelho, uma vez que isto implicará uma perda de todos os direitos de garantia. Consulte o seu revendedor de forma a que as reparações do aparelho sejam feitas apenas por serviços de assistência técnica autorizados.
- Não modifique e/ou abra o aparelho. O aparelho contém peças pequenas que podem ser engolidas por crianças.
- Um aparelho danificado não deve ser utilizado.
- Não utilize o termómetro em ambientes húmidos. Não coloque o termómetro em água ou em qualquer outro líquido. **O termómetro não é à prova de água.**
- Este aparelho é constituído por componentes sensíveis e deve ser manuseado com cuidado e atenção. Observe as condições de armazenamento e funcionamento descritas na secção "Dados técnicos".
- Não agite ou bata no termómetro. Não o deixe cair.
- Proteja o aparelho da luz solar direta, temperaturas extremamente altas ou baixas, sujidades e poeira.
- Se prevê não usar o aparelho por um longo período, remova as pilhas.

AVISO - As leituras obtidas por este termómetro não constituem um diagnóstico e não substituem a consulta de um médico, que deve ser consultado sempre em caso de dúvida.

Material fornecido e embalagem
Verifique, em primeiro lugar, se o aparelho está completo e se não apresenta nenhum dano. Em caso de dúvida, não coloque o aparelho em funcionamento e entre em contacto com o seu revendedor ou com o seu serviço de assistência técnica. O volume de fornecimento inclui:
• 1 **Termómetro**de infravermelhos multifunções medisana **FTN**
• 1 caixa de armazenamento • 2 pilhas 1,5 V (Tipo LR03, AAA, já colocadas) • 1 manual de instruções

As embalagens são reutilizáveis ou podem ser recicladas. Elimine corretamente o material de embalagem que já não for necessário. Caso detete danos provocados pelo transporte ao retirar o aparelho da embalagem, entre imediatamente em contacto com o seu revendedor.

AVISO - Tenha atenção para que as películas da embalagem não cheguem às mãos das crianças. Existe perigo de asfixia!

Meça a febre - de forma rápida e sem erros!
Com o termómetro de infravermelhos multifunções **medisana** é possível medir a temperatura corporal com precisão e sem contato (aprox. 5 cm de distância). A medição é feita acima das sobrancelhas, na área entre a testa e a têmpora. O valor da energia irradiada é então medido e convertido num valor de temperatura. O resultado da medição é apresentado em aprox. 1 segundo. É assim possível, por exemplo, medir a temperatura dos bebés sem lhes perturbar o sono.
Função adicional: Além de medir a temperatura corporal, o termómetro de infravermelhos multifunções também pode ser usado para medir a temperatura de objetos (por ex., temperatura ambiente, líquidos, superfícies). Nesta função é possível uma medição no intervalo de 0 °C a 100 °C.

Utilização - Colocação em funcionamento
Retirar/inserir pilhas: Se, após um determinado período de funcionamento aparecer no visor LCD o símbolo ▼, deve substituir as pilhas 1,5V (tipo AAA) por umas novas.
Retirar: Retire a tampa do compartimento das pilhas 4; retire as pilhas.
Inserir: Coloque pilhas novas. Tenha em atenção ao posicionamento correto das pilhas (imagem no compartimento das pilhas) e volte a colocar a tampa do compartimento das pilhas.

INDICAÇÕES DE SEGURANÇA RELATIVAMENTE ÀS PILHAS
• Não desmontar as pilhas!
• Se necessário, limpe os contactos do aparelho e das pilhas antes de as colocar!
• Retire imediatamente as pilhas gastas do aparelho!
• Risco elevado de derrame de ácido. Evite o contacto com a pele, com os olhos e mucosas! No caso de contacto com o ácido das pilhas, lave imediatamente as zonas afetadas com água limpa e abundante e consulte imediatamente um médico!
• No caso de ingestão de uma pilha, deve ser procurada ajuda médica imediata!
• Coloque as pilhas corretamente, tenha atenção à polaridade!
• Mantenha o compartimento das pilhas bem fechado!
• Caso não utilize o aparelho por períodos prolongados, retire as pilhas!
• Mantenha as pilhas fora do alcance das crianças!
• Não recarregue as pilhas! Perigo de explosão!
• Não colocar em curto-circuito! Existe perigo de explosão!
• Não as lance para o fogo! Existe perigo de explosão!
• Guarde as pilhas que não foram usadas dentro da embalagem e afastadas de objetos metálicos, de forma a evitar um curto-circuito.
• Nunca elimine pilhas usadas juntamente com o lixo doméstico, mas sim com resíduos especiais ou num ponto de recolha de pilhas e baterias!!

Efetuar ajustes
O termómetro FTN apresenta os seus resultados de medição como valores de referência às temperaturas medidas com um termómetro de febre convencional. Pode optar pela medição oral (na boca), axilar (na axila) ou retal (no ânus).
Proceda da seguinte forma:
1. Ligue o aparelho no botão LIGAR/DESLIGAR 3. O botão de seleção 7 encontra-se no modo medição de febre / modo de medição de temperatura corporal (acima /). A parte do corpo de referência definida é apresentada através de um símbolo que cubra objeto, de forma a otimizar a medição.
2. Espere até que o símbolo °C pisque, indicando que o aparelho está pronto a ser utilizado.
3. Deslize o botão 7 para baixo e novamente para cima. Os três símbolos que indicam as partes do corpo de referência são apresentados no visor durante aprox. 3 segundos. O símbolo definido pisca, os restantes mantêm-se inalterados.
4. Com o botão START 2 pode alternar entre os três símbolos dentro dos 3 segundos. Assim que seja efetuada uma alteração, ouvirá um curto sinal sonoro.
5. O símbolo escolhido pisca. A configuração está concluída após aprox. 5 segundos e o aparelho está pronto para a medição

Antes da utilização
Adaptação do aparelho à temperatura ambiente: Para que seja possível uma medição precisa da temperatura corporal, o corpo deve primeiro adaptar-se à temperatura ambiente em que a medição deve ser feita. Isto aplica-se também ao termómetro de infravermelhos multifunções medisana **FTN**. O termómetro adapta-se automaticamente ao novo ambiente quando ocorre uma mudança de local. O aparelho precisa de um determinado tempo para ajustar a temperatura do próprio termómetro à temperatura ambiente. Isto depende da diferença entre as duas temperaturas e pode demorar até 30 minutos. Resultados precisos de medição só podem ser obtidos quando este processo de equalização de temperatura tiver sido concluído.

Medição da temperatura corporal

INDICAÇÕES para obter resultados de medição precisos:
- **Antes de fazer uma medição, as pessoas e o termómetro devem estar num ambiente constante durante, pelo menos, 30 minutos.**
- **Não realize nenhuma medição durante ou imediatamente após a amamentação de um bebé.**
- **Não utilize o termómetro em ambientes húmidos.**
- **Não se deve beber ou comer imediatamente antes ou durante uma medição e deve evitar-se qualquer esforço físico.**
- **Limpe a área a ser medida e remova a sujidade, cabelos ou suor antes de colocar o sensor na posição de medição.**
- **Não retire o termómetro da área de medição antes de ouvir o sinal sonoro que confirma o fim do processo de medição.**
- **Se o sensor se sujar durante ou após a medição, limpe-o com um cotonete embebido em álcool de limpeza, antes de guardar o termómetro até à próxima utilização.**

O termómetro foi clinicamente testado e a sua segurança e precisão, quando utilizado em conformidade com o presente manual de instruções, foram verificadas e confirmadas.

1. Coloque o botão de seleção 7 na posição superior para definir o modo de medição da temperatura corporal .
2. Prima a tecla LIGAR/DESLIGAR 3. O visor LCD 1 é ativado. O aparelho efetua um autoteste, no qual todos os símbolos do visor são brevemente apresentados.
3. De seguida, o resultado da última medição é apresentado durante aprox. 2 segundos, juntamente com o símbolo M (M = Memória).
4. Quando ouvir um breve sinal sonoro e o símbolo da unidade de medida °C piscar, juntamente com o símbolo da parte do corpo de referência, o termómetro está pronto para a medição.
5. Para iniciar a medição, aponte o sensor 6 para o meio da testa, com uma distância não superior a 5 cm. Se a testa estiver coberta de cabelos, suor ou sujidade, remova-os primeiramente para otimizar a precisão da medição.
6. Prima o botão START 2 sem largar. A luz azul 5 acenderá para iluminar a área.
7. Mova agora, de forma uniforme, o termómetro por cima da sobrancelha, da testa à têmpora, para determinar a temperatura mais elevada. Quando o sensor inicia a medição da temperatura na área, são emitidos sinais sonoros lentos. Assim que o termómetro deteta temperaturas mais altas, os sinais sonoros serão mais rápidos. De seguida, a sequência dos sinais sonoros torna-se novamente mais lenta, de forma a indicar que a temperatura mais alta já foi registada.
8. Assim que isso aconteça, largue o botão START. Se o resultado da medição for inferior ao nível de febre, ouvirá um sinal sonoro longo, acompanhado por uma luz de fundo verde no display. Se o resultado da medição for igual ou superior ao nível de febre, ouvirá 10 sinais sonoros curtos, acompanhados por uma luz de fundo vermelha, de forma a alertar o paciente para uma possível febre.

NOTA
A temperatura corporal considerada febre (nível de febre), difere consoante a parte do corpo onde é medida: no ânus (retal) 37,8 °C, na boca (oral) 37,5 °C, na axila (axilar) 37,2 °C

9. Assim que o símbolo °C piscar novamente após aprox. 2 segundos, o termómetro está pronto para outra medição.

Medição da temperatura de objetos
1. Coloque o botão de seleção 7 na posição inferior para definir o modo de medição da temperatura de objetos.
2. Prima a tecla LIGAR/DESLIGAR 3. O visor LCD 1 é ativado. O aparelho efetua um autoteste, no qual todos os símbolos do visor são brevemente apresentados.
3. De seguida, o resultado da última medição é apresentado durante aprox. 2 segundos, juntamente com o símbolo **M** (M = Memória).
4. Quando ouvir um breve sinal sonoro e o símbolo da unidade de medida °C piscar, o termómetro está pronto para a medição.
5. Para iniciar a medição, aponte o sensor 6 para o meio do objeto, com uma distância não superior a 5 cm. Remova qualquer água, pó ou sujidade que cubra objeto, de forma a otimizar a medição.
6. Prima o botão START 2. A luz azul acenderá 5 e a temperatura é medida. O processo de medição é acompanhado por uma sequência de sinais sonoros.
7. Após alguns segundos, solte o botão START 2.
Ouvirá um sinal sonoro longo, indicando que o processo de medição está concluído. Retire o sensor da posição de medição. A temperatura medida é exibida no visor.

Aceder aos dados de medição guardados
O termómetro pode guardar até 30 resultados de medições. Pode aceder às suas medições guardadas premindo brevemente o botão START 2, sem que seja necessário que o termómetro seja ligado no botão de ligar/desligar 3.
No visor, o símbolo M pisca do lado direito da seguinte indicação "- - - ". Após premir novamente, de forma breve, o botão START 2 é apresentada no visor não iluminado a posição de memória 1 e logo de seguida a última temperatura guardada. O símbolo M pisca abaixo da unidade de temperatura. Ao premir novamente o botão START, pode aceder ao resultado de medição guardado na posição de memória "2". Estão disponíveis um total de 30 posições de memória. Premindo repetidamente o botão START 2, as posições de memória aparecem sucessivamente no visor. Se as posições de memória não estiverem ainda todas ocupadas, aparecerá na posição de memória correspondente a indicação "- - - ".

Mensagens de erro

				Err		▼
A temperatura medida é muito elevada. No visor aparece a indicação H, se o resultado da medição for superior a 42,2 °C (modo de medição de temperatura corporal) ou 100°C (modo de medição de temperatura de objetos).	A temperatura medida é muito baixa. No visor aparece a indicação L, se o resultado da medição for inferior a 34°C (modo de medição de temperatura corporal) ou 0°C (modo de medição de temperatura de objetos).	A temperatura ambiente é muito elevada. A temperatura ambiente é superior a 40°C (modo de medição de temperatura de objetos)	A temperatura ambiente é muito baixa. A temperatura ambiente é inferior a: 15°C (modo de medição de temperatura corporal) 5°C (modo de medição de temperatura de objetos)	Mensagem de erro no visor. Ocorreu um erro. Ouvirá 3 sinais sonoros curtos.	Visor em branco. Verifique a posição das pilhas.	Indicação de pilhas fracas. Insira novas pilhas.

Limpeza e conservação
• O sensor 6 é a parte mais sensível do aparelho. Proteja-o da sujidade ou danos. Limpe o sensor com um cotonete embebido em água quente ou álcool isopropílico a 70%.
• Não coloque o termómetro em água ou qualquer outro líquido.
O termómetro não é à prova de água.
• Para a limpeza do termómetro, utilize um pano macio levemente humedecido com uma solução de sabão neutro ou álcool isopropílico a 70%. Não pode entrar água no aparelho! Só volte a usar o aparelho quando este estiver totalmente seco.
• Nunca utilize produtos de limpeza agressivos, diluentes, gasolina ou escovas duras.
• Tenha cuidado para não riscar a lente do sensor, o visor ou o invólucro.
• Não armazenar ou utilizar o aparelho num ambiente com uma temperatura demasiado elevada ou demasiado baixa (consulte as condições de funcionamento no capítulo "Dados técnicos") com humidade, com luz solar incidente, em ligação com corrente elétrica ou num local poeirento. Retire as pilhas do aparelho se não pretender utilizá-lo durante um longo período de tempo. Caso contrário, existe o risco de as pilhas derramarem ácido.
• Se o termómetro for utilizado em conformidade com o presente manual, nenhuma manutenção ou calibração regular será necessária.

Informações sobre a eliminação
Este aparelho não pode ser eliminado juntamente com o lixo doméstico. Todos os consumidores têm a obrigação de entregar os aparelhos elétricos ou eletrónicos, independentemente de conterem substâncias nocivas ou não, num ponto de recolha municipal ou de comércio, para que possam seguir para uma eliminação ecologicamente correta. Retire as pilhas antes de eliminar o aparelho. Nunca elimine pilhas usadas juntamente com o lixo doméstico, mas sim com resíduos perigosos ou num ponto de recolha de pilhas e baterias em comércios especializados. Para informações adicionais sobre a eliminação, entre em contacto com as autoridades locais ou com o seu revendedor.

Dados técnicos

Nome e modelo:	Termómetro de infravermelhos multifunções **FTN**
Sistema de visualização:	Visor digital (LCD)
Alimentação elétrica:	3 V ⎓, 2 pilhas de 1,5 V (tipo LR03, AAA)
Intervalo de medição:	Modo de medição de temperatura corporal: 34-42,2 °C; Modo de medição de temperatura de objetos: 0-100 °C
Precisão de medição: (Medições laboratoriais)	34 °C – 35,9 °C: ±0,3 °C 36 °C – 39 °C: ±0,2 °C 39,1 °C – 42,2 °C: ±0,3 °C
Reprodutibilidade clínica:	(dentro das condições de funcionamento) 0,18°C
Duração da medição:	aprox. 1 segundo
Capacidade de memória:	até 30 medições
Desligamento automático:	aprox. 3 minutos após a última medição
Condições de funcionamento:	Modo de medição de temperatura corporal: 15 - 40°C; Modo de medição de temperatura de objetos: 5 - 40 °C/
Condições de armazenagem e transporte:	-20ºC a +50 °C
Dimensões:	aprox. 147 x 38 x 21 mm
Peso:	aprox. 48g, incluindo as pilhas
N.º de artigo:	76120
Código EAN:	40 15588 76120 1

A marcação CE do aparelho refere-se à diretiva da UE 93/42/CEE. O aparelho foi concebido para o uso doméstico. Em caso de utilização profissional, é obrigatório realizar um controlo técnico de medição uma vez por ano. O controlo tem custos e pode ser efetuado através de uma entidade competente ou por serviços de manutenção autorizados – de acordo com o "Regulamento dos operadores de dispositivos médicos".
Compatibilidade eletromagnética: O aparelho está em conformidade com os requisitos da norma EN 60601-1/-1-2 sobre compatibilidade eletromagnética. Detalhes destes dados de medição podem ser encontrados na adenda.

No âmbito de aperfeiçoamentos constantes do produto, reservamo-nos o direito a proceder a alterações técnicas e de design.

Pode consultar a respetiva versão atualizada deste manual de instruções em www.medisana.com

Condições de garantia e reparação
Para acionar a garantia, contacte o seu revendedor especializado ou diretamente o serviço de assistência técnica. Caso tenha de enviar o aparelho, indique o defeito e junte uma cópia do recibo de compra. Aplicam-se as seguintes condições de garantia:
1. Os produtos da **medisana** têm uma garantia de 3 anos após a data da compra. Em caso de acionamento da garantia, a data de aquisição deve ser comprovada pelo recibo de compra ou pela fatura.
2. Os defeitos resultantes de erros de material ou de fabrico são resolvidos gratuitamente dentro do prazo da garantia.
3. Uma concessão de garantia não pressupõe um prolongamento do tempo de garantia, nem para o aparelho em si, nem para os componentes substituídos.
4. A garantia exclui:
   a. qualquer dano causado pela utilização indevida, por exemplo, devido à inobservância das instruções de utilização.
   b. Danos resultantes de reparações ou intervenções do comprador ou
   c. Danos resultantes do transporte que ocorram no percurso entre o fabricante e o consumidor ou no envio para o serviço de assistência técnica.
   d. Peças sobresselentes sujeitas a um desgaste normal.
5. Exclui-se a responsabilidade por danos provocados direta ou indiretamente pelo aparelho, mesmo se o dano for reconhecido como uma reclamação legítima de garantia.

medisana GmbH
Jagenbergstr. 19
41468 NEUSS, ALEMANHA

Pode consultar o endereço do serviço de assistência técnica na folha anexada em separado.

GR Θερμόμετρο υπέρυθρων πολλαπλών λειτουργιών

Οδηγίες χρήσης - *Διαβάστε προσεκτικά!*

Υποδείξεις ασφαλείας

ΣΗΜΑΝΤΙΚΕΣ ΥΠΟΔΕΙΞΕΙΣ! ΝΑ ΦΥΛΑΣΣΕΤΑΙ ΟΠΩΣΔΗΠΟΤΕ!

Διαβάστε προσεκτικά το εγχειρίδιο οδηγιών χρήσης, ιδίως τις υποδείξεις ασφαλείας, πριν χρησιμοποιήσετε το προϊόν και φυλάξτε το εγχειρίδιο οδηγιών χρήσης για μελλοντική χρήση. Παραδώσετε οπωσδήποτε το παρόν εγχειρίδιο μαζί με τη συσκευή, εάν την παραχωρήσετε σε τρίτους.

• Χρησιμοποιείτε τη συσκευή μόνο σύμφωνα με την προβλεπόμενη χρήση όπως αυτή περιγράφεται στο εγχειρίδιο χρήσης. Σε περίπτωση μη ενδεδειγμένης χρήσης για άλλους σκοπούς η εγγύηση παύει να ισχύει.
• Η συσκευή δεν προορίζεται για εμπορική χρήση.
• Η χρήση του θερμομέτρου δεν υποκαθιστά την ιατρική συμβουλή.
• Άτομα και θερμόμετρο πρέπει να παραμείνουν για τουλάχιστον 30 λεπτά στο ίδιο, σταθερό περιβάλλον πριν διενεργηθεί μια θερμομέτρηση.
• Η παρούσα συσκευή δεν προορίζεται για χρήση από άτομα (συμπ. παιδιών) με περιορισμένες φυσικές, αισθητηριακές ή νοητικές ικανότητες ή έλλιπή εμπειρία ή/και ελλιπείς γνώσεις, εκτός εάν επιβλέπονται από ένα υπεύθυνο για την ασφάλειά τους άτομο ή έχουν λάβει οδηγίες από αυτό σχετικά με το πώς πρέπει να χρησιμοποιείται η συσκευή.
• Τα παιδιά πρέπει να επιβλέπονται, προκειμένου να διασφαλίζεται πως δεν παίζουν με τη συσκευή.
• Η θερμοκρασία της περιοχής του μετώπου και των κροτάφων διαφέρει από τη σωματική θερμοκρασία του κορμού όπως π.χ. μετράται από το στόμα ή το ορθό. Μία εμπύρετη κατάσταση μπορεί σε πρώιμο στάδιο να έχει ένα αγγειοσυσταλτικό αποτέλεσμα (Vasoconstriction) που δροσίζει το δέρμα. Σε αυτή την περίπτωση η καταμετρημένη με το θερμόμετρο θερμοκρασία μπορεί να είναι ασυνήθιστα χαμηλή. Εάν λόγω αυτού το αποτέλεσμα της μέτρησης δεν αντιστοιχεί με αυτό που αισθάνεται ο ασθενής ή πρόκειται για μια ασυνήθιστα χαμηλή τιμή, επαναλάβετε τη θερμομέτρηση κάθε 15 λεπτά. Για έλεγχο μπορείτε να διενεργήσετε μια θερμομέτρηση σώματος και με ένα συμβατικό θερμόμετρο, κατάλληλο για θερμομέτρηση από το στόμα ή από το ορθό.
• Σε ορισμένες περιπτώσεις συνιστάται η επαλήθευση της τιμής θερμομέτρησης με ένα συμβατικό θερμόμετρο:
  1. Εάν το αποτέλεσμα της μέτρησης είναι απρόσμενα χαμηλό,
  2. Σε νεογνά εντός των πρώτων 100 ημερών,
  3. Σε παιδιά ηλικίας κάτω των τριών ετών, που έχουν ένα ευάλωτο ανοσοποιητικό ή που αντιδρούν επικίνδυνα στην εμφάνιση ή/και απουσία πυρετού,
  4. Εάν ο χρήστης χρησιμοποιεί τη συσκευή για πρώτη φορά ή δεν έχει εξοικειωθεί με τον σωστό τρόπο χρήσης.
• Η επιφάνεια της βρεφικής επιδερμίδας αντιδρά πολύ γρήγορα στη θερμοκρασία περιβάλλοντος. Για αυτό μη διενεργείτε καμία θερμομέτρηση κατά ή αμέσως μετά τον θηλασμό, επειδή η θερμοκρασία της επιδερμίδας μπορεί να είναι χαμηλότερη από τη θερμοκρασία του κορμού.
• Στην περίπτωση βλαβών ή φθορών μην επισκευάζετε μόνοι σας τη συσκευή, γιατί αυτό επιφέρει την ακύρωση της εγγύησης. Ρωτήστε το κατάστημα αγοράς και αναθέστε την επισκευή μόνο σε εξουσιοδοτημένα κέντρα τεχνικής υποστήριξης.
• Μην τροποποιείτε ή/και ανοίγετε τη συσκευή. Περιέχει μικρά τεμάχια και ως εκ τούτου υφίσταται κίνδυνος κατάποσής τους από παιδιά.
• Δεν επιτρέπεται η χρήση μιας συσκευής που έχει υποστεί ζημιά.
• Μην χρησιμοποιείτε το θερμόμετρο σε περιβάλλον με υγρασία. Μην τοποθετείτε το θερμόμετρο στο νερό ή σε κάποιο άλλο υγρό. **Δεν είναι αδιάβροχο.**
• Η συγκεκριμένη συσκευή αποτελείται από ευαίσθητα εξαρτήματα και ο χειρισμός της απαιτεί προσοχή. Λάβετε υπόψη τους όρους αποθήκευσης και λειτουργίας στην ενότητα «Τεχνικά χαρακτηριστικά».
• Μην ανακινείτε και χτυπάτε το θερμόμετρο. Μην την αφήνετε να πέσει από ύψος.
• Προστατεύετε τη συσκευή από την απευθείας έκθεση στην ηλιακή ακτινοβολία, από τις υπερβολικά υψηλές ή χαμηλές θερμοκρασίες, τις βρωμιές και τη σκόνη.
• Αφαιρείτε τις μπαταρίες εάν δεν σκοπεύετε να χρησιμοποιήσετε τη συσκευή για μακρό διάστημα.

ΠΡΟΕΙΔΟΠΟΙΗΣΗ - Τα αποτελέσματα των μετρήσεων με αυτό το θερμόμετρο δεν συνιστούν διάγνωση και δεν υποκαθιστούν την ιατρική συμβουλή που πρέπει πάντα να ζητείται σε περίπτωση αμφιβολιών.

Περιεχόμενα παραδοτέου προϊόντος και συσκευασία
Πρώτα ελέγξτε πως η συσκευή είναι πλήρης και δεν παρουσιάζει ζημιές. Εάν έχετε αμφιβολίες μη θέσετε τη συσκευή σε λειτουργία και απευθυνθείτε στο κατάστημα αγοράς ή στο τμήμα τεχνικής υποστήριξης. Η συσκευασία περιέχει:
• 1 Θερμόμετρο υπερύθρων πολλαπλών λειτουργιών **medisana FTN**
• 1 κουτί φύλαξης • 2 μπαταρίες 1,5 V (τύπος LR03, AAA, τοποθετημένες ήδη) • 1 εγχειρίδιο οδηγιών χρήσης

Οι συσκευασίες είναι ανακυκλώσιμες και μπορούν να παραδίδονται προς επεξεργασία ανάκτησης πρώτων υλών. Απορρίπτετε τα υλικά συσκευασίας που δεν χρειάζεστε πλέον με τον προβλεπόμενο τρόπο. Εάν κατά την αφαίρεση του προϊόντος από τη συσκευασία διαπιστώσετε μια ζημιά που έχει προκληθεί κατά τη μεταφορά, επικοινωνήστε αμέσως με το εμπορικό κατάστημα από το οποίο αγοράσατε το προϊόν.

ΠΡΟΕΙΔΟΠΟΙΗΣΗ - Φροντίστε ώστε τα σελοφάν της συσκευασίας να παραμείνουν μακριά από τα παιδιά. Υφίσταται κίνδυνος ασφυξίας.

Μέτρηση πυρετού - γρήγορα και σωστά!
Με το θερμόμετρο υπέρυθρων πολλαπλών λειτουργιών **medisana** είναι δυνατή η ακριβής, ανέπαφη (από απόσταση περ. 5 cm) μέτρηση της θερμοκρασίας του σώματος. Η θερμομέτρηση διενεργείται εντός του διαστήματος μεταξύ του μετώπου και των κροτάφων. Καταμετράται η τιμή της εκπεμπόμενης από το σημείο αυτό ενέργειας, η οποία μετατρέπεται σε μια τιμή θερμοκρασίας. Το αποτέλεσμα της θερμομέτρησης εμφανίζεται σε περ. 1 δευτερόλεπτο. Έτσι για παράδειγμα, είναι δυνατή η θερμομέτρηση ενός βρέφους χωρίς να ενοχληθεί κατά τη διάρκεια του ύπνου.
Πρόσθετη λειτουργία: Εκτός από τη μέτρηση της θερμοκρασίας του σώματος, το θερμόμετρο υπέρυθρων πολλαπλών λειτουργιών μπορεί να χρησιμοποιηθεί και για τη μέτρηση της θερμοκρασίας ενός αντικειμένου (π.χ. θερμοκρασία περιβάλλοντος, υγρών, επιφανειών). Μια μέτρηση με αυτή τη λειτουργία είναι δυνατή εντός του εύρους 0° έως 100°Celsius.

Χρήση - Θέση σε λειτουργία
Τοποθέτηση / αφαίρεση μπαταριών: Εάν μετά από κάποιον ορισμένο χρόνο λειτουργίας στην οθόνη LCD εμφανιστεί η ένδειξη ▼ , πρέπει να τοποθετηθούν δύο νέες μπαταρίες 1,5V (τύπος AAA).
Αφαίρεση: Αφαιρέστε το κάλυμμα της θήκης μπαταριών ❹, αφαιρέστε τις μπαταρίες.
Τοποθέτηση: Τοποθετήστε νέες μπαταρίες. Προσέξτε τη σωστή θέση (ένδειξη πολικότητας στη θήκη) των μπαταριών και τοποθετήστε ξανά το καπάκι της θήκης μπαταριών στη θέση του.

ΥΠΟΔΕΙΞΕΙΣ ΑΣΦΑΛΕΙΑΣ ΓΙΑ ΤΗΝ ΜΠΑΤΑΡΙΑ
• Μην αποσυναρμολογείτε τις μπαταρίες!
• Εφόσον χρειάζεται, καθαρίζετε τις μπαταρίες και τις επαφές της συσκευής πριν τις τοποθετήσετε!
• Αφαιρείτε αμέσως τις εξαντλημένες μπαταρίες από τη συσκευή!
• Υψηλός κίνδυνος διαρροής, αποφεύγετε την επαφή με το δέρμα, τα μάτια και τις βλεννογόνους! Σε περίπτωση επαφής με τα οξέα της μπαταρίας ξεπλύνετε αμέσως τα σχετικά σημεία με άφθονο καθαρό νερό και επισκεφθείτε άμεσα έναν ιατρό!
• Σε περίπτωση κατάποσης μιας μπαταρίας, αναζητήστε αμέσως έναν ιατρό!
• Τοποθετήστε σωστά την μπαταρία λαμβάνοντας υπόψη την πολικότητα!
• Διατηρείτε καλά κλεισμένη τη θήκη της μπαταρίας!
• Αφαιρείτε την μπαταρία από τη συσκευή, εάν δεν πρόκειται να την χρησιμοποιήσετε για μακρό διάστημα!
• Κρατάτε τις μπαταρίες μακριά από παιδιά!
• Μην επαναφορτίζετε τις μπαταρίες! Κίνδυνος έκρηξης!
• Μη βραχυκυκλώνετε τις μπαταρίες! Υφίσταται κίνδυνος έκρηξης!
• Μην πετάτε τις μπαταρίες στη φωτιά! Υφίσταται κίνδυνος έκρηξης!
• Φυλάσσετε μη χρησιμοποιημένες μπαταρίες στη συσκευασία και όχι κοντά σε μεταλλικά αντικείμενα, προκειμένου να αποτραπεί ενδεχόμενο βραχυκυκλώματος!
• Οι χρησιμοποιημένες μπαταρίες δεν πρέπει να απορρίπτονται στα οικιακά απορρίμματα αλλά να παραδίδονται στα επικίνδυνα απόβλητα ή σε σημεία συγκέντρωσης μπαταριών σε εξειδικευμένα καταστήματα!

Επιλογή ρυθμίσεων
Το θερμόμετρο FTN προβάλει τα αποτελέσματα των μετρήσεων του ως τιμές αναφοράς, όπως θα καταμετρούνταν με ένα συμβατικό θερμόμετρο πυρετού. Μπορείτε να επιλέξετε μεταξύ στοματικής (στο στόμα), μασχαλιαίας (στη μασχάλη) και πρωκτικής (στο ορθό) μεθόδου μέτρησης Ενεργήστε ως εξής:

1. Ενεργοποιήστε τη συσκευή με το πλήκτρο ενεργοποίησης /απενεργοποίησης ❸. Ο διακόπτης επιλογής ❼ βρίσκεται στη θέση θερμομέτρησης πυρετού / θερμομέτρηση σώματος (άνω/). Η επιλεγμένη ρύθμιση σημείου αναφοράς σώματος προβάλλεται με το αντίστοιχο σύμβολο που αναβοσβήνει, για το στόμα, για τη μασχάλη και για το ορθό.
2. Περιμένετε μέχρι το σύμβολο °C να αναβοσβήνει που επισημαίνει την ετοιμότητα λειτουργίας της συσκευής.

3. Μετακινήστε τον διακόπτη ❼ προς τα κάτω και πάλι προς τα πάνω. Τα τρία σύμβολα του σημείου αναφοράς σώματος εμφανίζονται στην οθόνη ενδείξεων για περ. 3 δευτερόλεπτα. Το σύμβολο της επιλεγμένης ρύθμισης αναβοσβήνει, τα άλλα παραμένουν αμετάβλητα.

4. Με το πλήκτρο START ❷ αλλάζετε εντός 3 δευτερολέπτων μεταξύ των τριών συμβόλων. Μόλις πραγματοποιηθεί μία αλλαγή ακούγεται ένα σύντομο ηχητικό σήμα.
5. Το επιλεγμένο σύμβολο αναβοσβήνει. Η ρύθμιση έχει ολοκληρωθεί μετά από περ. 5 δευτερόλεπτα και η συσκευή είναι έτοιμη για τη μέτρηση

Πριν τη χρήση
Προσαρμογή της συσκευής στη θερμοκρασία περιβάλλοντος: Για να διενεργήσετε μια ακριβή μέτρηση της θερμοκρασίας του σώματος, πρέπει προηγουμένως το σώμα να προσαρμοστεί στη θερμοκρασία του περιβάλλοντος χώρου, στον οποίο θα διενεργηθεί η θερμομέτρηση. Αυτό ισχύει
και για το θερμόμετρο υπέρυθρων πολλαπλών λειτουργιών **FTN**. Σε περίπτωση αλλαγής του χώρου προσαρμόζεται αυτόματα στο νέο περιβάλλον. Για την προσαρμογή της θερμοκρασίας του θερμόμετρου στη θερμοκρασία του περιβάλλοντος χώρου η συσκευή χρειάζεται ένα ορισμένο χρονικό διάστημα. Αυτό εξαρτάται από τη διαφορά μεταξύ των δύο θερμοκρασιών και μπορεί να διαρκέσει έως και 30 λεπτά. Μόνο όταν η διαδικασία αυτή αποκατάστασης της θερμικής ισορροπίας ολοκληρωθεί, μπορούν να επιτευχθούν ακριβή αποτελέσματα μέτρησης.

Μέτρηση θερμοκρασίας σώματος

ΥΠΟΔΕΙΞΕΙΣ, για ακριβή αποτελέσματα μέτρησης:
- **Άτομα και θερμόμετρο πρέπει να παραμείνουν για τουλάχιστον 30 λεπτά στο ίδιο, σταθερό περιβάλλον πριν διενεργηθεί μια θερμομέτρηση.**
- **Μην διενεργείτε καμία θερμομέτρηση κατά τη διάρκεια ή αμέσως μετά από τον θηλασμό ενός βρέφους.**
- **Μην χρησιμοποιείτε το θερμόμετρο σε περιβάλλον με υγρασία.**
- **Αμέσως πριν από μια θερμομέτρηση ή κατά τη διάρκεια αυτής, πρέπει να αποφεύγεται η κατανάλωση τροφών, ροφημάτων και οποιαδήποτε σωματική προσπάθεια.**
- **Καθαρίζετε την περιοχή της μέτρησης και αφαιρείτε βρωμιές, μαλλιά ή ιδρώτα πριν φέρετε τον αισθητήρα στη θέση μέτρησης.**
- **Μην απομακρύνετε το θερμόμετρο από την περιοχή της μέτρησης πριν ακούσετε το ηχητικό σήμα που επιβεβαιώνει το τέλος της μέτρησης.**
- **Εάν ο αισθητήρας λερωθεί κατά τη διάρκεια μιας μέτρησης ή μετά από αυτή, καθαρίστε τον με μια μπατονέτα εμποτισμένη σε αλκοόλη καθαρισμού πριν αποθηκεύσετε το θερμόμετρο έως την επόμενη χρήση.**

Το θερμόμετρο είναι κλινικά δοκιμασμένο, η ασφάλεια και η ακρίβεια του έχουν ελεγχθεί και επιβεβαιωθεί, εφόσον χρησιμοποιείται σύμφωνα με τις οδηγίες του παρόντος εγχειριδίου.

1. Μετακινήστε τον διακόπτη επιλογής ❼ στην άνω θέση, για να ρυθμίσετε τον τρόπο λειτουργίας της θερμοκρασίας σώματος .
2. Πατήστε το πλήκτρο ενεργοποίησης/απενεργοποίησης ❸. Η οθόνη ενδείξεων LCD ❶ ενεργοποιείται. Η συσκευή διενεργεί ένα αυτοδιαγνωστικό τεστ, κατά τη διάρκεια του οποίου εμφανίζονται στην οθόνη όλοι οι χαρακτήρες.
3. Στη συνέχεια εμφανίζεται το τελευταίο αποθηκευμένο αποτέλεσμα μέτρησης μαζί με το σύμβολο M (M = Memory/ Μνήμη) για περ. 2 δευτερόλεπτα.
4. Όταν ακουστεί ένα σύντομο ηχητικό σήμα και το σύμβολο της μονάδας μέτρησης °C μαζί με το σύμβολο του σημείου αναφοράς του σώματος αναβοσβήνουν, τότε το θερμόμετρο είναι έτοιμο για τη μέτρηση.
5. Για να μπορέσετε να αρχίσετε με τη μέτρηση, στρέψτε τον αισθητήρα ❻ προς το κέντρο του μετώπου σε απόσταση όχι μεγαλύτερη των 5 cm. Εάν το μέτωπο είναι καλυμμένο με μαλλιά, ιδρώτα ή βρωμιές, καθαρίστε το προηγουμένως για να εξασφαλίσετε μεγαλύτερη ακρίβεια μέτρησης.
6. Πατήστε και κρατήστε πατημένο το πλήκτρο START ❷. Ο μπλε φωτισμός ❺ ενεργοποιείται για να φωτίζει την περιοχή.
7. Μετακινήστε τώρα ομοιόμορφα το θερμόμετρο από το μέτωπο έως τον κρόταφο πάνω από το φρύδι, για να εξακριβώσετε τη μέγιστη θερμοκρασία. Όσο ο αισθητήρας καταγράφει την περιοχή, αρχικά ακούγονται διαδοχικά ηχητικά σήματα σε αργό ρυθμό, ενώ όταν το θερμόμετρο καταγράψει υψηλότερες θερμοκρασίες, ο ρυθμός των ηχητικών σημάτων επιταχύνεται. Μετά ο ρυθμός διαδοχής των ηχητικών σημάτων επιβραδύνεται ως ένδειξη του ότι η ανώτατη θερμοκρασία έχει ήδη καταμετρηθεί.
8. Μόλις συμβεί αυτό, αφήστε ελεύθερο το πλήκτρο START. - Εάν το αποτέλεσμα της μέτρησης είναι κάτω από το επίπεδο πυρετού, ακούγεται ένα παρατεταμένο ηχητικό σήμα και η οθόνη φωτίζεται με πράσινο φόντο. - Εάν το αποτέλεσμα της μέτρησης είναι ίσο ή μεγαλύτερο του επιπέδου πυρετού, ακούγονται 10 σύντομα ηχητικά σήματα και η οθόνη φωτίζεται με κόκκινο φόντο προκειμένου να επιστήσει την προσοχή του χρήστη σε πιθανή εμπύρετη κατάσταση.

ΣΗΜΕΙΩΣΗ
Η θερμοκρασία σώματος από την οποία θεωρείται πως εμφανίζει κανείς πυρετό (επίπεδο πυρετού), διαφέρει ανάλογα με το σημείο του σώματος στο οποίο εκτελείται η μέτρηση: στο ορθό (πρωκτικά) είναι 37,8 °C, στο στόμα (στοματικά) 37,5 °C, στη μασχάλη (μασχαλιαία) 37,2 °C

9. Όταν το σύμβολο °C αναβοσβήσει ξανά μετά από περ. 2 δευτερόλεπτα, το θερμόμετρο είναι έτοιμο για μία νέα μέτρηση.

Μέτρηση θερμοκρασίας αντικειμένου
1. Μετακινήστε τον διακόπτη επιλογής ❼ στην κάτω θέση , για να ρυθμίσετε τον τρόπο λειτουργίας της θερμοκρασίας σώματος.
2. Πατήστε το πλήκτρο ενεργοποίησης/απενεργοποίησης ❸. Η οθόνη ενδείξεων LCD ❶ ενεργοποιείται. Η συσκευή διενεργεί ένα αυτοδιαγνωστικό τεστ, κατά τη διάρκεια του οποίου εμφανίζονται στην οθόνη όλοι οι χαρακτήρες.
3. Στη συνέχεια εμφανίζεται το τελευταίο αποθηκευμένο αποτέλεσμα μέτρησης μαζί με το σύμβολο **M** (M = Memory/Μνήμη) για περ. 2 δευτερόλεπτα.
4. Όταν ακουστεί ένα σύντομο ηχητικό σήμα και το σύμβολο της μονάδας μέτρησης °C αναβοσβήνει, τότε το θερμόμετρο είναι έτοιμο για τη μέτρηση.
5. Για να μπορέσετε να αρχίσετε με τη μέτρηση, στρέψτε τον αισθητήρα ❻ προς το κέντρο του αντικειμένου της μέτρησης σε απόσταση όχι μεγαλύτερη από 5 cm. Εάν αυτό είναι καλυμμένο με νερό, σκόνη ή βρωμιές, καθαρίστε το προηγουμένως για να εξασφαλίσετε μεγαλύτερη ακρίβεια μέτρησης.
6. Πατήστε το πλήκτρο START ❷. Ο μπλε φωτισμός ❺ ανάβει και εκτελείται η θερμομέτρηση. Η διαδικασία της θερμομέτρησης συνοδεύεται από μία σειρά ηχητικών σημάτων.
7. Αφήστε ελεύθερο το πλήκτρο START ❷ μετά από μερικά δευτερόλεπτα.
Ακούγεται ένα παρατεταμένο ηχητικό σήμα, με το οποίο επιβεβαιώνεται η ολοκλήρωση της διαδικασίας της μέτρησης. Απομακρύνετε το θερμόμετρο από τη θέση μέτρησης. Στην οθόνη εμφανίζεται η τιμή της θερμομέτρησης.

Προβολή δεδομένων μετρήσεων
Στη συσκευή μπορούν να αποθηκευτούν έως και 30 αποτελέσματα μετρήσεων. Μπορείτε να προβάλετε τα δεδομένα μετρήσεων που έχετε αποθηκεύσει στη μνήμη, πατώντας σύντομα το πλήκτρο START ❷, χωρίς προηγουμένως να έχετε ενεργοποιήσει το θερμόμετρο με το πλήκτρο On/Off ❸.

Στην οθόνη, δεξιά από την ένδειξη «- - -» αναβοσβήνει το σύμβολο M. Πατώντας ξανά σύντομα το πλήκτρο START ❷ προβάλλεται ο αριθμός θέσης μνήμης 1 και αμέσως μετά η τελευταία αποθηκευμένη θερμοκρασία σε μη φωτισμένη οθόνη.
Κάτω από τη μονάδα μέτρησης θερμοκρασίας αναβοσβήνει το σύμβολο M. Πατώντας ξανά το πλήκτρο START μπορείτε να προβάλετε το αποτέλεσμα μέτρησης που έχετε αποθηκεύσει στη θέση μνήμης «2». Συνολικά υπάρχουν διαθέσιμες 30 θέσεις μνήμης οι οποίες εμφανίζονται διαδοχικά στην οθόνη με επανειλημμένο πάτημα του πλήκτρου START ❷. Εάν δεν έχουν καταληφθεί όλες οι θέσεις στη μνήμη, σε αυτή τη θέση μνήμης εμφανίζεται η ένδειξη «- - -».

Μηνύματα σφάλματος

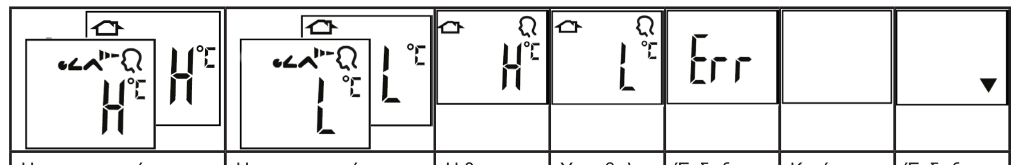

Η καταμετρημένη θερμοκρασία είναι υπερβολικά υψηλή. Στην οθόνη εμφανίζεται η ένδειξη H, εάν το αποτέλεσμα της μέτρησης είναι μεγαλύτερο από 42,2 °C (θερμομέτρηση σώματος) ή 100 °C (θερμομέτρηση αντικειμένου).	Η καταμετρημένη θερμοκρασία είναι υπερβολικά χαμηλή. Στην οθόνη εμφανίζεται η ένδειξη L, εάν το αποτέλεσμα της μέτρησης είναι μικρότερο από 34 °C (θερμομέτρηση σώματος) ή 0 °C (θερμομέτρηση αντικειμένου).	Η θερμοκρασία περιβάλλοντος είναι υπερβολικά υψηλή. Η θερμοκρασία περιβάλλοντος υπερβαίνει τους 40°C [Θερμομέτρηση αντικειμένου].	Υπερβολικά χαμηλή θερμοκρασία περιβάλλοντος. Η θερμοκρασία περιβάλλοντος είναι μικρότερη από: 15 °C (Θερμομέτρηση σώματος) 5 °C (Θερμομέτρηση αντικειμένου)	Ένδειξη σφάλματος στην οθόνη. Παρουσιάστηκε δυσλειτουργία. Ακούγονται 3 σύντομα ηχητικά σήματα.	Κενή οθόνη. Ελέγξτε τη θέση της μπαταρίας.	Ένδειξη αποφορτισμένης μπαταρίας. Τοποθετήστε μια νέα μπαταρία.

Καθαρισμός και περιποίηση
• Ο αισθητήρας ❻ είναι το πιο ευαίσθητο μέρος της συσκευής. Πρέπει να προστατεύεται από βρωμιές και ζημιές. Καθαρίζετε τον αισθητήρα με μια μπατονέτα καθαρισμού αυτιών εμποτισμένη σε ζεστό νερό ή διάλυμα ισοπροπυλικής αλκοόλης 70%.
• Μην τοποθετείτε το θερμόμετρο στο νερό ή σε κάποιο άλλο υγρό.
Δεν είναι αδιάβροχο.
• Για τον καθαρισμό του θερμόμετρου χρησιμοποιείτε ένα μαλακό πανί, ελαφρά νοτισμένο με ένα ήπιο σαπουνόνερο ή με ένα διάλυμα ισοπροπυλικής αλκοόλης 70%. Στη συσκευή δεν επιτρέπεται να εισχωρήσει νερό! Η συσκευή μπορεί να επαναχρησιμοποιηθεί μόνον, αφότου στεγνώσει εντελώς.
• Ποτέ μην χρησιμοποιείτε διαβρωτικά μέσα καθαρισμού ή σκληρές βούρτσες.
• Φροντίστε, ώστε να μην προκληθούν εκδορές στον φακό του αισθητήρα, η οθόνη και το περίβλημα.
• Μην αποθηκεύετε ή χρησιμοποιείτε τη συσκευή σε περιβάλλον με υπερβολικά υψηλές ή χαμηλές θερμοκρασίες (βλέπε Συνθήκες λειτουργίας στο κεφάλαιο «Τεχνικά χαρακτηριστικά) και τιμές υγρασίας, σε έκθεση στο ηλιακό φως, σε σύνδεση με ηλεκτρικό ρεύμα ή σε χώρο με υψηλή συγκέντρωση σκόνης. Αφαιρείτε την μπαταρία από τη συσκευή εάν δεν πρόκειται να τη χρησιμοποιήσετε για μακρό διάστημα. Διαφορετικά υφίσταται κίνδυνος διαρροής της μπαταρίας.
• Εφόσον το θερμόμετρο χρησιμοποιείται σύμφωνα με τις οδηγίες του παρόντος εγχειριδίου, δεν απαιτείται καμία τακτική συντήρηση ή βαθμονόμηση.

Υπόδειξη σχετικά με την απόρριψη
Η συγκεκριμένη συσκευή δεν επιτρέπεται να απορρίπτεται στα οικιακά απορρίμματα. Κάθε καταναλωτής οφείλει να παραδίδει όλες τις ηλεκτρικές ή ηλεκτρονικές συσκευές, ανεξάρτητα από το εάν αυτές περιέχουν επιβλαβείς ουσίες, στο σημείο συγκέντρωσης της πόλης του ή στα εμπορικά καταστήματα, προκειμένου να προωθούνται προς ανακύκλωση. Αφαιρέστε τις μπαταρίες πριν απορρίψετε τη συσκευή. Οι χρησιμοποιημένες μπαταρίες δεν πρέπει να απορρίπτονται στα οικιακά απορρίμματα αλλά να παραδίδονται στα επικίνδυνα απόβλητα ή σε σημεία συγκέντρωσης μπαταριών σε εξειδικευμένα καταστήματα! Απευθυνθείτε σχετικά με θέματα απόρριψης στην αρμόδια υπηρεσία του δήμου σας ή στο κατάστημα ηλεκτρικών ειδών της επιλογής σας.

Τεχνικά χαρακτηριστικά

Ονομασία και μοντέλο:	Θερμόμετρο υπέρυθρων πολλαπλών λειτουργιών **medisana FTN**
Σύστημα ενδείξεων:	Ψηφιακή οθόνη ενδείξεων (LCD)
Τάση τροφοδοσίας:	3 V ⎓, 2 μπαταρίες 1,5 V (τύπου LR03, AAA)
Εύρος μέτρησης:	Θερμομέτρηση σώματος 34-42,2°C, Θερμομέτρηση αντικειμένου 0-100°C
Ακρίβεια μέτρησης:	34 °C – 35,9 °C: ±0,3 °C
(Μετρήσεις εργαστηρίου)	36 °C – 39 °C: ±0,2 °C
	39,1 °C – 42,2 °C: ±0,3 °C
Κλινική	(εντός των συνθηκών λειτουργίας)
ακρίβεια επανάληψης:	0,18°C
Διάρκεια μέτρησης	περ. 1 δευτερόλεπτο
Χωρητικότητα μνήμης	έως και 30 μετρήσεις
Αυτόμ. απενεργοποίηση:	περ. 3 λεπτά από την τελευταία μέτρηση
Συνθήκες λειτουργίας:	Θερμομέτρηση σώματος: 15 - 40°C, Θερμομέτρηση αντικειμένου: 5 - 40°C
Συνθήκες αποθήκευσης / μεταφοράς:	-20°C έως +50°C
Διαστάσεις:	περ. 147 x 38 x 21 mm
Βάρος:	περ. 48 g συμπερ. της μπαταρίας
Κωδ. είδους:	76120
EAN Code:	40 15588 76120 1

Η σήμανση CE της συσκευής αφορά στην Οδηγία ΕΕ 93/42/ΕΟΚ. Η συσκευή προορίζεται για οικιακή χρήση. Σε περίπτωση επαγγελματικής χρήσης πρέπει να υποβάλλεται μία φορά ετησίως σε τεχνικό μετρολογικό έλεγχο (βαθμονόμηση). Ο έλεγχος παρέχεται έναντι χρέωσης και μπορεί να πραγματοποιείται από μία αρμόδια υπηρεσία ή από εξουσιοδοτημένα κέντρα συντήρησης – σύμφωνα με τον «Κανονισμό υπεύθυνων εκμετάλλευσης ιατρικών προϊόντων».
Ηλεκτρομαγνητική συμβατότητα: Η συσκευή πληροί τις απαιτήσεις του προτύπου EN 60601-1/-1-2 σχετικά με την ηλεκτρομαγνητική συμβατότητα. Για λεπτομέρειες σχετικά με τα δεδομένα των μετρήσεων ανατρέξτε στο συνημμένο φύλλο.

Στα πλαίσια της συνεχούς βελτίωσης του προϊόντος διατηρούμε το δικαίωμα τεχνικών και σχεδιαστικών τροποποιήσεων.
Μπορείτε να βρείτε την εκάστοτε ισχύουσα έκδοση του παρόντος εγχειριδίου οδηγιών στη διεύθυνση www.medisana.com

Όροι εγγύησης και επισκευής
Σε περίπτωση αξίωσης που καλύπτεται από την εγγύηση απευθυνθείτε στο εξειδικευμένο κατάστημα της επιλογής σας ή απευθείας στο τμήμα τεχνικής υποστήριξης. Εάν χρειαστεί να αποστείλετε τη συσκευή, παρακαλούμε αναφέρετε τη βλάβη και επισυνάψτε ένα αντίγραφο της απόδειξης αγοράς.
Στο πλαίσιο αυτό ισχύουν οι ακόλουθοι όροι εγγύησης:
1. Τα προϊόντα της **medisana** συνοδεύονται από εγγύηση 3 ετών από την ημερομηνία πώλησης. Σε περίπτωση καλυπτόμενης από την εγγύηση αξίωσης, η ημερομηνία αγοράς πρέπει να αποδεικνύεται από την απόδειξη ή το τιμολόγιο αγοράς.
2. Τα ελαττώματα που οφείλονται σε σφάλματα υλικού ή κατασκευής θα αποκαθίστανται χωρίς χρέωση εντός του χρόνου ισχύος της εγγύησης.
3. Στην περίπτωση επισκευής στα πλαίσια της εγγύησης, δεν επέρχεται καμία επέκταση του χρόνου εγγύησης, ούτε για τη συσκευή ούτε για τα εξαρτήματα που αντικατασταθούν.
4. Δεν καλύπτονται από την εγγύηση:
α. όλες οι ζημιές που οφείλονται σε μη ενδεδειγμένη χρήση, π.χ. λόγω μη τήρησης των οδηγιών χρήσης.
β. Ζημιές που οφείλονται στην επισκευή ή σε επεμβάσεις εκ μέρους του αγοραστή ή μη εξουσιοδοτημένων τρίτων.
γ. ζημιές που προκληθούν κατά τη μεταφορά από τον κατασκευαστή προς τον καταναλωτή ή κατά την αποστολή στο κέντρο τεχνικής υποστήριξης.
δ. ανταλλακτικά που υπόκεινται σε φυσιολογική φθορά λόγω χρήσης.
5. Μία ευθύνη για έμμεσες ή άμεσες επακόλουθες ζημιές που προκληθούν από τη συσκευή αποκλείεται ακόμα και στην περίπτωση που η ζημιά στη συσκευή αναγνωριστεί ως καλυπτόμενη από την εγγύηση περίπτωση.

medisana GmbH, Jagenbergstr. 19
41468 NEUSS, Γερμανία

Για τη διεύθυνση του τμήματος τεχνικής υποστήριξης ανατρέξτε στο ξεχωριστό συνημμένο φύλλο.

FI Infrapuna-monitoimikuumemittari

Käyttöohje - *Lue huolellisesti!*

Turvaohjeet
TÄRKEÄÄ TIETOA! SÄILYTÄ EHDOTTOMASTI!
Lue käyttöohje, erityisesti turvaohjeet, huolellisesti läpi, ennen kuin käytät tuotetta ja säilytä käyttöohje myöhempää käyttöä varten. Jos luovutat laitteen kolmannelle osapuolelle, tämä käyttöohje on ehdottomasti annettava mukana.

• Käytä laitetta vain käyttöohjeessa ilmoitetun käyttötarkoituksen mukaisesti. Jos laitetta käytetään muihin käyttötarkoituksiin, takuu raukeaa.
• Laitetta ei ole tarkoitettu kaupalliseen käyttöön.
• Kuumemittarin käyttö ei korvaa lääkäriltä saatua konsultaatiota.
• Henkilöiden ja kuumemittarin tulisi olla vähintään 30 minuuttia samassa ympäristössä ennen mittauksen aloittamista.
• Laitetta eivät saa käyttää henkilöt (mukaan lukien lapset), joiden fyysinen, sensorinen tai henkinen toimintakyky on rajoittunut ja/tai henkilöt, joilta puuttuu kokemusta ja/tai tietoa, paitsi jos heitä valvoo turvallisuudesta vastuussa oleva henkilö, joka opastaa heitä laitteen käyttöön.
• Lapsia on valvottava, jotta varmistetaan, että he eivät leiki laitteella.
• Otsan ja ohimoseudun lämpötila poikkeaa kehon ydinlämpötilasta, joka mitataan esim. suusta tai peräaukosta. Alkuvaiheessa kuumeinen sairaus voi johtaa verisuonia supistavaan tilaan (vasokonstriktio), joka viilentää ihoa. Tässä tapauksessa kuumemittarilla mitattu lämpötila voi olla epätavallisen alhainen. Mikäli mittaustulos ei vastaa potilaan tuntemusta tai on poikkeuksellisen alhainen, toista mittaukset 15 minuutin välein. Voit tarkastaa kehon ydinlämpötilan käyttämällä tavallista kuumemittaria, joka soveltuu oraaliseen tai rektaaliseen mittaukseen.
• Suosittelemme tarkastusta tavallisella kuumemittarilla seuraavissa tapauksissa:
1. Kun mittaustulos on yllättävän alhainen,
2. Vastasyntyneillä ensimmäisten 100 päivän aikana,
3. Alle kolmivuotiailla lapsilla, joiden immuunijärjestelmä on vaarantunut tai jotka reagoivat kuumeen nousuun tai sen puuttumiseen huolestuttavalla tavalla,
4. Kun käyttäjä käyttää laitetta ensimmäistä kertaa eikä ole vielä tutustunut laitteen oikeaan käyttöön.
• Vauvojen iho reagoi ympäristön lämpötilaan erittäin nopeasti. Tästä johtuen älä mittaa kuumemittarilla imetyksen aikana tai sen jälkeen, koska ihon lämpötila voi olla alhaisempi kuin kehon ydinlämpötila on.
• Vika- ja vauriotapauksissa älä korjaa laitetta itse, jotta takuu ei raukea. Ota yhteyttä jälleenmyyjään ja anna vain valtuutetun korjaamon suorittaa korjaukset.
• Älä muuta ja/tai avaa laitetta. Se sisältää pieniä osia, jotka voivat joutua lasten nielemäksi.
• Vaurioitunutta laitetta ei saa käyttää.
• Älä käytä kuumemittaria kosteassa ympäristössä. Älä sijoita kuumemittaria veteen tai muihin nesteisiin. **Se ei ole vesitiivis.**
• Tämä laite koostuu herkistä rakenneosista ja sitä tulee käsitellä varoen. Huomioi varastointi- ja käyttöolosuhteet kappaleen «Tekniset tiedot» mukaisesti.
• Älä ravista tai taputtele kuumemittaria. Älä päästä sitä putoamaan.
• Suojaa laitetta suoralta auringonpaisteelta, erittäin korkeilta tai alhaisilta lämpötiloilta, epäpuhtauksilta ja pölyltä.
• Poista paristot, mikäli et käytä laitetta pidempään aikaan.

VAROITUS - Tämän kuumemittarin mittaamat mittaustulokset eivät anna diagnoosia eivätkä korvaa lääkärin konsultaatiota, joka tulisi aina tehdä epävarmoissa tilanteissa.

Pakkauksen sisältö ja pakkaus
Tarkista ensin, että laite on täydellinen eikä siinä ei ole vaurioita. Jos olet epävarma, älä ota laitetta käyttöön, vaan käänny jälleenmyyjän tai huoltoliikkeen puoleen. Toimitukseen sisältyy:
• 1 **medisana** infrapuna-monitoimikuumemittari **FTN**
• 1 säilytyslaatikko • 2 paristoa 1,5 V (tyyppi LR03, AAA, sijoitettu laitteeseen) • 1 käyttöohje
Pakkaukset ovat uudelleenkäytettäviä tai ne voidaan palauttaa raaka-ainekiertoon. Hävitä pakkausmateriaali, jota ei enää tarvita, asianmukaisesti. Jos havaitset pakkauksesta purettaessa kuljetusvaurion, ota välittömästi yhteyttä jälleenmyyjään.

VAROITUS - Varmista, etteivät pakkausmuovit päädy lasten käsiin.
Ne aiheuttavat tukehtumisvaaran!

Kuumeen mittaaminen nopeasti ja virheettömästi!
Käyttämällä **medisana** infrapuna-monitoimikuumemittaria on mahdollista mitata kehon lämpötila tarkasti ilman kosketusta (etäisyys n. 5 cm). Mittaus suoritetaan kulmakarvojen yläpuolelta otsan ja ohimon väliltä. Laite mittaa säteilevän energian ja muuttaa sen lämpötila-arvoksi. Mittaustulos näytetään n. 1 sekunnin sisällä. Näin voidaan mitata esim. vauvan lämpötila häntä häiritsemättä.
Lisätoiminto: Kehon lämpötilan mittauksen lisäksi infrapuna-monitoimikuumemittaria voidaan käyttää myös esineiden lämpötilan mittaukseen (esim. ympäristön lämpötila, nesteet, pinnat). Tällä toiminnolla mittaus voidaan suorittaa 0° — 100 °C välillä.

Käyttö - käyttöönotto
Paristojen asettaminen/poisto: Mikäli tietyn käyttöajan jälkeen LCD-näyttöön ilmestyy merkki ▼, tulee laitteeseen vaihtaa kaksi uutta 1,5 V -paristoa (tyyppi AAA).
Poisto: Poista paristolokeron ❹ kansi ja poista paristot.
Asettaminen: Aseta uudet paristot laitteeseen. Huomioi paristojen oikea sijoitussuunta (kuva paristolokerossa) ja aseta paristolokeron kansi jälleen paikalleen.

PARISTOJEN TURVALLISUUSOHJEET
• Älä pura paristoja!
• Tarvittaessa puhdista paristojen ja laitteen väliset kontaktit ennen paristojen asettamista paikoilleen!
• Poista tyhjentyneet paristot laitteesta välittömästi!
• Vältä kosketusta ihon, silmien ja limakalvojen kanssa! Jos joudut kosketukseen paristojen hapon kanssa, huuhtele alue välittömästi runsaalla määrällä puhdasta vettä ja hakeudu heti lääkärin hoitoon!
• Jos paristo on nielty, on hakeuduttava välittömästi lääkärin hoitoon!
• Aseta paristo oikein, huomioi napaisuus!
• Pidä paristolokero hyvin suljettuna!
• Poista paristot, jos laitetta ei käytetä pitkään aikaan!
• Pidä paristot poissa lasten ulottuvilta!
• Älä lataa paristoja uudelleen! Räjähdysvaara!
• Älä muodosta oikosulkua! On olemassa räjähdysvaara!
• Älä heitä tuleen! On olemassa räjähdysvaara!
• Oikosulun välttämiseksi säilytä käyttämättömät paristot omassa pakkauksessaan kaukana metalliesineistä!
• Älä laita käytettyjä paristoja ja akkuja talousjätteen joukkoon, vaan vie ne myymälöiden keräyspisteisiin!

Asetukset
FTN-kuumemittari esittää mittaustulokset viitearvoina lämpötiloille, jotka olisi mitattu tavallisella kuumemittarilla. Voit valita oraalisen (suu), aksillaarisen (kainalo) ja rektaalisen (peräaukko) mittaustavan väliltä. Toimi näin:
1. Kytke laitteen virta päälle-/pois-painikkeella ❸. Valintakytkin ❼ on kuumeenmittausasennossa / kehotila (ylhäällä/). Säädetty kehon viitealue osoitetaan vastaavalla vilkkuvalla merkillä: tarkoittaa suuta, kainaloa ja peräaukkoa.
2. Odota, kunnes laitteen käyttövalmiudesta kertova °C-merkki vilkkuu.
3. Siirrä kytkin ❼ alas ja uudestaan ylös. Kehon viitearvojen kolme tunnusta näkyvät näytöllä n. 3 sekunnin ajan. Asetettu tunnus vilkkuu, muut pysyvät muuttumattomina.
4. Voit siirtyä kolmen sekunnin ajan START-painikkeella ❷ kolmen tunnuksen välillä. Vaihdon tunnuksena kuuluu lyhyt piippausääni.
5. Valittu tunnus vilkkuu. Asetus on valmis n. 5 sekunnin kuluttua ja laite on valmiina mittausta varten

Ennen käyttöä
Laitteen totuttaminen huoneen lämpötilaan: Kehon tarkan mittaustuloksen saamiseksi kehon tulee ensin tottua sen huoneen lämpötilaan, jossa mittaus on tarkoitus suorittaa. Tämä koskee myös infrapuna-monitoimikuumemittaria **FTN**. Tilaa vaihdettaessa se tottuu automaattisesti uuden ympäristön lämpötilaan. Laite tarvitsee hetken, ennen kuin kuumemittarin oman lämpötilan tottuu huoneen lämpötilaan. Tämä on riippuvainen kummankin lämpötilan korkeuseroista ja voi kestää jopa n. 30 minuuttia. Vasta sitten, kun lämpötilojen tasaamisprosessi on päättynyt, voidaan saada aikaan tarkkoja mittaustuloksia.

Kehon lämpötilan mittaaminen

OHJEITA tarkkojen mittaustulosten saamiseksi:
- **Henkilöiden ja kuumemittarin tulisi olla vähintään 30 minuuttia samassa ympäristössä ennen mittauksen aloittamista.**
- **Älä mittaa vauvan lämpötilaa imetyksen aikana tai heti imettämisen jälkeen.**
- **Älä käytä kuumemittaria kosteassa ympäristössä.**
- **Henkilöiden ei tule juoda, syödä tai suorittaa mitään kehoa rasittavaa juuri ennen mittausta tai mittauksen aikana.**
- **Puhdista se alue, jolta mittaus suoritetaan ja poista lika, hiukset tai hiki, ennen kuin viet anturin mittauskohtaan.**
- **Älä poista kuumemittaria mittausalueelta, ennen kuin kuulet mittaustapahtuman päättymisen vahvistavan piippausäänen.**
- **Mikäli anturi likaantuu mittauksen aikana tai sen jälkeen, puhdista se puhdistusalkoholiin kostutetulla vanupuikolla, ennen kuin siirrät kuumemittarin säilytykseen seuraavaa mittauskertaa varten.**

Kuumemittari on kliinisesti testattu ja sen turvallisuus ja tarkkuus tarkistettu ja vahvistettu, kun sitä käytetään tämän käyttöohjeen mukaisesti.

1. Sijoita valintakytkin ❼ yläasentoon kehon lämpötilan mittaustilan asentamiseksi.
2. Paina päälle-/pois-painiketta ❸. LCD-näyttö ❶ aktivoituu. Laite suorittaa itsetestin, jonka aikana näytön kaikki merkit näkyvät lyhyen ajan.
3. Lopuksi näytöllä näkyy tallennettu mittaustulos yhdessä M-merkin (M = memory/muisti) n. 2 sekunnin ajan.
4. Kun kuulet lyhyen piippausäänen ja mittayksikön tunnus °C vilkkuu samanaikaisesti kehon viitekohdan tunnuksen kanssa, on kuumemittari valmiina mittaukseen.
5. Mittauksen aloittamiseksi kohdista anturi ❻ enintään 5 cm:n etäisyydelle otsan keskiosasta. Mikäli otsa on hiusten, hien tai lian peitossa, poista ne tarkempaa mittaustulosta varten.
6. Paina ja pidä START-painike ❷painettuna. Sininen valaistus ❺ kytkeytyy päälle alueen valaisua varten.
7. Liikuta nyt kuumemittaria kulmakarvojen yläpuolella tasaisesti otsalta ohimolle korkeimman lämpötilan mittaamiseksi. Anturin koskettaessa aluetta mittarista kuuluu hitaita piippauksia. Kuumemittarin mitatessa korkeamman lämpötilan, piippausäänet nopeutuvat. Tämän jälkeen piippausääni kuuluu harvemmin, joka on merkkinä siitä, että korkein lämpötila on mitattu.
8. Kun kuulet äänen, irrota ote START-painikkeesta. - Mittaustuloksen ollessa kuumerajan alapuolella, laitteesta kuuluu pitkä piippausääni ja näytössä palaa vihreä taustavalo. - Mittaustuloksen ollessa kuumerajalla tai sen yläpuolella, laitteesta kuuluu 10 lyhyttä piippausääntä ja näytössä palaa punainen taustavalo, joka ilmoittaa potilaalle mahdollisesta kuumeesta.

OHJE
Kehon lämpötila, jolloin puhutaan kuumeesta (kuumetaso), vaihtelee mittauksessa käytettyjen kehonosien välillä: peräaukko (rektaalinen) 37,8 °C; suu (oraalinen) 37,5 °C; kainalo (aksillaarinen) 37,2 °C

9. Noin 2 sekunnin kuluttua °C-merkki vilkkuu uudestaan, joka tarkoittaa, että kuumemittari on valmis uuteen mittaukseen.

Esineen lämpötilan mittaaminen
1. Sijoita valintakytkin ❼ ala-asentoon esineen lämpötilan mittaustilan asentamiseksi.
2. Paina päälle-/pois-painiketta ❸. LCD-näyttö ❶ aktivoituu. Laite suorittaa lyhyen itsetestin, jonka aikana näytön kaikki merkinnät näkyvät.
3. Lopuksi näytöllä näkyy tallennettu mittaustulos yhdessä **M**-merkin (M = memory/muisti) n. 2 sekunnin ajan.
4. Kun kuulet lyhyen piippausäänen ja mittayksikön tunnus °C vilkkuu, on kuumemittari valmiina mittaukseen.
5. Mittauksen aloittamiseksi kohdista anturi ❻ enintään 5 cm:n etäisyydelle esineen keskiosasta. Mikäli tämä on veden, pölyn tai lian peitossa, poista ne tarkempaa mittaustulosta varten.
6. Paina START-painiketta ❷. Sininen valaistus ❺ kytkeytyy päälle ja lämpötilan mittaus käynnistyy. Piippausäänet kuuluvat mittauksen aikana.
7. Irrota ote START-painikkeesta ❷ muutaman sekunnin kuluttua. Laitteesta kuuluu pitkä piippausääni, joka on tunnuksena mittauksen päättymisestä. Poista anturi mittauskohdasta. Mitattu lämpötila näkyy näytöllä.

Virheilmoitukset

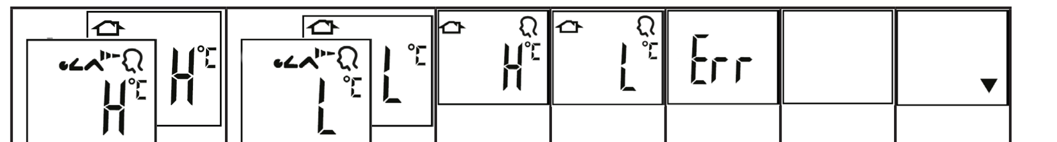

Mitattu lämpötila on liian korkea. Näyttöön ilmestyy H, kun mittaustulos on yli 42,2 °C (kehotila) tai 100 °C (esinetila).	Mitattu lämpötila on liian alhainen. Näyttöön ilmestyy L, kun mittaustulos on alle 34 °C (kehotila) tai 0°C (esinetila).	Ympäristölämpötila on liian korkea. Ympäristölämpötila on yli 40 °C (esinetila).	Ympäristölämpötila on liian alhainen. Ympäristölämpötila on alle: 15 °C (kehotila) 5 °C (esinetila)	Virheilmoitus näytöllä. Virheellinen toiminto. Laitteesta kuuluu 3 lyhyttä merkkiääntä.	Tyhjä näyttö. Tarkista paristojen asento.	Ilmoitus tyhjistä paristoista. Aseta sisään uusi paristo.

Puhdistus ja huolto
• Anturi ❻ on laitteen herkin osa. Suojaa sitä lialta ja vaurioitumiselta. Käytä laitteen puhdistamiseen vanupuikkoa, joka on kostutettu kevyesti lämpimällä vedellä tai 70 % isopropyylialkoholilla.
• Älä sijoita kuumemittaria veteen tai muihin nesteisiin.
Se ei ole vesitiivis.
• Käytä laitteen puhdistamiseen pehmeää liinaa, joka on kostutettu kevyesti miedolla saippuavedellä tai 70 % isopropyylialkoholilla. Laitteeseen ei saa päästää vettä! Käytä laitetta uudelleen vasta, kun se on kuivunut kokonaan.
• Älä käytä aggressiivisia puhdistusaineita, ohenteita, bensiiniä tai kovia harjoja.
• Huomioi, ettei anturin linssi, näyttö tai kotelo naarmuunnu.
• Älä varastoi tai käytä laitetta ympäristössä, jonka lämpötila tai ilmankosteus on liian korkea tai alhainen (katso käyttöolosuhteet kappaleesta "Tekniset tiedot"), auringonpaisteessa, yhdessä sähkön kanssa tai pölyisessä tilassa. Poista paristo laitteesta, mikäli laitetta ei käytetä pidempään aikaan. Muutoin on vaara, että paristo vuotaa.
• Kun kuumemittaria käytetään tämän käyttöohjeen mukaisesti, ei säännöllinen huolto tai kalibrointi ole välttämätöntä.

Ohjeita laitteen hävittämiseen
Tätä laitetta ei saa hävittää kotitalousjätteen mukana. Jokainen käyttäjä on velvollinen toimittamaan kaikki sähkö- tai elektroniset laitteet, sisälsivätpä ne haitallisia aineita tai ei, kotipaikkansa keruupisteeseen tai myymälään, jotta ne voidaan hävittää ympäristöystävällisesti. Poista paristot ennen laitteen hävittämistä. Älä laita käytettyjä paristoja kotitalousjätteen joukkoon, vaan vie ne erikoisjätteisiin tai myymälöiden keräyspisteisiin. Ota hävittämiseen liittyen yhteyttä kotikuntasi viranomaisiin tai jälleenmyyjään.

Tekniset tiedot

Nimi ja malli:	**medisana** infrapuna-monitoimikuumemittari **FTN**
Näyttöjärjestelmä:	digitaalinen näyttö (LCD)
Virransyöttö:	3 V ⎓ , 2 paristoa 1,5 V (tyyppi LR03, AAA)
Mittausalue:	kehotila 34-42,2 °C; esinetila 0-100 °C
Mittaustarkkuus:	34 °C – 35,9 °C: ±0,3 °C
(laboratoriomittaukset)	36 °C – 39 °C: ±0,2 °C
	39,1 °C – 42,2 °C: ±0,3 °C
Kliininen	(käyttöolosuhteiden rajoissa)
toistotarkkuus:	0,18 °C
Mittauksen kesto:	n. 1 sekunti
Muistin kapasiteetti:	jopa 30 mittausta
Autom. poiskytkentä:	n. 3 minuuttia viimeisen mittauksen jälkeen
Käyttöolosuhteet:	kehotila: 15 – 40 °C; esinetila: 5 – 40 °C
Varastointi- ja kuljetusehdot:	-20 °C – +50 °C
Mitat:	n. 147 x 38 x 21 mm
Paino:	n. 48 g paristojen kanssa
Tuotenumero:	76120
EAN-koodi:	40 15588 76120 1

Laitteen CE-merkintä on EU-direktiivin 93/42/EEC mukainen. Laite on tarkoitettu kotikäyttöön. Yrityskäytössä tulee mittaustekniset tarkistukset suorittaa kerran vuodessa. Tarkistus on maksullinen ja ne tulee suorittaa viranomaisen tai lääketieteellisille tuotteille annettujen määräysten mukaisesti valtuutetun huoltopalvelun toimesta.
Sähkömagneettinen yhteensopivuus: Laite vastaa standardin EN 60601-1/-1-2 vaatimuksia sähkömagneettisesta yhteensopivuudesta. Lisätietoa näitä mittaustuloksia koskevista yksityiskohdista saat liitteestä.

Pidätämme oikeuden teknisiin ja muotoon liittyviin muutoksiin jatkuvan tuotekehityksen puitteissa.
Käyttöohjeen ajantasainen versio on saatavilla sivustolla www.medisana.com

Takuu- ja korjausehdot
Ota takuutapauksissa yhteyttä erikoisliikkeeseen tai suoraan huoltopisteeseen. Jos laite on lähetettävä huoltoon, ilmoita vika ja liitä mukaan ostokuitin kopio. Tällöin sovelletaan seuraavia takuuehtoja:
1. Myönnämme **medisana**-tuotteille kolmen vuoden takuun ostopäivästä lähtien. Ostopäivä on todistettava takuutapauksessa ostokuitilla tai laskulla.
2. Materiaali- tai valmistusvioista aiheutuvat puutteet korjataan takuuajan sisällä maksutta.
3. Takuusuoritus ei pidennä takuuaikaa laitteen tai vaihdettujen osien osalta.
4. Takuu ei kata:
a. Sellaisia vaurioita, jotka ovat syntyneet epäasiallisen käytön, kuten esim. käyttöohjeen huomioimatta jättämisen, seurauksena.
b. Vaurioita, jotka ovat syntyneet ostajan tai kolmannen osapuolen tekemän kunnostuksen tai kajoamisen seurauksena.
c. Kuljetusvaurioita, jotka ovat syntyneet matkalla valmistajalta kuluttajalle tai lähetettäessä huoltopisteeseen.
d. Lisävarusteita, jotka kuluvat normaalisti.
5. Vastuu suorista ja välillisistä vahingoista, jotka syntyvät laitteen vuoksi, suljetaan pois myös silloin, kun laitteen vaurio todetaan takuuseen sisältyväksi.

medisana GmbH
Jagenbergstr. 19
41468 NEUSS, SAKSA

Huollon osoite on erillisessä liitteessä.

SE/NO/DK

medisana®

FTN

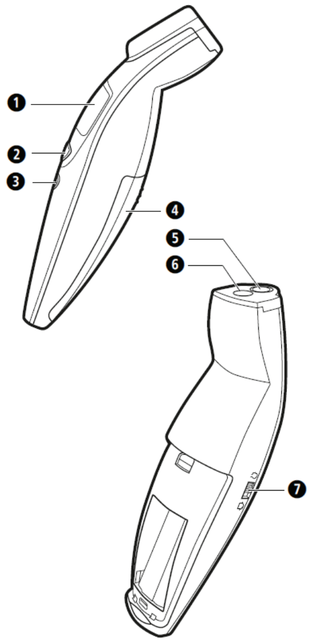

SE Enhet och knappar
❶ Upplyst LCD-display
❷ **START**-knapp (start av mätningen och hämtning av sparade data)
❸ PÅ/AV-knapp (I/0)
❹ Batterifack
❺ Belysning
❻ Sensor
❼ Funktionsknapp (mätning av kropps- eller objekts- temperatur)

NO Apparat og betjeningselementer
❶ Belyst LCD-skjerm
❷ **START**-tast (starer målinger og henter frem lagrede data)
❸ AV-/PÅ-tast (I/0)
❹ Batterirom
❺ Belysning
❻ Sensor
❼ Valg-bryter (måling av kropps- eller objekttemperatur)

DK Apparat og betjeningselementer
❶ LCD-skærm med baggrundsbelysning
❷ **START**-knappen (start på målingen og hentning af gemte data)
❸ TÆND/SLUK-knap (I/0)
❹ Batterirum
❺ Belysning
❻ Sensor
❼ Kontrolkontakt (måling af kropps- - eller objekt -temperatur)

Symbolförklaring / Tegnforklaring / Tegnforklaring:

Denna bruksanvisning hör till den här produkten. Den innehåller viktig information om konstruktion och hantering. Läs hela bruksanvisningen. Om bruksanvisningen inte följs, kan det leda till allvarliga personskador eller skador på produkten.
Denne bruksanvisningen tilhører dette apparatet. Den inneholder viktig informasjon for igangsetting og håndtering. Les hele bruksanvisningen. Hvis disse anvisningene ikke følges, kan det føre til alvorlige personskader eller skader på apparatet.
Denne brugsanvisning er en del af artiklen. Den indeholder vigtige oplysninger om ibrugtagning og anvendelse. Læs hele brugsanvisningen grundigt igennem. Manglende overholdelse af brugsanvisningen kan medføre svære personskader eller skader på apparatet.

VARNING / ADVARSEL / ADVARSEL
Dessa varningar måste följas för att undvika att användaren skadas.
Disse advarslene må overholdes for å unngå skader på brukeren.
Disse advarsler skal overholdes for at forhindre at brugeren kommer til skade.

OBSERVERA / FORSIKTIG / BEMÆRK
Dessa anvisningar måste följas för att förhindra att produkten skadas.
Disse henvisningene må overholdes for å unngå mulige skader på apparatet.
Disse advarsler skal overholdes for at forhindre mulige skader på apparatet.

INFORMATION / MERKNAD / HENVISNING
Dessa anvisningar ger ytterligare praktisk information om installationen eller användningen.
Disse henvisningene gir deg nyttig tilleggsinformasjon om installasjon eller bruk.
Disse henvisninger indeholder praktiske tillægsoplysninger om installation eller drift.

Enhetsklassificering: typ BF Klassifisering av apparat: Type BF Enhedsklassificering: Type BF

Temperaturområde Temperaturområde Temperaturområde

Skydda mot fukt Beskyttet mot fuktighe Skal beskyttes mod fugt

IP22 Information om klassen för skydd mot främmande föremål och vatten
Angivelse av beskyttelse mot fremmedlegemer og vann
Angivelse af modstandsdygtighed over for fremmedlegemer og vand

LOT LOT-nummer LOT-nummer LOT-nummer

Tillverkare Produsent Producent

Tillverkningsdatum Produksjonsdato Produktionsdato

CE 0297

76120 FTN 10/2020 Ver. 1.3

SE Infraröd multifunktionstermometer

Bruksanvisning - *Läs noggrant!*

Säkerhetsanvisningar

VIKTIG INFORMATION! SPARA INFORMATIONEN!
Läs igenom bruksanvisningen noggrant, särskilt säkerhetsanvisningarna, innan du använder produkten och spara bruksanvisningen för framtida användning. Om du lämnar produkten vidare till tredje part ska alltid bruksanvisningen medfölja.

- Produkten får endast användas för det ändamål som anges i bruksanvisningen. Vid felaktig användning upphör garantin att gälla.
- Produkten är inte avsedd för kommersiellt bruk.
- Användning av denna termometer ersätter inte rådgivning av läkare.
- Personer och termometrar ska befinna sig i en oförändrad miljö i minst 30 minuter innan mätningen genomförs.
- Enheten är inte ämnad för att användas av personer (inklusive barn) med nedsatt fysisk, sensorisk eller mental förmåga eller med bristande erfarenhet och/eller bristande kunskap, om de inte hålls under uppsikt av en person ansvarig för deras säkerhet eller har fått instruktioner av personen om hur enheten används.
- Barn måste hållas under uppsikt, så att de inte leker med enheten.
- Temperaturen i pannan och tinningen skiljer sig från kroppens kärntemperatur, som mäts t.ex. oralt eller rektalt. En febersjukdom kan i tidigt stadium leda till att blodkärlen drar ihop sig (vasokonstriktion), vilket kyler ned huden. Under dessa förhållanden kan temperaturen som uppmätts med termometern vara ovanligt låg. Om ett mätresultat inte stämmer överensstämmer med patientens upplevelse eller verkar ovanligt lågt, ska mätningen upprepas var 15:e minut. Som kontroll kan du också mäta kroppens kärntemperatur med en traditionell termometer för oral eller rektal mätning.
- I följande fall rekommenderas kontrollmätning med en traditionell febertermometer:
  1. Om mätresultatet är överraskande lågt.
  2. På nyfödda inom de första 100 dagarna.
  3. På barn under tre år med nedsatt immunförsvar eller avvikande reaktion vid/utan feber.
  4. När användaren använder enheten för första gången eller håller på att lära sig hur den används korrekt.
- Spädbarns hudyta reagerar mycket snabbt på omgivningstemperaturen. Gör därför inte någon mätning med termometern under eller efter amning, eftersom hudtemperaturen då kan vara lägre än kroppens kärntemperatur.
- Utför inga egna reparationer vid fel eller skador på enheten, annars blir garantin ogiltig. Kontakta din återförsäljare och låt endast auktoriserade serviceställen utföra reparationer.
- Förändra och/eller öppna inte enheten. Den innehåller smådelar som barn kan råka svälja.
- En skadad enhet får inte användas.
- Febertermometern ska inte användas i fuktig miljö. Lägg inte termometern i vatten eller annan vätska. **Den är inte vattentät.**
- Denna produkt består av känsliga komponenter och måste hanteras varsamt. Följ anvisningarna för förvaring och drift som beskrivs i avsnittet «Tekniska data».
- Skaka eller knacka inte på termometern. Tappa den inte.
- Skydda enheten mot direkt solljus, extremt höga eller låga temperaturer, smuts och damm.
- Plocka ur batterierna om du inte tänker använda enheten under en längre period.

VARNING - Mätresultaten från termometern är ingen diagnos och ersätter inte konsultation med läkare. Rådfråga alltid läkare vid tveksamheter.

Leveransomfattning och förpackning
Kontrollera först att enheten är komplett och inte har några skador. Om du är osäker, använd inte produkten och kontakta din återförsäljare eller ditt serviceställe. I leveransen ingår:
• 1 **medisana** infraröd multifunktionstermometer **FTN**
• 1 förvaringsask • 2 batterier 1,5 V (typ LR03, AAA, redan isatta) • 1 bruksanvisning

Förpackningarna är återanvändningsbara eller kan återvinnas. Avfallshantera förbrukat förpackningsmaterial enligt föreskrifterna. Kontakta omedelbart din återförsäljare om du upptäcker transportskador vid uppackningen.

VARNING - Se till att hålla plastfilmerna utom räckhåll för barn. Risk för kvävning!

Mät febern – snabbt och tillförlitligt!
Med **medisana** infraröd multifunktionstermometer är en exakt och beröringsfri mätning (ca 5 cm avstånd) av kroppstemperaturen möjlig. Mätningen görs över ögonbrynet, mellan pannan och tinningen. Värdet på den energi som utstrålas därifrån mäts och omvandlas till ett temperaturvärde. Mätresultatet visas inom ca 1 sekund. På så sätt kan man exempelvis mäta temperaturen på bebisar utan att de vaknar.
Extrafunktion: Förutom mätning av kroppstemperaturen kan denna infraröda multifunktionstermometer även användas för att mäta temperaturen på ett objekt (t.ex. omgivningstemperaturer, vätskor, ytor). Mätningen kan då göras inom området 0 °C till 100 °C.

Användning – idrifttagning
Plocka ur/sätta i batterierna: Om du efter en tids användning ser symbolen ▼ på LCD-displayen, betyder det att två nya 1,5 V-batterier (typ AAA) måste sättas i.
Plocka ur: Ta av batterifackets lock ❹; plocka ur batterierna.
Sätta i: Sätt i de nya batterierna. Var noga med placeringen (se bilden i batterifacket) och sätt därefter på batterifackets lock igen.

BATTERISÄKERHETSINFORMATION
• Plocka inte isär batterierna!
• Rengör vid behov batteri- och enhetskontakterna innan du sätter i batterierna!
• Plocka genast ur förbrukade batterier ur enheten!
• Ökad risk för läckage, undvik kontakt med hud, ögon och slemhinnor! Vid kontakt med batterisyra, skölj omedelbart de drabbade ställena på kroppen med stora mängder rent vatten och uppsök genast läkare!
• Uppsök genast läkare om ett batteri har råkat sväljas!
• Sätt i batterierna korrekt med rätt polaritet!
• Håll batterifacket stängt!
• Plocka ur batterierna ur produkten om du inte använder den under en längre period!
• Håll batterierna borta från barn!
• Ladda inte batterierna! Explosionsrisk!
• Kortslut inte! Risk för explosion!
• Kasta inte i öppen eld! Risk för explosion!
• Förvara oanvända batterier i förpackningen och på avstånd från metallföremål för att undvika kortslutning!
• Kasta inte förbrukade batterier bland hushållssoporna. Lägg dem i en batteriholk eller lämna dem till en fackbutik!

Gör inställningarna
FTN-termometern visar sina mätresultat som referensvärden för temperaturer, som vid mätning med hjälp av en traditionell febertermometer. Mätningen kan göras oralt (i munnen), axillärt (i armhålan) och rektalt (i ändtarmen). Gör på följande sätt:
1. Slå på termometern med PÅ/AV-knappen ❸. Funktionsknappen ❼ befinner sig i läget för feber- mätning/kroppsmätning (uppåt/). Den inställda referenskroppsdelen visas genom motsvarande blinkande symbol, för mun, för armhåla och för ändtarm.
2. Vänta tills °C-symbolen blinkar, vilket betyder att enheten är driftsklar.
3. För funktionsknappen ❼ neråt och därefter uppåt igen. De tre symbolerna för referenskroppsdelarna visas på displayen i ca 3 sekunder. Den inställda symbolen blinkar, de båda andra förblir oförändrade.
4. Du ändrar mellan de 3 symbolerna med START-knappen ❷ inom 3 sekunder. Om en ändring görs, hörs en pipsignal.
5. Den valda symbolen blinkar. Efter ca 5 sekunder är inställningen klar och termometern är redo för mätning.

Före användning
Anpassning av enheten till rumstemperatur: För att du ska kunna göra en noggrann mätning av kroppstemperaturen måste kroppen först anpassas till temperaturen i det rum där mätningen ska göras. Detta gäller även för den infraröda multifunktionstermometern **FTN**. Den anpassar sig automatiskt till den nya omgivningen vid platsbyte. För anpassningen av termometerns egentemperatur till rumstemperaturen behöver den få en viss tid på sig. Tiden är beroende av skillnaden mellan de båda temperaturerna och kan vara upp till 30 minuter. Exakta mätresultat kan inte erhållas förrän denna temperaturutjämning är klar.

Mäta kroppstemperatur

INFORMATION för att uppnå exakta mätresultat:
- **Personer och termometrar ska befinna sig i en oförändrad miljö i minst 30 minuter innan mätningen genomförs.**
- **Utför inga mätningar på personer under tiden de ammar eller direkt efteråt.**
- **Febertermometern ska inte användas i fuktig miljö.**
- **Personer bör inte dricka, äta eller ansträngа sig fysiskt direkt före eller under mätningen.**
- **Rengör området för mätningen och avlägsna smuts, hår och svett innan du för sensorn till mätpositionen.**
- **Ta inte bort termometern från mätområdet innan du hör pipsignalen som bekräftar att mätningen är utförd.**
- **Om sensorn blir smutsig vid eller efter en mätning, rengör den med en bomullstops fuktad med rengöringsspritt innan du förvarar termometern till nästa användning.**

Termometern har genomgått kliniska tester och dess säkerhet och noggrannhet har testats och bekräftats, om den används enligt den här bruksanvisningen.

1. För funktionsknappen ❼ till det övre läget för att välja funktionen för mätning av kroppstemperatur .
2. Tryck på PÅ/AV-knappen ❸. LCD-displayen ❶ aktiveras. Enheten utför ett självtest där alla displaysymboler visas en kort stund.
3. Samtidigt visas det senast sparade mätresultatet tillsammans med M-symbolen (M = Memory/minne) i ca 2 sekunder.
4. När en kort pipsignal hörs och symbolen för mätenheten °C tillsammans med referenskroppsdelen blinkar, betyder det att termometern är redo för mätning.
5. För att starta mätningen riktar du sensorn ❻ mot mitten av pannan på maximalt 5 cm avstånd. Om pannan är täckt av hår, svett eller smuts behöver den först torkas ren för att optimera mätnoggrannheten.
6. Tryck och håll START-knappen ❷ intryckt. Den blå belysningen ❺ tänds för att lysa upp området.
7. Flytta nu termometern över ögonbrynet från pannan till tinningen med en jämn rörelse för att läsa av den högsta temperaturen. Medan sensorn skannar området hörs till en början långsamma pipsignaler; så snart termometern känner av högre temperaturer ökar signalhastigheten. Sedan saktar signalhastigheten ner igen för att visa att den högsta temperaturen redan har avlästs.
8. När detta sker släpper du START-knappen. Om mätresultatet ligger under febernivå hörs en längre pipsignal och displayen visar temperaturen mot grön bakgrund. Om mätresultatet däremot ligger på eller över febernivå hörs 10 korta pipsignaler och displayen visar temperaturen mot röd bakgrund som en varning för eventuell feber.

INFORMATION
Vilken kroppstemperatur som betraktas som feber (febernivå) varierar beroende på var på kroppen temperaturen mäts: i ändtarmen (rektalt) 37,8 °C; i munnen (oralt) 37,5 °C; i armhålan (axillärt) 37,2 °C

9. När °C-symbolen börjar blinka igen efter ca 2 sekunder är termometern redo för en ny mätning.

Mäta objekttemperatur
1. För funktionsknappen ❼ till det nedre läget för att välja funktionen för mätning av objekttemperatur.
2. Tryck på PÅ/AV-knappen ❸. LCD-displayen ❶ aktiveras. Enheten utför ett självtest där alla displaysymboler visas en kort stund.
3. Samtidigt visas det senast sparade mätresultatet tillsammans med **M**-symbolen (M = Memory/minne) i ca 2 sekunder.
4. När en kort pipsignal hörs och symbolen för mätenheten °C blinkar, betyder det att termometern är redo för mätning.
5. För att starta mätningen riktar du sensorn ❻ mot mitten av objektet på maximalt 5 cm avstånd. Om detta är täckt av vatten, damm eller smuts behöver det först torkas rent för att optimera mätnoggrannheten.
6. Tryck på START-knappen ❷. Den blå belysningen ❺ tänds för att läsa av temperaturen. Mätningen åtföljs av en serie pipsignaler.
7. Släpp START-knappen ❷ efter några sekunder.
En lång pipsignal hörs som bekräftar att mätningen är avslutad. Flytta bort sensorn från mätpositionen. Den uppmätta temperaturen visas på displayen.

Hämta sparade mätdata
Termometern kan lagra upp till 30 mätresultat. Du hämtar dina sparade mätdata med ett kort tryck på START-knappen ❷, utan att först ha startat termometern med PÅ/AV-knappen ❸.
På displayen blinkar symbolen M till höger om "---". Efter ännu ett kort tryck på START-knappen ❷ visas minnesplatsnummer 1 och direkt därefter visas den senast sparade temperaturen på den obelysta displayen.
Under temperaturmätenheten blinkar symbolen M. Genom att trycka på START-knappen igen hämtar du det sparade mätresultatet på minnesplats "2" osv. Totalt finns det 30 minnesplatser som visas efter varandra på displayen om du trycker på START-knappen ❷ upprepade gånger. Om inte alla minnesplatser är upptagna, visas istället meddelandet för dessa som "- - -".

Felmeddelanden

H °C	L °C	H °C	L °C	Err		▼
Den uppmätta temperaturen är för hög. På displayen visas H, om mätvärdet överstiger 42,2 °C (kroppsmätning) eller 100 °C (objektsmätning).	Den uppmätta temperaturen är för låg. På displayen visas L, om mätvärdet understiger 34 °C (kroppsmätning) eller 0 °C (objektsmätning).	Omgivningstemperaturen är för hög. Omgivningstemperaturen är högre än 40°C (objektsmätning)	Omgivningstemperaturen är för låg. Omgivningstemperaturen är lägre än: 15 °C (kroppsmätning) 5°C (objektsmätning)	Felmeddelande i displayen. Ett fel har uppstått. 3 korta pipsignaler hörs.	Tom display. Kontrollera att batterierna sitter rätt.	Batterierna är slut. Sätt i nya batterier.

Rengöring och skötsel
• Sensorn ❻ är den känsligaste delen på termometern. Skydda den mot nedsmutsning och skador. Rengör sensorn med varmt vatten eller med en bomullstops fuktad med 70 % isopropanol.
• Lägg inte termometern i vatten eller annan vätska.
Den är inte vattentät.
• Använd en mjuk trasa fuktad med en mild tvållösning eller med 70 % isopropanol för att rengöra termometern. Vatten får inte tränga in i apparaten! Använd enheten först när den är helt torr.
• Använd aldrig aggressiva rengöringsmedel, förtunning, bensin eller hårda borstar.
• Se till att sensorns lins, displayen och höljet inte repas.
• Förvara eller använd inte enheten i en miljö med för hög eller för låg temperatur (se driftsvillkor i kapitlet "Tekniska data") eller luftfuktighet, i solljus, tillsammans med el eller i dammiga utrymmen. Plocka ur batterierna ur termometern om den inte ska användas under en längre period. Annars finns det risk för att batterierna läcker.
• Om termometern används enligt denna bruksanvisning krävs inget regelbundet underhåll och ingen regelbunden kalibrering.

Information om avfallshantering
Produkten får inte kasseras tillsammans med hushållsavfall. Varje konsument är skyldig att lämna in alla elektriska eller elektroniska apparater, vare sig de innehåller skadliga ämnen eller ej, till en kommunal återvinningsstation eller en återförsäljare. Detta så att produkten kan avfallshanteras på ett miljöriktigt sätt. Plocka ur batterierna innan du lämnar in enheten för återvinning. Kasta inte förbrukade batterier i hushållssoporna. Lägg dem i en batteriholk eller lämna in dem till en fackbutik. Vänd dig till din kommun eller återförsäljare angående avfallshanteringen.

Tekniska data

Namn och modell:	**medisana** infraröd multifunktionstermometer **FTN**
Displaysystem:	digital display (LCD)
Strömförsörjning:	3 V ⎓, 2 batterier 1,5 V (typ LR03, AAA)
Mätområde:	kroppsmätning 34–42,2 °C; objektsmätning 0–100°C
Mätnoggrannhet:	34 °C–35,9 °C: ±0,3 °C
(laboratoriemätningar)	36 °C–39 °C: ±0,2 °C 39,1 °C–42,2 °C: ±0,3 °C
Klinisk repeterbarhet:	(inom driftsförhållandena) 0,18 °C
Mättid:	ca 1 sekund
Minneskapacitet	upp till 30 mätningar
Autom. avstängning:	ca 3 min. efter den senaste mätningen
Driftförhållanden:	Kroppsmätning: 15–40 °C; objektsmätning: 5–40 °C
Lagrings-/transportförhållanden:	-20 °C till +50 °C
Mått:	ca 147 x 38 x 21 mm
Vikt:	ca 48 g inklusive batterier
Artikelnr.:	76120
EAN-kod:	40 15588 76120 1

Apparatens CE-märkning hänvisar till EU-direktivet 93/42/EEC. Apparaten är avsedd för hemmabruk. Vid kommersiell användning måste en årlig mätteknisk kontroll genomföras. Kontrollen är avgiftsbelagd och kan utföras av en behörig myndighet eller av en auktoriserad underhållsserviceleverantör – i enlighet med "Operatörsförordningen för medicintekniska produkter". Elektromagnetisk kompatibilitet: Produkten uppfyller kraven i standarden EN 60601-1/-1-2 för elektromagnetisk kompabilitet. Detaljer om dessa mätdata finns i bilagan.

Vi förbehåller oss rätten att göra tekniska och utseendemässiga ändringar i samband med vårt ständiga produktförbättringsarbete.

Den aktuella versionen av denna bruksanvisning hittar du på www.medisana.com

Garanti- och reparationsvillkor
Vänd dig till din återförsäljare eller direkt till servicestället om du behöver utnyttja garantin. Om du behöver skicka in enheten, ange felet och skicka med en kopia av inköpskvittot. Då gäller följande garantivillkor:
1. Garantin för **medisana**-produkter gäller 3 år från inköpsdatum. Vid garantikrav ska inköpsdatumet styrkas med inköpskvitto eller faktura.
2. Brister på grund av material- eller tillverkningsfel åtgärdas kostnadsfritt under garantitiden.
3. Åtgärder som vidtas förlänger inte garantitiden, varken för produkten eller för den komponent som bytts ut.
4. Undantagna från garantin är:
a. Alla skador som uppkommer på grund av felhantering, t.ex. om bruksanvisningen inte följts.
b. Skador som uppkommer på grund av reparationer eller ingrepp gjorda av köparen eller av en obehörig tredje part.
c. Transportskador som uppstått på vägen från tillverkaren till konsumenten eller som uppstått när produkten har skickats till servicestället.
d. Reservdelar som utsatts för normalt slitage.
5. Vi ansvarar inte för direkta eller indirekta följdskador som orsakats av apparaten, även om skadan har godkänts som ett garantifall.

medisana GmbH
Jagenbergstr. 19
41468 NEUSS, TYSKLAND

Serviceadressen finns i den separata bilagan.

NO Infrarødt multifunksjonstermometer

Bruksanvisning – *Les nøye!*

Sikkerhetsanvisninger

VIKTIGE MERKNADER! TA VARE PÅ DENNE!
Les bruksanvisningen, spesielt sikkerhetsanvisningene, nøye før du tar artikkelen i bruk. Ta vare på bruksanvisningen i tilfelle du trenger den senere. Hvis du gir apparatet videre til en tredjepart, må bruksanvisningen følge med.

- Apparatet skal kun brukes i henhold til tiltenkt bruk som forklart i bruksanvisningen. Ved tilfeller av misbruk opphører garantien.
- Apparatet skal ikke brukes kommersielt.
- Bruk av dette termometeret erstatter ikke konsultasjon av lege.
- Person og termometer bør befinne seg i samme rom minst 30 minutter før målingen blir foretatt.
- Dette apparatet er ikke ment å brukes av personer (inkludert barn) med begrensede fysiske, sansemessige eller mentale evner eller med manglende erfaring og/eller kunnskap, med mindre slike personer er under tilsyn av eller får anvisning om hvordan enheten skal brukes av en person som er ansvarlig for deres sikkerhet.
- Barn må holdes under oppsyn for å sikre at de ikke leker med apparatet.
- Temperaturen i pannen eller i tinningene er forskjellig fra temperaturen som måles oralt eller rektalt. En febersykdom kan på et tidlig stadium føre til en karsammentrekkende effekt (vasokonstriksjon), som kjøler ned huden. I dette tilfellet kan termometeret vise en uvanlig lav temperatur. Dersom måleresultatet ikke stemmer overens med hva personen føler, måler du igjen hver 15. minutt. For kontroll kan du også måle kroppens kjernetemperatur med et tradisjonelt termometer som egner seg for oral- eller rektalmåling.
- I følgende tilfeller er det anbefalt med en kontrollmåling med et tradisjonelt termometer:
  1. Dersom måleresultatet er overraskende lavt.
  2. Ved nyfødte innenfor de første 100 dagene.
  3. Ved barn under tre år som har et svekket immunsystem eller som reagerer foruroligende ved forekommende eller ikke-forekommende feber.
  4. Dersom brukeren måler temperaturen med termometeret for første gang eller gjør seg kjent med riktig bruk av termometeret.
- Hudoverflaten til spedbarn reagerer svært raskt på temperaturen i omgivelsene. Mål derfor aldri med termometeret under og etter amming, da hudtemperaturen er lavere enn kjernetemperaturen.
- Dersom det oppstår feil eller skader på apparatet, skal du ikke reparere det selv. Hvis du gjør det selv, vil alle garantier opphøre. Kontakt forhandleren og la kun autoriserte servicesteder gjennomføre reparasjoner.
- Ikke endre og/eller åpne apparatet. Termometeret består av smådeler som små barn kan komme til å svelge.
- Et skadet apparat skal ikke brukes.
- Ikke bruk termometeret i fuktige omgivelser. Ikke legg termometeret i vann eller andre flytende midler. **Det er ikke vanntett.**
- Dette apparatet består av følsomme komponenter og skal behandles forsiktig. Se bruksvilkår beskrevet i avsnittet «Tekniske data».
- Ikke rist eller bank på termometeret. Ikke la det falle ned.
- Beskytt apparatet mot direkte sollys, ekstremt høye eller lave temperaturer, forurensning og støv.
- Ta ut batteriene hvis du ikke skal bruke apparatet på en stund.

ADVARSEL – Måleresultatene fra dette termometeret stiller ingen diagnose og erstatter ikke konsultasjon fra lege, som bør foretas i tvilstilfeller.

Leveransens innhold og emballasje
Kontroller først om apparatet er fullstendig, og at det ikke har noen form for skader. Er du i tvil, skal du ikke ta apparatet i bruk. Ta kontakt med forhandleren eller brukerservice. Leveransens innhold:
• 1 **medisana** infrarødt multifunksjonstermometer **FTN**
• 1 oppbevaringsboks • 2 batterier 1,5 V (Typ LR03, AAA, allerede lagt inn) • 1 bruksanvisning

Emballasjen kan gjenbrukes eller resirkuleres. Kast uønsket emballasje på riktig måte. Hvis du ser en transportskade når du pakker ut apparatet, skal du umiddelbart ta kontakt med forhandleren.

OBS – Pass på at ikke barn får tak i forpakningsmaterialet. Fare for kvelning!

Mål feberen - raskt og feilfritt!
Med **medisana** infrarødt multifunksjonstermometer er en nøyaktig, berøringsfri måling av kroppstemperaturen (ca. 5 cm avstand) mulig. Målingen foretas over øyenbrynet, mellom panne og tinning. Verdien fra den avstrålte energien måles og forvandles til en temperaturverdi. Måleresultatet vises i løpet av ca. ett sekund. Slik kan f.eks. temperaturen måles på spedbarn uten å vekke dem.
Tilleggsfunksjon: Utenom måling av kroppstemperatur kan multifunksjonstermometeret også brukes til måling av en objekttemperatur (f.eks. romtemperatur, væske, overflater). En måling i denne funksjonen er mulig i området fra 0 ° til 100 ° Celsius.

Bruk - oppstart
Sette inn/fjerne batterier: Hvis symbolet ▼ vises på LCD-skjermen etter en viss driftstid, må du sette inn to nye batterier på 1,5 V (type AAA).
Fjerne batterier: Ta av dekselet til batterirommet ❹, og fjern batteriene.
Sette inn batterier: Sett inn nye batterier. Pass på at batteriene settes inn riktig vei (illustrasjon i batterirommet), og sett på dekselet til batterirommet igjen.

SIKKERHETSINFORMASJON FOR BATTERIER

- Ikke ta batterier fra hverandre!
- Rengjør batteri- og apparatkontaktene ved behov før batteriet settes inn.
- Fjern tomme batterier umiddelbart fra apparatet.
- Økt fare for lekkasje. Unngå kontakt med hud, øyne og slimhinner! Ved kontakt med batterisyre må de berørte områdene straks skylles med store mengder rent vann. Ta umiddelbart kontakt med lege!
- Oppsøk lege umiddelbart hvis et batteri svelges!
- Sett inn batteriet riktig. Pass på polariteten.
- Hold batterikammeret godt lukket!
- Ta batteriene ut av apparatet hvis det ikke skal brukes over lengre tid.
- Oppbevar batteriene utilgjengelig for barn!
- Ikke lad opp batteriene på nytt! Eksplosjonsfare!
- Unngå kortslutning! Det er fare for eksplosjon!
- Må ikke kastes inn i åpen ild! Det er fare for eksplosjon!
- Oppbevar ubrukte batterier i emballasjen og ikke i nærheten av metallgjenstander for å unngå kortslutning.
- Ikke kast brukte batterier i husholdningsavfallet. De må kastes som spesialavfall eller leveres på en returstasjon i butikken!

Tilpasse innstillinger

FTN-termometeret viser måleresultatene som referanseverdier for temperatur, slik som et vanlig febertermometer også gjør. Du kan velge mellom å måle oralt, rektalt eller i akselhulen. Gå frem på denne måten:
1. Slå på termometeret ved å trykke på PÅ-/AV-tasten ❸. Valg-bryteren ❼ befinner seg i stillingen for feber- måling / kropps-modus (oppe/). Det innstilte referansekroppsstedet vises med et tilsvarende blinkende symbol for munn, for akselhule for rektum.
2. Vent til symbolet °C blinker. Dette viser at apparatet er klart til måling.
3. Skyv bryteren ❼ nedover og så oppover igjen. De tre symbolene for referansekroppssted vises kort på skjermen i ca. tre sekunder. Det innstilte symbolet blinker, de andre er uforandret.
4. Med START-tasten ❷ bytter du mellom de tre symbolene innenfor tiden på tre sekunder. Så snart et bytte er gjort, høres en kort pipetone.
5. Det valgte symbolet blinker. Innstillingen er avsluttet etter ca. fem sekunder, og apparatet er klart til måling

Før bruk

Tilpasning av apparatet til romtemperatur: For å kunne oppnå en presis måling av kroppstemperaturen må kroppen først tilpasse seg temperaturen i rommet der målingen skal foretas. Det gjelder også for det infrarøde multifunksjonstermometeret **FTN**. Det tilpasser seg automatisk de nye omgivelsene når det flyttes til et nytt sted. Apparatet behøver en viss tid for å kunne tilpasse termometerets egen temperatur til romtemperaturen. Dette er avhengig av forskjellen mellom de to temperaturene og kan ta opptil 30 minutter. Presise måleresultater er kun mulig når denne prosessen med temperaturtilpassing er fullført.

Måling av kroppstemperatur

MERKNADER for å oppnå nøyaktige måleresultater:
- **Person og termometer bør befinne seg i samme rom minst 30 minutter før målingen blir foretatt.**
- **Ikke mål med termometeret under og direkte etter amming.**
- **Ikke bruk termometeret i fuktige omgivelser.**
- **Personer bør unngå å drikke og spise og unngå fysisk anstrengelse rett før eller under målingen.**
- **Rengjør området der det skal måles og fjern smuss, hår eller svette før du flytter sensoren i måleposisjon.**
- **Ikke fjern termometeret fra måleområdet før du har hørt pipetonen som indikerer at målingen er ferdig.**
- **Hvis sensoren blir tilskitnet under eller etter målingen, rengjøres den med en Q-tips dyppet i rengjøringsalkohol, før termometeret legges til oppbevaring.**

Termometeret har blitt klinisk testet, og sikkerheten og nøyaktigheten har blitt sjekket og bekreftet når det brukes i samsvar med denne bruksanvisningen.

1. Sett valg-bryteren ❼ i den øvre posisjonen for å stille inn modus for måling av kroppstemperatur.
2. Trykk på PÅ-/AV-tasten ❸. LCD-skjermen ❶ aktiveres. Apparatet gjennomfører en selvtest der alle tegnene på skjermen vises kort.
3. Til slutt vises måleresultatet som ble lagret sist sammen med M-symbolet (M=Memory/Minne) i ca. to sekunder.
4. Når en kort pipetone lyder og symbolet for måleenheten °C blinker sammen med symbolet for referansekroppssted, er termometeret klar for målingen.
5. For å begynne med målingen retter du sensoren ❻ med en avstand som ikke overstiger fem cm, mot midten av pannen. Dersom pannen er dekket av hår, svette eller smuss, fjernes dette først for å oppnå en nøyaktig måling.
6. Trykk og hold START-tasten ❷. Den blå belysningen ❺ skruer seg på for å lyse opp området.
7. Flytt nå termometeret jevnt over øyenbrynet fra pannen til tinningen, for å måle den høyeste temperaturen. Mens sensoren leser av området, høres det i begynnelsen langsomme pipetoner. Når termometeret registrerer høyere temperaturer, blir pipetonene raskere. Deretter blir pipetonene langsommere igjen, for å vise at høyeste temperatur allerede er registrert.
8. Når dette skjer, slipper du START-tasten igjen. - Hvis måleresultatet ligger under febernivået, høres en lang pipetone og en grønn bakgrunnsbelysning lyser på skjermen. - Hvis måleresultatet ligger på grenseverdien for feber eller over, høres 10 korte pipetoner og en rød bakgrunnsbelysning lyser på skjermen for å gjøre pasienten oppmerksom på mulig feber.

MERKNAD
Kroppstemperaturen hvor man snakker om feber (febernivå) er forskjellig avhengig av hvor på kroppen målingen utføres: rektum 37,8 °C, oralt 37,5 °C, i akselhulen 37,2 °C

9. Når symbolet °C blinker igjen etter ca. to sekunder, er termometeret klar for en ny måling.

Måle objekttemperatur

1. Sett valg-bryteren ❼ i den nedre posisjonen for å stille inn modus for måling av objekttemperatur.
2. Trykk på PÅ-/AV-tasten ❸. LCD-skjermen ❶ aktiveres. Apparatet gjennomfører en selvtest der alle tegnene på skjermen vises kort.
3. Til slutt vises måleresultatet som ble lagret sist sammen med **M**-symbolet (M=Memory/Minne) i ca. to sekunder.
4. Når en kort pipetone lyder og symbolet for måleenheten °C blinker, er termometeret klar for målingen.
5. For å begynne med målingen retter du sensoren ❻ med en avstand som ikke overstiger fem cm mot midten av objektet. Dersom objektet er dekket av vann, støv eller smuss, fjernes dette først for å oppnå en nøyaktig måling.
6. Trykk på START-tasten ❷. Den blå belysningen ❺ slår seg på, og temperaturen måles. Målingen ledsages av en rekke pipetoner.
7. Slipp START-tasten ❷ etter et par sekunder.

En lang pipetone høres og markerer at målingen er avsluttet. Fjern sensoren fra måleposisjonen. Den målte temperaturen vises på skjermen.

Hent ut måledata

Termometeret kan lagre opptil 30 måleresultater. Du kan hente ut lagret målingsdata ved å trykke kort på START-tasten ❷ uten at termometeret ble slått på med AV/PÅ-tasten ❸ på forhånd.
På skjermen til høyre for visningen «- - -» blinker symbolet M. Etter et nytt kort trykk på START-tasten ❷
vises minneplassnummer 1, etterfulgt av den sist lagrede temperaturen på skjermen uten belysning.
Nedenfor temperaturmåleenheten blinker symbolet M. Ved å trykke på START-tasten igjen, kan du hente lagret måledata på lagringsplass «2». Totalt har du 30 lagringsplasser som ved gjentakende trykking av START-tasten ❷ vises etter hverandre på skjermen. Dersom ikke alle lagringsplasser er brukt, vises «- - -» på de tomme lagringsplassene.

Feilmeldinger

H °C	L °C	H °C	L °C	Err		▼
Den målte temperaturen er for høy. På skjermen vises H dersom måleresultatet ligger over 42,2 °C (kroppsmodus) eller 100 °C (objektmodus).	Den målte temperaturen er for lav. På skjermen vises L dersom måleresultatet ligger under 34 °C (kroppsmodus) eller 0 °C (objektmodus).	Temperaturen i omgivelsene er for høy. Temperaturen i omgivelsene er høyere enn 40 °C (objektmodus).	Temperaturen i omgivelsene er for lav. Temperaturen i omgivelsene ligger under: 15 °C (kroppsmodus) 5 °C (objektmodus).	Feilvisning på skjermen. Det har skjedd en feil. Tre korte signaltoner høres.	Tom skjerm. Sjekk posisjonen til batteriene.	Visning for tomme batterier. Sett inn nye batterier.

Rengjøring og vedlikehold

- Sensoren ❻ er den mest sensitive delen til apparatet. Beskytt den mot smuss og skader. For rengjøringen av sensoren bruker du en q-tips dyppet i varmt vann eller 70 % isopropylalkohol.
- Ikke legg termometeret i vann eller andre flytende midler. **Det er ikke vanntett.**
- For rengjøringen av termometeret bruker du en myk klut som er fuktet med mildt såpevann eller 70 % isopropyl alkohol. Det må ikke komme vann inn i apparatet! Ikke bruk apparatet igjen før det er helt tørt.
- Bruk aldri aggressive rengjøringsmiddel, fortynningsmiddel, bensin eller kraftige børster.
- Pass på at linsen til sensoren, skjermen og dekselet ikke blir oppskrapt.
- Oppbevar eller bruk aldri apparatet i omgivelser med for høy eller for lav temperatur (se informasjon i kapittelet «Tekniske data» og luftfuktighet, i sollys, i forbindelse med elektrisk strøm eller på et støvete område. Ta batteriene ut av apparatet dersom du ikke skal bruke det over lengre tid. Hvis du ikke tar batteriene ut, kan batteriene lekke.
- Brukes termometeret i henhold til bruksanvisningen er det ikke nødvendig med regelmessig vedlikehold eller kalibrering.

Merknad angående avhending

Dette apparatet skal ikke kastes i husholdningsavfallet. Hver forbruker er selv forpliktet til å levere alle elektriske og elektroniske apparater – uansett om disse inneholder skadelige stoffer eller ikke – ved et lokalt mottakssted for slikt avfall eller hos forhandler, for å sikre en miljøvennlig avfallshåndtering. Ta ut batteriet før du avhender apparatet. Ikke kast brukte batterier i husholdningsavfallet. De må kastes som spesialavfall eller leveres på en returstasjon for batterier. Ta kontakt med kommunen eller forhandleren hvis du har spørsmål om avfallshåndtering.

Tekniske data

Navn og modell:	**medisana** infrarødt multifunksjonstermometer **FTN**
Skjermsystem:	digital skjerm (LCD)
Strømforsyning:	3 V ⎓, 2 batterier 1,5 V (Type LR03, AAA)
Måleområde:	kropps-modus 34–42 °C, objekt-modus 0–100 °C
Målenøyaktighet:	34–35,9 °C: ±0,3 °C
(Laboratoriemåling)	36–39 °C: ±0,2 °C
	39,1–42,2 °C: ±0,3 °C
Kliniske	(innenfor bruksbetingelsene)
Gjenntakelsespresisjon:	0,18 °C
Målevarighet:	ca. 1 sekund
Lagringskapasitet	opptil 30 målinger
Autom. frakobling:	ca. 3 min. etter forrige måling
Bruksforhold:	kropps-modus: 15–40 °C, objekt-modus: 5–40 °C
Forhold for oppbevaring og transport:	-20 °C til +50 °C
Mål:	ca. 147 x 38 x 21 mm
Vekt:	ca. 48 g inkl. batterier
Artikkelnr.:	76120
EAN-kode:	40 15588 76120 1

CE-merket til apparatet refererer til EU-direktivet 93/42/EØF. Apparatet er tiltenkt for hjemmebruk. Ved kommersiell bruk må det utføres kontroll av apparatet årlig. Kontrollen er kostnadspliktig og kan foretas av en kompetent myndighet eller av autoriserte vedlikeholdstjenester – ifølge «forordning om medisinsk utstyr».
Elektromagnetisk kompatibilitet: Apparatet oppfyller kravene i EN 60601-1/-1-2 angående elektromagnetiske forstyrrelser. Detaljerte opplysninger ang. disse målingene finner du i vedlegget.

Vi forbeholder oss retten til å utføre tekniske og stilistiske endringer for å forbedre produktet.

Den til enhver tid aktuelle versjonen av denne bruksanvisningen finner du på www.medisana.com

Betingelser for garantier og reparasjoner

Ved garantispørsmål vennligst ta kontakt med forhandler eller direkte med servicestedet. Hvis du må sende inn apparatet, må du oppgi hva defekten er og legge ved en kopi av kvitteringen.
Følgende garantibetingelser gjelder:
1. Alle **medisana**-produkter har en garanti på 3 år fra kjøpsdatoen. For bruk av garantien må det dokumenteres med kvittering eller regning.
2. Materialfeil og produksjonsfeil rettes gratis innenfor garantitiden.
3. En garanti-ytelse fører ikke til at garantitiden, verken for apparatet eller for byttede deler, forlenges.
4. Følgende er utelukket fra garantien:
   - **a.** alle skader som oppstår som følge av feilbruk, f.eks. ved at bruksanvisningen ikke følges.
   - **b.** skader som oppstår som følge av istandsetting av apparatet eller andre inngrep foretatt av kunden eller av ikke godkjent tredjepart.
   - **c.** Transportskader som oppstår på veien fra produsenten til forbruker eller ved innsending til servicested.
   - **d.** Reservedeler som har normal slitasje.
5. Ansvar for indirekte eller direkte følgeskader, som har blitt forårsaket av apparatet, er utelukket selv om skaden på apparatet erkjennes som et garantitilfelle.

medisana GmbH
Jagenbergstr. 19
41468 NEUSS, TYSKLAND

Adressen til brukerservice finner du på et separat vedleggsark.

DK Infrarødt multifunktionstermometer

Brugsanvisning - *Læs omhyggeligt!*

Sikkerhedsanvisninger

VIGTIGE ANVISNINGER! SKAL OPBEVARES!

Læs brugsanvisningen grundigt igennem inden varen tages i brug, det gælder især sikkerhedsanvisningerne. Gem brugsanvisningen til fremtidig brug. Hvis du videregiver apparatet til tredjepart, skal brugsanvisningen altid medfølge.

- Brug kun apparatet i henhold til formålet beskrevet i brugsanvisningen. Ved formålsstridig anvendelse bortfalder garantien.
- Apparatet er ikke tiltænkt kommerciel brug.
- Dette termometer kan ikke erstatte et lægebesøg.
- Både personen og termometeret skal befinde sig i samme omgivelser i mindst 30 minutter, inden målingen udføres.
- Dette apparat er ikke bestemt til benyttelse af personer (også børn) med indskrænkede fysiske, sensoriske eller mentale evner eller manglende erfaring og/eller manglende viden, med mindre de er under opsyn af eller modtager anvisninger om, hvordan apparatet skal anvendes, fra en person, som er ansvarlig for deres sikkerhed.
- Børn skal overvåges for derved at forhindre dem i at lege med apparatet.
- Temperaturen i området omkring pande og tinding adskiller sig fra kroppens kernetemperatur, der f.eks. kan måles oralt eller rektalt. Ved febersygdomme kan der tidligt i sygdomsforløbet opstå en karforsnævrende effekt (vasokonstriktion), der afkøler huden. I dette tilfælde er den målte temperatur muligvis usædvanlig lav. Når måleresultatet af denne grund ikke stemmer overens med patientens tilstand eller er usædvanligt lav, skal du gentage målingen hver 15. minut. Du kan også kontrollere resultatet ved at måle kroppens kernetemperatur med et normalt termometer, der egner sig til oral eller rektal måling.
- I følgende tilfælde anbefales en kontrolmåling med et normalt febertermometer:
  1. Hvis måleresultatet er overraskende lavt,
  2. Ved nyfødte inden for de første 100 dage,
  3. Ved børn under tre år, der har et udsat immunsystem eller reagerer foruroligende ved forekommende eller ikke-forekommende feber,
  4. Hvis brugeren anvender apparatet for første gang eller endnu ikke er bekendt med den korrekte brug.
- Babyers hudoverflade reagerer meget hurtigt på omgivelsestemperaturen. Derfor bør du ikke måle temperaturen med termometeret under eller efter amning, da hudtemperaturen i så fald kan være lavere end kroppens kernetemperatur.
- I tilfælde af fejl må du ikke selv reparere apparatet, da garantien dermed bortfalder. Henved dig til din forhandler, og lad altid kun autoriserede servicesteder udføre reparationer.
- Apparatet må ikke ændres eller åbnes. Det indeholder små dele, som børn kan sluge og blive kvalt i.
- Apparatet må ikke benyttes i beskadiget tilstand.
- Termometeret må ikke bruges i fugtige omgivelser. Kom aldrig termometeret ned i vand eller andre væsker. **Det er ikke vandtæt.**
- Dette apparat består af følsomme komponenter og skal håndteres med forsigtighed. Overhold opbevarings- og brugsbetingelserne, som er beskrevet i afsnittet «Tekniske data».
- Termometeret må ikke rystes eller bankes på. Pas på ikke at tabe det.
- Beskyt apparatet mod direkte solindstråling, ekstremt høje eller lave temperaturer, urenheder og støv.
- Hvis apparatet ikke skal bruges over en længere periode, skal du fjerne batterierne.

ADVARSEL - Måleresultaterne fra dette termometer er ikke en diagnose og erstatter ikke besøg hos en læge, som altid skal konsulteres i tvivlstilfælde.

Leveringsomfang og emballage

Start med at kontrollere, at apparatet er komplet og ikke udviser tegn på skader. I tvivlstilfælde skal du undlade at tage apparatet i brug og kontakte forhandleren eller kundeservice. Leveringen omfatter:
- 1 **medisana** Infrarødt multifunktionstermometer **FTN**
- 1 opbevaringsboks • 2 batterier 1,5 V (type LR03, AAA, allerede sat i) • 1 brugsanvisning

Emballagen kan genbruges eller afleveres til genanvendelse. Bortskaf overskydende emballagemateriale på miljøvenlig vis. Skulle du bemærke transportskader under udpakningen, skal du straks kontakte din forhandler.

ADVARSEL - Hold emballagefolien uden for børns rækkevidde.
Risiko for kvælning!

Sådan tager du temperaturen - hurtigt og fejlfrit!

Med **medisana** Infrarødt multifunktionstermometer er præcis måling af kropstemperaturen uden berøring (ca. 5 cm afstand) mulig. Målingen foretages over øjenbrynet hen over panden og tindingen. Værdien for den derfra udstrålede energi måles og konverteres til en temperaturværdi. Måleresultatet vises inden for ca.1 sekund. For eksempel kan babyers temperatur måles uden at forstyrre deres søvn.
Tillægsfunktion: Udover måling af kropstemperatur kan det infrarøde multifunktionstermometer også bruges til måling af en objekttemperatur (f.eks. omgivelses-, væske- eller overfladetemperatur). En måling med denne funktion er mulig mellem 0 ° til 100 ° celsius.

Brug - ibrugtagning

Isætning/udtagning af batterier Vises et bestemt symbol ▼ på LCD-skærmen efter en bestemt driftsvarighed, skal to nye 1,5 V-batterier (type AAA) sættes i.
Udtagning: Tag dækslet af batterirummet ❹, fjern batterierne.
Isætning: Isæt nye batterier. Vær opmærksom på den korrekte liggeretning (billede i batterium), og sæt batteridækslet på igen.

SIKKERHEDSANVISNINGER VEDRØRENDE BATTERIER

- Skil ikke batterierne ad!
- Rengør batteri- og apparatkontakter efter behov før isætning!
- Tag straks flade batterier ud af apparatet!
- Øget risiko for lækage, undgå kontakt med hud, øjne og slimhinder! Ved kontakt med batterisyre skal de berørte steder straks skylles med rigelige mængder rent vand. Søg omgående lægehjælp!
- Hvis et batteri bliver slugt, skal der straks søges lægehjælp!
- Anbring batteriet korrekt, vær opmærksom på at vende polerne rigtigt!
- Hold batterirummet forsvarligt lukket!
- Tag batteriet ud, hvis apparatet ikke skal anvendes i længere tid!
- Opbevar batterier utilgængeligt for børn!
- Batterier må ikke genoplades! Eksplosionsfare!
- Må ikke kortsluttes! Der er eksplosionsfare!
- Må ikke brændes! Der er eksplosionsfare!
- Opbevar ubrugte batterier i emballagen og ikke i nærheden af metalgenstande, da der ellers er risiko for kortslutning!
- Smid ikke brugte batterier i husholdningsaffaldet, men aflever dem i affaldssorteringens battericontainer eller i en batterispand hos forhandleren!

Ændre indstillinger

Termometret FTN viser måleresultater som referenceværdier for temperatur, som den har målt med et traditionelt febertermometer. Du kan vælge mellem oral (i munden), axillar (i armhulen)
og rektal (i anus) som målemetode. Du gør det på følgende måde:
1. Tænd apparatet med TÆND-/SLUK-knappen ❸. Kontrolkontakten ❼ befinder sig i indstillingen for feber- måling/kropstilstand (øverst/). Det indstillede reference-kropsområde vises via et relevant blinkende symbol for mund, for armhule og for anus.
2. Vent til °C-symbolet blinker, som vises at apparatet er klar til brug.
3. Skub kontakten ❼ nedad og så igen opad. De tre symboler for reference-kropsområderne vises på skærmen i ca. 3 sekunder. Det indstillede symbol blinker, de to andre er uforandrede.
4. Du skifter med START-knappen ❷ mellem de tre symboler indenfor 3 sekunder. Så snart der er skifter, lyder en kort biblyd.
5. Det valgte symbol blinker. Indstillinger er afsluttet efter ca. 5 sekunder, og apparatet er klar til målingen

Inden brug

Tilpasning af apparatet til rumtemperaturen: For at kunne foretage en præcis måling af kropstemperaturen, skal kroppen inden da have tilpasset sig til rumtemperaruren, hvor målingen foretages. Dette gælder
og for det infrarøde multifunktionstermometer **FTN**. Det tilpasser sig automatisk den nye rumtemperatur, når du flytter det til et andet sted. Termometeret har dog brug for et vist tidsrum til at tilpasse sin egentemperatur til temperauren i rummet. Varigheden afhænger af forskellen mellem termometerets egentemperatur og rumtemperaturen, og det kan vare op til 30 minutter. Der kan først opnås præcise måleresultater, når temperaturudligningen afsluttet.

Mål kropstemperatur

BEMÆRKNING, for at få nøjagtige måleresultater:
- **Både personen og termometeret skal befinde sig i samme omgivelser i mindst 30 minutter, inden målingen udføres.**
- **Foretag ikke en måling under eller umiddelbart efter amning af babyer.**
- **Termometeret må ikke bruges i fugtige omgivelser.**
- **Folk bør ikke drikke, spise og bør undgå fysisk anstrengelse umiddelbart før eller under en måling.**
- **Rengør det område, der skal måles, og fjern snavs, hår eller sved, inden sensoren placeres i måleposition.**
- **Fjern ikke termometeret fra måleområdet, før du hører det bip, der bekræfter at målingen er fuldført.**
- **Når sensoren ved eller efter en måling bliver snavset, så rengør den med en vatpind dyppet i rengøringsalkohol, før termometret opbevares til næste brug.**

Termometeret er klinisk testet, og dets sikkerhed og nøjagtighed er testet og bekræftet, når det anvendes i overensstemmelse med denne brugsanvisning.

1. Sæt kontrolkontakten ❼ i den øverste position, for at indstille måletilstanden af kropstemperaturen.
2. Tryk på TIL/FRA-knappen ❸. LCD-visningen ❶ aktiveres. Apparatet gennemfører en selvtest, ved at alle skærmtegn vises kort.
3. Til sidst bliver det sidst gemte måleresultat vist sammen med M-symbolet (M = memory/hukommelse) i ca. 2 sekunder.
4. Når en kort biblyd høres, og symbolet for måleenheden °C sammen med symbolet for reference-kropsområdet blinker, er termometre klar til måling.
5. For at starte målingen skal du rette sensoren ❻ mod midten af panden, med en afstand der ikke må være mere end 5 cm. Hvis panden er dækket af hår, sved eller snavs, skal dette fjernes inden måling, for at optimere målenøjagtigheden.
6. Tryk og hold START-knappen ❷ inde. Den blå belysning ❺ tændes, for at belyse området.
7. Flyt nu termometeret jævnt over øjenbrynet fra panden til tindingen, for at finde den højeste temperatur. Mens sensoren scanner området, afgives i begyndelsen en langsom biblyd, så snart termometret registrerer en højere temperatur, bliver biblyden hurtigere. Derefter bliver biblyden igen langsommere, for at vise, at den højeste temperatur allerede er blevet registreret.
8. Når dette er tilfælder, så slip START-knappen. - Når måleresultatet ligger under feberniveauet, høres en lang biblyd, og den vises med grøn baggrundsbelysning på skærmen. - Når måleresultatet ligger på feberniveau eller højere, høres 10 korte biblyde, og den vises med rød baggrundsbelysning på skærmen, for at patienten opmærk på mulig feber.

BEMÆRK
Kropstemperaturen, som man omtaler som feber (feberniveau), er forskelligt, afhængig af kropsområdet, hvor det blev målt: i anus (rektal) 37,8 °C; i munden (oralt) 37,5 °C; i armhulen (axillar) 37,2 °C

9. Når °C-symbolet blinker igen efter ca. 2 sekunder, er termometret klar til en ny måling.

Mål objekttemperatur

1. Sæt kontrolkontakten ❼ i den nederste position, for at indstille måletilstanden af objekttemperaturen.
2. Tryk på TIL/FRA-knappen ❸. LCD-visningen ❶ aktiveres. Apparatet gennemfører en selvtest, ved at alle skærmtegn vises kort.
3. Til sidst bliver det sidst gemte måleresultat vist sammen med **M**-symbolet (M = memory/hukommelse) i ca. 2 sekunder.
4. Når en kort biblyd høres, og symbolet for måleenheden °C blinker, er termometret klar til målingen.
5. For at starte målingen skal du rette sensoren ❻ med en afstand der ikke må være mere end 5 cm mod midten af objektet. Hvis dette er dækket af vand, støv eller snavs, skal dette fjernes inden måling for at optimere målenøjagtigheden.
6. Tryk på START-knappen ❷. Den blå belysning ❺ tændes, og temperaturen måles. Målingen bliver ledsaget af en række af biblyde.
7. Slip START-knappen ❷ efter nogle få sekunder.

En lang biblyd udsendes, hvormed afslutningen på målingen bekræftes. Fjern forsigtigt sensoren fra målepositionen. Den målte temperatur vises på skærmen.

Hent gemte måledata.

Termometeret kan gemme op til 30 målinger. Du kan hente de gemte måledata ved, at trykke kort på START-knappen ❷, uden først at have tændt for termometeret med Tænd-/Sluk-knappen ❸.
På skærmen blinker visningen nederst til højre »---« symbolet M. Efter et yderligere kort tryk på START-knappen ❷
vises hukommelsesplads 1 og direkte derefter den sidst gemte temperatur på skærmen uden lys.
Under temperaturmåleenheden blinker symbolet M. Trykker du igen på START-knappen kan du hente den gemte måleværdi osv. fra hukommelsesplads „2". Der er i alt 30 hukommelsespladser til rådighed, som vises efter hinanden i skærmen, ved gentagende tryk på START-knappen ❷. Hvis der er ledige hukommelsespladser, vises disse med "- - -" på skærmen.

Fejlmeldinger

H °C	L °C	H °C	L °C	Err		▼
Den målte temperatur er for høj. På skærmen vises meddelelsen H, når målingen er over 42,2 °C (kropstilstand) eller 100 °C (objekttilstand).	Den målte temperatur er for lav. På skærmen vises meddelelsen L, når målingen er under 34 °C (kropstilstand) eller 0 °C (objekttilstand).	Den omgivende temperatur er for høj. Den omgivende temperatur er højere end 40 °C (objekttilstand)	Den omgivende temperatur er for lav. Den omgivende temperatur ligger under: 15 °C (kropstilstand) 5 °C (objekttilstand)	Fejlvisninger på skærmen. Der er opstået en fejlfunktion. 3 kort signallyde høres.	Tom skærm. Kontroller batteriets placering.	Meddelelse om tomt batteri. Isæt et nyt batteri.

Rengøring og pleje

- Sensoren ❻ er den mest følsomme del af apparatet. Beskyt det mod snavs eller beskadigelser. Rengør sensoren med en vatpind dyppet i varmt vand eller 70% isopropylalkohol.
- Kom aldrig termometeret ned i vand eller andre væsker.
  Det er ikke vandtæt.
- Rengør termometeret med en blød klud, der er let fugtet med en mild sæbeblanding eller 70% isopropyl-alkohol. Der må ikke komme vand ind i apparatet! Brug først apparatet igen, når det er helt tørt.
- Anvend aldrig aggressive rengøringsmidler, fortynder, benzin eller kraftige børster.
- Pas på ikke at ridse linsesensor, skærm og hus.
- Opbevar eller anvend aldrig apparatet i omgivelser med for høje eller lave temperaturer (se driftsbetingelser i kapitlet "Tekniske data") og luftfugtighed, i sollys, i forbindelse med elektrisk strøm eller på et støvet sted. Tag batteriet ud af apparatet, hvis det ikke skal anvendes i længere tid. Ellers er der risiko for at batteriet lækker batterisyre.
- Der er ikke behov for regelmæssig vedligeholdelse eller kalibrering, når termometret anvendes i overensstemmelse med denne brugsanvisning.

Anvisning om bortskaffelse

Dette apparat må ikke bortskaffes sammen med husholdningsaffald. Enhver forbruger er forpligtet til at aflevere samtlige elektriske eller elektroniske apparater til miljørigtig bortskaffelse eller genanvendelse, uanset om de indeholder skadestoffer eller ej. Udtjente apparater afleveres på den kommunale genbrugsstation eller hos den forhandler, hvor produktet i sin tid blev købt. Tag batterierne ud inden du kasserer apparatet. Smid ikke brugte batterier i husholdningsaffaldet, men i specialaffald eller i en batterispand hos forhandleren. Henvend dig til din kommune eller din forhandler ved spørgsmål til bortskaffelsen.

Tekniske data

Navn og model:	**medisana** Infrarødt multifunktionstermometer **FTN**
Skærmsystem:	Digital skærm (LCD)
Spændingsforsyning:	3 V ⎓, 2 batterier 1,5 V (type LR03, AAA)
Måleområde:	Krops-modus 34-42,2 °C; Objekt-modus 0-100 °C
Målenøjagtighed:	34 °C – 35,9 °C: ±0,3 °C
(Laboratoriemålinger)	36 °C – 39 °C: ±0,2 °C
	39,1 °C – 42,2 °C: ±0,3 °C
Klinisk	(inden for driftsbetingelserne)
Repeterbarhed:	0,18 °C
Målevarighed	ca. 1 sekund
Hukommelseskapacitet	op til 30 målinger
Auto. Slukning:	ca. 3 min efter sidste måling
Driftsbetingelser:	Kropstilstand: 15 - 40 °C; Objekttilstand: 5 - 40 °C
Opbevarings-/transportbetingelser:	-20 °C til +50 °C
Dimensioner:	ca. 147 x 38 x 21 mm
Vægt:	ca. 48 g med batterier
Varenummer:	76120
EAN Code:	40 15588 76120 1

Apparatets CE-mærkning baserer sig på EU-direktiv 93/42/EEC. Apparatet er tiltænkt privat brug i hjemmet. Ved industrielt brug skal der gennemføres en måleteknisk kontrol en gang om året. Kontrollen udføres mod betaling og kan udføres af en ansvarlig myndighed eller en autoriseret vedligeholdelsestjeneste – i henhold til forordningen vedrørende medicinske produkter „Medizinprodukte-Betreiber-Verordnung".
Elektromagnetisk kompatibilitet: Apparatet overholder kravene i normen EN 60601-1/-1-2 vedrørende elektromagnetisk kompatibilitet. Du finder detaljer om disse måledata i det medfølgende bilag.

Af hensyn til løbende produktforbedringer forbeholder vi os retten til tekniske og designmæssige ændringer.

Den seneste udgave af denne brugsanvisning finder du på www.medisana.com

Garanti- og reparationsbetingelser

Henvend dig til din fagforhandler eller vores kundeservice i tilfælde af reklamation. Hvis du bliver bedt om at indsende apparatet, skal du beskrive defekten og vedlægge en kopi af købskvitteringen.
Følgende garantibetingelser er gældende:
1. På **medisana**-produkter er der 3 års garanti fra købsdatoen. I tilfælde af reklamation skal købsdatoen dokumenteres ved hjælp af købskvitteringen eller regningen.
2. Mangler som følge af materiale- eller produktionsfejl repareres eller udskiftes gratis inden for garantiperioden.
3. Selvom garantien tages i anvendelse forlænges garantiperioden ikke, hverken for apparatet eller de udskiftede komponenter .
4. Garantien omfatter ikke:
   - **a.** Alle skader, som skyldes formålsstridig brug af produktet, f.eks. gennem manglende overholdelse af brugsanvisningen.
   - **b.** Skader, som skyldes istandsættelse af apparatet eller andre indgreb foretaget af kunden eller uautoriseret tredjepart.
   - **c.** Transportskader fra turen mellem producenten og forbrugeren eller i forbindelse med indsending af produktet til kundeservice.
   - **d.** Reservedele der er underlagt normal slitage.
5. Vi påtager os ligeledes intet ansvar for indirekte eller direkte følgeskader forårsaget af apparatet, også selvom selve skaden på apparatet anerkendes som et garantitilfælde.

medisana GmbH
Jagenbergstr. 19
41468 NEUSS, TYSKLAND

Serviceadressen finder du i det vedlagte bilag.

PL/CZ/SK

medisana®

FTN

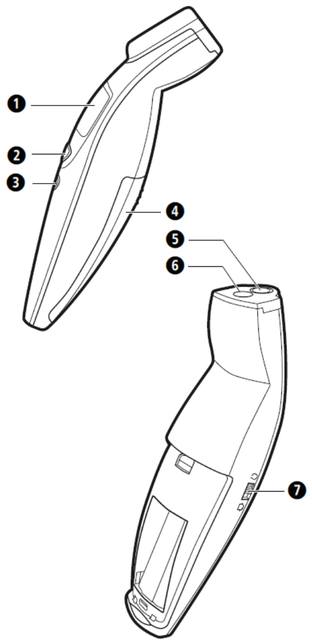

PL Urządzenie i elementy obsługi
❶ Podświetlany wskaźnik LCD
❷ Przycisk **START** (rozpoczęcie pomiaru u wywołanie zapisanych danych)
❸ Przycisk WŁ./WYŁ. (I/0)
❹ Komora baterii
❺ Podświetlenie
❻ Czujnik
❼ Przełącznik wyboru (pomiar temperatury ciała lub obiektu)

CZ Přístroj a ovládací prvky
❶ Podsvícený LCD displej
❷ Tlačítko **START** (zahájení měření a vyvolání uložených dat z paměti)
❸ Tlačítko ZAP/VYP (I/0)
❹ Přihrádka na baterie
❺ Osvětlení
❻ Čidlo
❼ Přepínač výběru (měření tělesné teploty nebo teploty předmětů)

SK Prístroj a ovládacie prvky
❶ Podsvietený LCD displej
❷ Tlačidlo **ŠTART** (spustenie merania a vyvolanie uložených údajov)
❸ Tlačidlo zapnutia/vypnutia (I/0)
❹ Priehradka na batérie
❺ Osvetlenie
❻ Senzor
❼ Tlačidlo výberu (meranie telesnej teploty alebo teploty objektu)

Objaśnienie symboli / Vysvětlení značek / Vysvetlenie značiek:

Niniejsza instrukcja obsługi stanowi integralną część tego urządzenia. Zawiera ona ważne informacje dotyczące budowy i obsługi urządzenia. Należy zapoznać się z całą instrukcją obsługi. Nieprzestrzeganie niniejszej instrukcji może prowadzić do powstania obrażeń ciała lub uszkodzenia urządzenia.
Tento návod k použití patří k tomuto výrobku. Obsahuje důležité informace o sestavení a manipulaci s ním. Návod k použití si pečlivě prostudujte. Nerespektování tohoto návodu může mít za následek těžká zranění či škody na výrobku.
Tento návod na použitie patrí k tomuto výrobku. Obsahuje dôležité informácie k zloženiu a manipulácii. Prečítajte si celé znenie tohto návodu na použitie. Nedodržanie návodu môže viesť k vážnym poraneniam alebo škodám na výrobku.

OSTRZEŻENIE / VAROVÁNÍ / VÝSTRAHA
Należy przestrzegać zawartych w instrukcji ostrzeżeń, aby zapobiec ewentualnym obrażeniom użytkowników urządzenia.
Tato výstražná upozornění je třeba respektovat, aby bylo zabráněno případným zraněním uživatele.
Tieto výstražné upozornenia musíte rešpektovať, aby sa zabránilo možným poraneniam používateľa.

UWAGA / POZOR / POZOR
Nieprzestrzeganie zapisów niniejszej instrukcji może skutkować uszkodzeniem urządzenia.
Tyto pokyny je třeba respektovat, aby bylo zabráněno případnému poškození přístroje.
Tieto upozornenia musíte rešpektovať, aby sa zabránilo možným poškodeniam prístroja.

WSKAZÓWKA / UPOZORNĚNÍ / UPOZORNENIE
Wskazówki zawarte w instrukcji są źródłem dodatkowej wiedzy w zakresie instalacji i eksploatacji urządzenia.
Tyto pokyny vám poskytnou užitečné dodatečné informace k instalaci nebo provozu.
Tieto upozornenia vám poskytujú užitočné dodatočné informácie o inštalácii alebo prevádzke.

Klasyfikacja urządzenia: Typ BF Klasifikace přístroje: typ BF Klasifikácia prístroja: typ BF

Zakres temperatur Teplotní rozsah Teplotný rozsah

Chronić przed wilgocią Chraňte před vlhkostí Chráňte pred vlhkom

IP22 Stopień ochrony przed obcymi ciałami stałymi i wodą
Údaj o stupni ochrany proti pevným tělesům a vodě
Údaj o druhu istenia proti pevným objektom a vode

LOT Numer partii Číslo šarže (LOT) Číslo šarže

Producent Výrobce Výrobca

Data produkcji Datum výroby Dátum výroby

CE 0297

PL Wielofunkcyjny termometr na podczerwień

Instrukcja obsługi – *Proszę uważnie przeczytać!*

Zasady bezpieczeństwa

WAŻNE INFORMACJE! BEZWZGLĘDNIE PRZECHOWYWAĆ!

Przed rozpoczęciem eksploatacji urządzenia należy dokładnie przeczytać niniejszą instrukcję obsługi, a w szczególności wskazówki dotyczące bezpieczeństwa oraz zachować ją, aby w razie konieczności móc z niej ponownie skorzystać. W przypadku przekazania urządzenia kolejnym osobom należy koniecznie dołączyć do niego instrukcję obsługi.

- Należy korzystać z urządzenia wyłącznie zgodnie z jego przeznaczeniem oraz instrukcją obsługi. W przypadku użytkowania niezgodnego z przeznaczeniem wygasa roszczenie gwarancyjne.
- Urządzenie nie jest przeznaczone do użytku komercyjnego.
- Użycie termometru nie zastępuje konsultacji z lekarzem.
- Termometr i osoby, u których jest dokonywany pomiar, powinny przez co najmniej 30 minut przed pomiarem temperatury znajdować się w tym samym otoczeniu.
- To urządzenie nie jest przeznaczone do użytku przez osoby (włącznie z dziećmi) o ograniczonych zdolnościach fizycznych, sensorycznych lub umysłowych lub nieposiadających doświadczenia i/lub wiedzy potrzebnej do jego obsługi, chyba że są nadzorowane przez osobę odpowiedzialną za ich bezpieczeństwo lub otrzymają od niej wskazówki na temat posługiwania się urządzeniem.
- Nie należy pozostawiać dzieci bez nadzoru, aby nie bawiły się urządzeniem.
- Temperatura czoła i skroni różni się od temperatury ciała mierzonej np. w ustach lub w odbycie. Gorączka może we wczesnym stadium choroby prowadzić do zwężenia światła naczyń krwionośnych (wazokonstrykcja), która obniża temperaturę skóry. W takim przypadku temperatura mierzona termometrem może być niższa od rzeczywistej. Jeśli wynik pomiaru nie jest zgodny z odczuciami pacjenta lub jest wyjątkowo niski, pomiar należy powtarzać co 15 minut. W celu kontroli wyniku można zmierzyć temperaturę ciała tradycyjnym termometrem, przystosowanym do pomiaru w ustach lub odbycie.
- Pomiar kontrolny tradycyjnym termometrem zalecany jest w następujących przypadkach:
  1. Gdy wynik pomiaru jest zaskakująco niski,
  2. U noworodków w ciągu pierwszych 100 dni,
  3. U dzieci poniżej trzeciego roku życia, mających zaburzenia systemu immunologicznego lub u których reakcja w trakcie gorączki lub jej braku jest niepokojąca,
  4. Jeśli użytkownik po raz pierwszy stosuje urządzenie lub nie potrafi go jeszcze prawidłowo obsłużyć.
- Powierzchnia skóry dzieci reaguje bardzo szybko na temperaturę otoczenia. Dlatego nie należy mierzyć temperatury tym urządzeniem podczas lub po karmieniu piersią, gdyż temperatura skóry może być wtedy niższa niż temperatura ciała.
- W przypadku stwierdzenia usterek lub uszkodzeń nie należy naprawiać urządzenia samodzielnie, gdyż skutkuje to wygaśnięciem wszelkich roszczeń gwarancyjnych. Należy zasięgnąć informacji u dystrybutora, który zleci naprawę autoryzowanemu serwisowi.
- Nie należy modyfikować lub otwierać urządzenia. Zawiera ono małe elementy, które mogą zostać połknięte przez dzieci.
- Nie wolno używać uszkodzonego urządzenia.
- Nie wolno używać termometru w środowisku wilgotnym. Nie należy wkładać termometru do wody lub innych cieczy. **Nie jest wodoodporny.**
- To urządzenie składa się z wrażliwych podzespołów i musi być traktowane z ostrożnością. Przestrzegać warunków przechowywania o pracy opisanych w rozdziale «Dane techniczne».
- Nie wstrząsać i nie uderzać termometrem. Nie pozwolić, aby upadł.
- Należy chronić urządzenie przed bezpośrednim promieniowaniem słonecznym, ekstremalnie wysokimi lub niskim temperaturami, zanieczyszczeniami i kurzem.
- Jeśli urządzenie nie jest użytkowane przez dłuższy czas, należy wyjąć baterię.

OSTRZEŻENIE - Określone przez ten termometr wartości nie są diagnozą i nie zastępują konsultacji z lekarzem, z którym należy się skontaktować w razie wątpliwości.

Zawartość zestawu i opakowanie
W pierwszej kolejności należy sprawdzić, czy urządzenie jest kompletne oraz czy nie posiada widocznych uszkodzeń. W razie wątpliwości nie należy uruchamiać urządzenia, lecz skontaktować się z dystrybutorem lub punktem serwisowym. Zawartość zestawu:
• 1 wielofunkcyjny termometr na podczerwień **medisana FTN**
• 1 pudełko do przechowywania • 2 baterie 1,5 V (typu LR03, AAA, już włożone) • 1 instrukcja obsługi

Opakowania są produktami wielokrotnego użytku i można je wprowadzić do ponownego obrotu surowcami. Niepotrzebne materiały opakowaniowe należy odpowiednio utylizować. Jeśli podczas odpakowywania urządzenia stwierdzone zostaną uszkodzenia powstałe podczas transportu, należy niezwłocznie skontaktować się z dystrybutorem.

OSTRZEŻENIE – folie opakowaniowe należy przechowywać poza zasięgiem dzieci!
Zachodzi ryzyko uduszenia!

Pomiar temperatury - szybki i bezbłędny!
Wielofunkcyjny termometr **medisana** na podczerwień umożliwia precyzyjny bezdotykowy (w odstępie ok. 5 cm) pomiar temperatury ciała. Pomiaru dokonuje się przesuwając po czole ponad brwiami między skroniami. W tym czasie odbywa się pomiar emitowanej tam energii i przekształcenie na wartość temperatury. Wynik pomiaru zostaje wyświetlony w ciągu ok. 1 sekundy. I tak np. można zmierzyć temperaturę niemowlęcia bez jego budzenia.
Dodatkowa funkcja: Oprócz pomiaru temperatury ciała wielofunkcyjnym termometrem na podczerwień można mierzyć także temperaturę obiektu (np. powietrza, cieczy czy powierzchni). Przy tej funkcji zakres mierzonej temperatury wynosi od 0 °C do 100 °C.

Zastosowanie – uruchamianie
Wkładanie / wyjmowanie baterii: Jeżeli po pewnym okresie użytkowania na wskaźniku LCD pojawi się symbol ▼, należy włożyć dwie nowe baterie 1,5V (typu AAA).
Wyjmowanie: Ściągnij pokrywę komory baterii ❹; wyjmij baterie.
Wkładanie: Włóż nowe baterie. Upewnij się, że kierunek ułożenia jest prawidłowy (ilustracja w komorze baterii) i załóż z powrotem pokrywę komory baterii.

ZASADY BEZPIECZEŃSTWA DOTYCZĄCE BATERII
• Nie należy rozkładać baterii na części!
• W razie potrzeby należy oczyścić styki urządzenia i baterii przed ich włożeniem!
• Wyczerpane baterie należy niezwłocznie wyjąć z urządzenia!
• Ze względu na niebezpieczeństwo wycieku kwasu z baterii należy unikać kontaktu ze skórą, oczami i śluzówką! W przypadku kontaktu z kwasem zawartym w baterii należy natychmiast przepłukać zagrożone miejsca obfitą ilością czystej wody i zgłosić się do lekarza!
• W przypadku połknięcia baterii należy niezwłocznie zgłosić się do lekarza!
• Baterię należy umieścić w komorze baterii, zwracając uwagę na prawidłowe ułożenie biegunów!
• Komora na baterie musi być dobrze zamknięta!
• Jeśli urządzenie nie jest użytkowane przez dłuższy czas, należy wyjąć z niego baterię!
• Baterie należy przechowywać poza zasięgiem dzieci!
• Baterii nie wolno ponownie ładować! Niebezpieczeństwo wybuchu!
• Nie należy doprowadzać do zwarcia! Istnieje niebezpieczeństwo wybuchu!
• Nie wrzucać do ognia! Istnieje niebezpieczeństwo wybuchu!
• Nieużywane baterie należy przechowywać w opakowaniu, z dala metalowych przedmiotów, aby nie dopuścić do zwarcia!
• Zużytych baterii i akumulatorów nie wolno wyrzucać razem z odpadami komunalnymi, lecz wyłącznie z odpadami specjalnymi. Można je też wrzucić do specjalnych pojemników na baterie!

Dokonywanie ustawień
Termometr FTN prezentuje wyniki swoich pomiarów jako wartości referencyjne w stosunku do temperatur mierzonych zwykłym termometrem. Istnieje możliwość wyboru metody pomiaru oralnego (w ustach), bocznego (pod pachą) i rektalnego (w odbycie). Postępuj w poniższy sposób:
1. Włączyć urządzenie przyciskiem wł/wył.❸. Przełącznik wyboru ❼ znajduje się w pozycji pomiaru gorączki / temperatury ciała (u góry/). Ustawiona wartość odniesienia dla punktu ciała jest wyświetlana poprzez migający symbol, dla ust, dla pachy i dla odbytu.
2. Odczekaj, aż zamiga symbol °C oznaczający gotowość urządzenia do pracy.
3. Przesuń przełącznik ❼ w dół i znów do góry. Trzy symbole odniesienia dla punktów ciała pojawią się na wyświetlaczu przez ok. 3 sekundy. Ustawiony symbol będzie migał, dwa pozostałe są niezmienione.
4. Zmień symbol przyciskiem START ❷ w ciągu 3 sekund. Po dokonaniu zmiany rozlegnie się krótki sygnał dźwiękowy.
5. Wybrany symbol miga. Ustawienie kończy się po ok. 5 sekundach i urządzenia jest gotowe do pomiaru

Przed użyciem
Dostosowanie urządzenia do temperatury pomieszczenia: aby uzyskać dokładny wynik pomiaru temperatury ciała, temperatura ciała powinna się najpierw dostosować do temperatury pomieszczenia, w którym dokonywany jest pomiar. Tak jest także w przypadku wielofunkcyjnego termometru na podczerwień **FTN**. Przy zmianie miejsca dostosowuje się on automatycznie do nowego środowiska. Dostosowanie własnej temperatury termometru do temperatury pomieszczenia wymaga trochę czasu. Zależy on od różnicy tych temperatur i może trwać do 30 minut. Gdy proces wyrównania temperatur zostanie zakończony, możliwe jest przeprowadzenie precyzyjnego pomiaru.

Pomiar temperatury ciała

WSKAZÓWKI, aby otrzymać dokładne wyniki pomiaru:
- **Termometr i osoby, u których jest dokonywany pomiar, powinny przez co najmniej 30 minut przed pomiarem temperatury znajdować się w tym samym otoczeniu.**
- **Nie wykonuj pomiaru podczas karmienia niemowlęcia lub bezpośrednio po tym.**
- **Nie wolno używać termometru w środowisku wilgotnym.**
- **Podczas pomiaru lub bezpośrednio przed tym badana osoba nie powinna pić, jeść, wykonywać wykonywać wysiłku fizycznego.**
- **Na całym obszarze, gdzie będzie wykonywany pomiar, należy usunąć zabrudzenia, włosy lub pot, zanim czujnik zostanie umieszczony w pozycji pomiarowej.**
- **Nie usuwać termometru z obszaru pomiaru, zanim nie rozlegnie się dźwięk potwierdzający koniec procesu pomiaru.**
- **Jeśli czujnik zabrudzi się podczas lub po pomiarze, należy go wyczyścić patyczkiem do uszu nasączonym w alkoholu do czyszczenia, zanim termometr zostanie przechowany do kolejnego użycia.**

Termometr został przetestowany klinicznie, a jego bezpieczeństwo i dokładność sprawdzone i potwierdzone, jeżeli będzie stosowany zgodnie z niniejszą instrukcją użytkowania.

1. Umieść przełącznik wyboru ❼ w górnej pozycji, aby ustawić tryb pomiaru temperatury ciała .
2. Naciśnij przycisk WŁ./WYŁ. ❸. Wskaźnik LCD ❶ zostaje aktywowany. Urządzenie przeprowadza autotest, podczas którego na krótko zapalają się wszystkie znaki na wyświetlaczu.
3. Następnie wyświetlany jest ostatnio zmierzony wynik pomiaru wraz z symbolem M (M = Memory/pamięć) przez ok. 2 sekundy.
4. Jeżeli rozlegnie się krótki dźwięk i będzie migać symbol jednostki pomiaru °C wraz z symbolem referencyjnym miejsca ciała, termometr jest gotowy do pomiaru.
5. Aby móc rozpocząć pomiar, należy skierować czujnik ❻ na środek czoła zachowując odstęp nie więcej niż 5 cm. Jeśli czoło będzie zakryte włosami, potem lub zabrudzeniem, należy je najpierw usunąć, co pozwoli zoptymalizować dokładność pomiaru.
6. Naciśnij i przytrzymaj przycisk START ❷. Włączy się niebieskie podświetlenie ❺, aby oświetlić obszar.
7. Teraz przemieść termometr ponad brwią równomiernie od czoła do skroni, aby określić najwyższą temperaturę. Podczas, gdy czujnik skanuje obszar, początkowo emitowane są powolne dźwięki; gdy termometr wykryje wyższą temperaturę, sygnały dźwiękowe stają się szybsze. Następnie sekwencja sygnałów dźwiękowych zwalnia, aby pokazać, iż zarejestrowano już najwyższą temperaturę.
8. Jak tylko to nastąpi, zwolnij przycisk START. - Jeśli wynik pomiaru jest poniżej poziomu oznaczającego gorączkę, słychać długi sygnał dźwiękowy i jest on wyświetlany na wyświetlaczu z zielonym podświetleniem tła. - Jeśli odczyt jest na poziomie gorączki lub wyższym, słychać 10 krótkich sygnałów dźwiękowych, a odczyt jest wyświetlany na wyświetlaczu z czerwonym podświetleniem tła, aby ostrzec pacjenta o ewentualnej gorączce.

WSKAZÓWKA
Temperatura ciała, przy której mówi się o gorączce (poziom gorączki), różni się w zależności od części ciała, w której jest mierzona: w odbycie (rektalnie) 37,8 °C; w ustach (oralnie) 37,5 °C; w pachwinie (bocznie) 37,2 °C

9. Jeżeli symbol °C zamiga po ok. 2 sekundach, termometr jest gotowy do kolejnego pomiaru.

Pomiar temperatury obiektu
1. Umieść przełącznik wyboru ❼ w dolnej pozycji, aby ustawić tryb pomiaru temperatury obiektu
.
2. Naciśnij przycisk WŁ./WYŁ. ❸. Wskaźnik LCD ❶ zostaje aktywowany. Urządzenie przeprowadza autotest, podczas którego na krótko zapalają się wszystkie znaki na wyświetlaczu.
3. Następnie przez ok. 2 sekundy wyświetlany jest ostatnio zmierzony wynik pomiaru wraz z symbolem **M** (M = Memory/pamięć).
4. Jeżeli słyszalny jest krótki sygnał dźwiękowy i miga symbol jednostki miary °C, termometr jest gotowy do pomiaru.
5. Aby móc rozpocząć pomiar, należy skierować czujnik ❻ na obiekt zachowując odstęp nie więcej niż 5 cm od środka. Jeśli na powierzchni obiektu będzie znajdować się woda, kurz lub brud, należy je najpierw usunąć, co pozwoli zoptymalizować dokładność pomiaru.
6. Naciśnij przycisk START ❷. Włącza się niebieskie podświetlenie ❺ i mierzona jest temperatura. Procesowi pomiaru towarzyszy sekwencja sygnałów dźwiękowych.
7. Zwolnij przycisk START ❷ po kilku sekundach.
Rozlega się długi sygnał dźwiękowy sygnalizujący zakończenie procesu pomiaru. Usunąć czujnik z pozycji pomiaru. Na wyświetlaczu zostanie wyświetlona zmierzona temperatura.

Odczyt zapisanych zmierzonych wartości
W termometrze można zapisać do 30 wyników pomiarów. Zapisane wyniki pomiarów można wywołać poprzez krótkie naciśnięcie klawisza START ❷ bez uprzedniego włączania termometru przyciskiem WŁ./WYŁ. ❸.
Symbol M miga po prawej stronie wskazania „- - -". Po kolejnym krótkim naciśnięciu przycisku START ❷ pojawia się numer miejsca w pamięci 1, a następnie na niepodświetlonym wyświetlaczu ostatnio zapamiętana temperatura.
Pod jednostki pomiaru temperatury miga symbol M. Kolejne naciśnięcie przycisku START umożliwia wywołanie zapisanego wyniku pomiaru na miejscu pamięci „2" itp. W sumie do dyspozycji jest 30 pozycji, które przy kolejnych naciśnięciach przycisku START ❷ zostają pokazane na wyświetlaczu kolejno po sobie. Miejsce w pamięci, które nie jest jeszcze wykorzystane, jest oznaczone wskazaniem „- - -".

Komunikaty o błędach

H °C H	L °C L	H °C	L °C	Err		▼
Zmierzona temperatura jest za wysoka. Na wyświetlaczu pojawi się wskazanie H, jeżeli wynik pomiaru jest większy niż 42,2 °C (tryb pomiaru temperatury ciała) lub 100 °C (tryb pomiaru obiektu).	Zmierzona temperatura jest za niska. Na wyświetlaczu pojawi się wskazanie L, jeżeli wynik pomiaru jest mniejszy niż 34 °C (tryb pomiaru temperatury ciała) lub 0 °C (tryb pomiaru temperatury obiektu).	Temperatura otoczenia jest zbyt wysoka. Temperatura otoczenia jest wyższa niż 40 °C; (tryb pomiaru temperatury obiektu)	Temperatura otoczenia jest zbyt niska. Temperatura otoczenia leży poniżej: 15 °C (tryb pomiaru temperatury ciała) 5 °C (tryb pomiaru temperatury obiektu)	Komunikat o błędzie na wyświetlaczu. Wystąpił błąd w działaniu. Rozlegają się 3 krótkie sygnały dźwiękowe.	Pusty wyświetlacz. Sprawdź pozycję baterii.	Wskazanie rozładowanych baterii. Włóż nowe baterie.

Czyszczenie i pielęgnacja
• Czujnik ❻ jest najbardziej wrażliwą częścią urządzenia. Należy chronić go przed zabrudzeniem i uszkodzeniem. Oczyścić czujnik patyczkiem do uszu nasączonym ciepłą wodą lub 70%-owym alkoholem izopropylenowym.
• Nie należy wkładać termometru do wody lub innych cieczy.
Nie jest wodoodporny.
• Termometr należy czyścić za pomocą miękkiej szmatki nasączonej delikatnie wodą z domieszką łagodnego mydła lub 70-procentowym roztworem alkoholu izopropylowego. Do wnętrza urządzenia nie może przedostać się woda! Ponowne użycie urządzenia jest możliwe dopiero po jego całkowitym wyschnięciu.
• Nie należy używać agresywnych środków czyszczących ani twardych szczotek.
• Należy zwrócić uwagę, aby nie zarysować soczewki czujnika, wyświetlacza i obudowy.
• Urządzenia nie należy przechowywać i stosować w środowisku o zbyt wysokiej lub zbyt niskiej temperaturze (patrz warunki użytkowania w rozdziale „Dane techniczne") i wilgotności, na słońcu, w połączeniu z prądem elektrycznym lub w miejscu zakurzonym. Wyjąć baterie z urządzenia, jeśli nie będzie ono używane przez dłuższy czas. W przeciwnym razie bateria mogą wyciec.
• Przy użytkowaniu zgodnym z zasadami opisanymi w tej instrukcji regularne serwisowanie i kalibrowanie termometru nie jest konieczne.

Informacje dotyczące utylizacji
Tego urządzenia nie można utylizować razem z odpadami komunalnymi. Każdy użytkownik jest zobowiązany do oddawania wszystkich urządzeń elektrycznych lub elektronicznych, niezależnie od tego, czy zawierają substancje szkodliwe czy nie, do specjalnego punktu odbioru takich odpadów, aby umożliwić ich utylizację w sposób przyjazny dla środowiska. Przed utylizacją urządzenia należy wyjąć z niego baterię. Zużytych baterii nie wolno wyrzucać razem z odpadami domowymi, lecz z odpadami specjalnymi. Można je też oddać do punktów zbiórki baterii znajdujących się w specjalistycznych sklepach. W sprawach dotyczących utylizacji należy zwrócić się do odpowiedniego urzędu lub do sprzedawcy.

Dane techniczne

Nazwa i model:	**Wielofunkcyjny termometr na podczerwień** medisana **FTN**
System wyświetlania wartości:	wyświetlacz cyfrowy (LCD)
Zasilanie:	3 V ⎓, 2 baterie 1,5 V (typ LR03, AAA)
Zakres pomiarowy:	tryb pomiaru ciała 34-42,2 °C; tryb pomiaru obiektu 0-100 °C
Dokładność pomiaru:	34 °C – 35,9 °C: ±0,3 °C
(pomiary w laboratorium)	36 °C – 39 °C: ±0,2 °C 39,1 °C – 42,2 °C: ±0,3 °C (w ramach warunków roboczych)
Kliniczna dokładność pomiaru:	0,18 °C
Czas trwania pomiaru	ok. 1 sekunda
Pojemność pamięci	do 30 pomiarów
Automatyczne wyłączanie:	ok. 3 min. po ostatnim pomiarze
Warunki eksploatacji:	Tryb pomiaru ciała: 15 - 40 °C; tryb pomiaru obiektu: 5 - 40 °C
Warunki przechowywania i transportu:	-20 °C do +50 °C
Wymiary:	ok. 147 x 38 x 21 mm
Masa:	ok. 48 g łącznie z baterią
Nr artykułu:	76120
Kod EAN:	40 15588 76120 1

Oznakowanie CE odpowiada dyrektywie UE 93/42/EWG. Urządzenie jest przeznaczone do użytku domowego. W razie wykorzystywania w ramach działalności gospodarczej kontrola pomiaru musi być przeprowadzana raz w roku. Kontrola jest odpłatna i może być przeprowadzona przez właściwy organ lub przez upoważnione służby serwisowe – zgodnie z „Regulaminem operatora urządzeń medycznych".
Kompatybilność elektromagnetyczna: Urządzenie odpowiada wymaganiom normy EN 60601-1/-1-2 dotyczącej kompatybilności elektromagnetycznej. Szczegóły dotyczące danych pomiarowych zawarto w tej ulotce.

W związku z ciągłym rozwojem produktów zastrzegamy sobie prawo do wprowadzania zmian technicznych i zmian formy urządzenia.

Aktualna wersja niniejszej instrukcji obsługi znajduje się na stronie www.medisana.com

Warunki gwarancji i napraw
W przypadku wystąpienia roszczeń z tytułu gwarancji należy zwrócić się do sklepu lub bezpośrednio do punktu serwisowego. Jeśli występuje konieczność odesłania urządzenia, należy opisać uszkodzenie i załączyć kopię dowodu zakupu. Obowiązują następujące warunki gwarancji:
1. Produkty **medisana** objęte są trzyletnią gwarancją obowiązującą od daty zakupu. W przypadku wystąpienia roszczeń z tytułu gwarancji należy udokumentować datę zakupu, przedkładając paragon lub fakturę.
2. Wady materiałów i produkcji usuwane są w okresie obowiązywania gwarancji nieodpłatnie.
3. Skorzystanie ze świadczenia gwarancyjnego nie skutkuje przedłużeniem gwarancji na urządzenie ani wymienione części.
4. Gwarancja nie obejmuje:
   a. wszelkich szkód powstałych w skutek niewłaściwego użytkowania np. w wyniku nieprzestrzegania instrukcji obsługi.
   b. szkód powstałych w wyniku napraw lub ingerencji dokonanych przez nabywcę lub nieuprawnione osoby trzecie.
   c. szkód transportowych powstałych w drodze od producenta do konsumenta lub podczas wysyłki do serwisu.
   d. elementów urządzenia podlegających normalnemu zużyciu.
5. Odpowiedzialność cywilna z tytułu szkód pośrednich i bezpośrednich spowodowanych przez urządzenie jest wyłączona również w przypadku, gdy szkody te zostaną uznane jako podlegające pod gwarancję.

medisana GmbH
Jagenbergstr. 19
41468 NEUSS, NIEMCY

Adres serwisu znajduje się na osobnej ulotce serwisowej.

CZ Infračervený multifunkční teploměr

Návod k použití – *Čtěte pozorně!*

Bezpečnostní pokyny

DŮLEŽITÉ POKYNY! BEZPODMÍNEČNĚ USCHOVEJTE!

Před použitím výrobku si pečlivě přečtěte návod k použití, zejména bezpečnostní pokyny, a uschovejte si ho pro pozdější potřebu. Pokud přístroj předáváte třetím osobám, přiložte k němu v každém případě i tento návod k použití.

- Přístroj používejte pouze v souladu s jeho určením podle návodu k použití. Při použití k nevhodnému účelu zanikají nároky na záruku.
- Přístroj není určen pro komerční účely.
- Použití tohoto teploměru nenahrazuje konzultaci s lékařem.
- Před zahájením měření se osoby a teploměr musí po dobu alespoň 30 minut nacházet v prostředí s konstantními podmínkami.
- Tento přístroj není určen k tomu, aby ho používaly osoby (včetně dětí) s omezenými fyzickými, smyslovými či duševními schopnostmi, nedostatečnými zkušenostmi a/nebo nedostatečnými vědomostmi. Výjimkou jsou případy, kdy tak činí pod dohledem osoby odpovědné za jejich bezpečnost nebo od této osoby dostávají pokyny, jak mají přístroj používat.
- Děti musí být pod dohledem, aby bylo zajištěno, že si s přístrojem nemohou hrát.
- Teplota na čele a spáncích se liší od tělesné teploty naměřené např. orálně nebo rektálně. Horečnatá onemocnění mohou v raném stádiu vést ke stažení cév (vazokonstrikce), jehož důsledkem je ochlazení pokožky. V takovém případě může být naměřená teplota neobvykle nízká. Pokud se tedy výsledek měření neshoduje s pocity pacienta nebo je-li naměřená teplota neobvykle nízká, opakujte měření každých 15 minut. Pro kontrolu můžete tělesnou teplotu změřit také pomocí běžného teploměru, vhodného pro orální nebo rektální měření.
- V následujících případech je vhodné provést kontrolní měření pomocí běžného lékařského teploměru:
  1. Pokud je naměřená teplota překvapivě nízká.
  2. U novorozenců během prvních 100 dnů.
  3. U dětí mladších tří let, které mají oslabený imunitní systém nebo které při výskytu/nevýskytu horečky reagují nezvykle.
  4. Pokud uživatel používá přístroj poprvé nebo ještě není dostatečně obeznámen s jeho správným používáním.
- Pokožka novorozenců reaguje velmi rychle na okolní teplotu. Neměřte proto teplotu pomocí tohoto teploměru během nebo po kojení. Teplota pokožky by mohla být nižší než vnitřní tělesná teplota.
- V případě zavad nebo poškození neopravujte přístroj sami – zanikají tím veškeré nároky vyplývající ze záruky. S dotazy se obraťte na specializovaného prodejce a opravy nechte provádět pouze v autorizovaných servisech.
- Přístroj neotvírejte a neprovádějte na něm žádné změny. Obsahuje malé součásti, které by děti mohly spolknout.
- Poškozený přístroj se nesmí používat.
- Nepoužívejte teploměr ve vlhkém prostředí. Nepokládejte teploměr do vody nebo jiných kapalin. **Není vodotěsný.**
- Tento přístroj obsahuje citlivé komponenty, a proto je třeba s ním zacházet opatrně. Věnujte pozornost skladovacím a provozním podmínkám popsaným v oddíle „Technické údaje".
- S teploměrem netřepejte a neklepejte. Zabraňte jeho pádu.
- Chraňte přístroj před přímým slunečním zářením, extrémně vysokými nebo nízkými teplotami, špínou a prachem.
- Nebudete-li přístroj delší dobu používat, vyjměte z něj baterii.

VAROVÁNÍ – Výsledky naměřené pomocí tohoto teploměru nelze považovat za diagnózu a nenahrazují lékařskou konzultaci. V případě pochybnosti se vždy obraťte na lékaře.

Rozsah dodávky a balení
Nejprve zkontrolujte, zda je přístroj kompletní a zda nevykazuje známky poškození. V případě pochybností přístroj nepoužívejte a obraťte se na svého prodejce nebo servisní středisko. Balení obsahuje:
• 1 infračervený multifunkční teploměr **medisana FTN**
• 1 úložný box • 2 baterie 1,5 V (typ LR03, AAA, již vložené) • 1 návod k použití

Obaly jsou určeny k opakovanému použití a lze je předat k recyklaci. Nepotřebný obalový materiál zlikvidujte náležitým způsobem. Pokud při rozbalování zjistíte, že zboží bylo během přepravy poškozeno, kontaktujte prosím ihned prodejce, u kterého jste zboží zakoupili.

VAROVÁNÍ – Dbejte na to, aby se balicí fólie nedostaly do rukou dětem!
Hrozí nebezpečí udušení!

Měření teploty – rychle a bezchybně!
Multifunkční infračervený teploměr **medisana** umožňuje přesné bezdotykové měření (ze vzdálenosti cca 5 cm) tělesné teploty. Měření se provádí nad obočím, mezi čelem a spánkem. Přitom je měřena hodnota energie vyzařované v tomto místě. Tato hodnota je následně převedena na hodnotu teploty. Výsledek měření se zobrazí na displeji během asi 1 sekundy. Díky tomu můžete např. měřit teplotu u novorozenců, aniž byste narušili jejich spánek.
Dodatečná funkce: Kromě měření tělesné teploty umožňuje tento infračervený multifunkční teploměr také měření teploty předmětů (např. teploty okolí, kapalin, povrchů). Měření pomocí této funkce je možné v rozsahu 0 až 100 °C.

Použití – uvedení do provozu
Vyjmutí/vložení baterií: Pokud se na LCD displeji po určité době provozu zobrazí symbol ▼, je třeba vložit dvě nové baterie 1,5 V (typ AAA).
Vyjmutí: Sejměte kryt přihrádky na baterie ❹ a vyjměte baterii.
Vložení: Vložte nové baterie. Dbejte na správné vložení baterií (viz značení uvnitř přihrádky na baterie) a nasaďte zpět kryt přihrádky na baterie.

BEZPEČNOSTNÍ POKYNY TÝKAJÍCÍ SE BATERIÍ
• Baterie nerozebírejte!
• Je-li to nutné, očistěte před vložením baterií kontakty na bateriích a na přístroji!
• Vybité baterie ihned vyjměte z přístroje!
• Zvýšené nebezpečí vytečení! Zabraňte kontaktu s pokožkou, očima a sliznicemi! Při kontaktu s akumulátorovou kyselinou okamžitě opláchněte zasažené místo dostatečným množstvím čisté vody a ihned vyhledejte lékaře!
• Pokud došlo ke spolknutí baterie, je třeba okamžitě vyhledat lékaře!
• Při vkládání baterie dbejte na správnou polaritu!
• Vyjměte baterii z přístroje, pokud ho delší dobu nepoužíváte!
• Baterie uchovávejte mimo dosah dětí!
• Baterie nedobíjejte! Nebezpečí výbuchu!
• Baterie nezkratujte! Hrozí nebezpečí výbuchu!
• Baterie nevhazujte do ohně! Hrozí nebezpečí výbuchu!
• Nepoužité baterie skladujte v obalu a mimo dosah kovových předmětů, abyste předešli možnému zkratu!
• Použité baterie a akumulátory nevyhazujte do domovního odpadu, ale do zvláštního odpadu nebo do sběrného boxu na baterie ve specializovaném obchodě!

Provádění nastavení
Teploměr FTN zobrazuje výsledky měření jako referenční hodnoty teploty tak, jak se měří pomocí běžného lékařského teploměru. Máte na výběr mezi orální (v ústech), axilární (v podpaží) a rektální (v konečníku) metodou měření. Postupujte následovně:
1. Zapněte přístroj stisknutím tlačítka ZAP/VYP ❸. Přepínač výběru ❼ se nachází v poloze pro měření horečky / v režimu měření tělesné teploty (nahoře /). Nastavené referenční místo na těle je indikováno příslušným blikajícím symbolem: pro ústa, pro podpaží a pro konečník.
2. Počkejte, dokud nezačne blikat symbol °C, který indikuje, že je přístroj připraven k provozu.
3. Posuňte přepínač ❼ dolů a opět nahoru. Na displeji se na cca 3 sekundy zobrazí tři symboly referenčního místa na těle. Nastavený symbol bliká, zbývající dva symboly zůstávají beze změny.
4. Během těchto 3 sekund můžete pomocí tlačítka START ❷ přepínat mezi jednotlivými symboly. Při změně symbolu zazní krátké pípnutí.
5. Zvolený symbol bliká. Po cca 5 sekundách je nastavení dokončeno a přístroj je připraven k měření.

Před použitím
Přizpůsobení teploty přístroje teplotě místnosti: Aby měření tělesné teploty bylo přesné, musí se tělo nejprve přizpůsobit teplotě místnosti, ve které má být měření provedeno. To platí
také pro multifunkční infračervený teploměr **FTN**. Při změně prostředí se automaticky přizpůsobí novým podmínkám. Přístroj potřebuje určitý čas na to, aby svou vlastní teplotu přizpůsobil teplotě místnosti. Tento proces může trvat až 30 minut v závislosti na rozdílu teplot. Přesných výsledků měření lze dosáhnout jen tehdy, pokud byl tento proces dokončen.

Měření tělesné teploty

POKYNY pro přesnější měření:
- **Před zahájením měření se osoby a teploměr musí po dobu alespoň 30 minut nacházet v prostředí s konstantními podmínkami.**
- **Měření neprovádějte během ani ihned po kojení.**
- **Nepoužívejte teploměr ve vlhkém prostředí.**
- **Bezprostředně před měřením a během měření by osoby neměly pít ani jíst a měly by se vyvarovat fyzické námahy.**
- **Očistěte místo, na kterém má být měření provedeno, a odstraňte z něj nečistoty, vlasy a pot předtím, než umístíte čidlo do měřicí polohy.**
- **Teploměr ponechte v měřicí poloze tak dlouho, dokud neuslyšíte pípnutí signalizující dokončení měření.**
- **Je-li čidlo během nebo po měření špinavé, očistěte ho před uložením pomocí vatové tyčinky namočené do čisticího alkoholu.**

Tento teploměr byl klinicky testován a jeho bezpečnost a přesnost je ověřená a potvrzená, je-li používán v souladu s tímto návodem k použití.

1. Pro nastavení režimu měření tělesné teploty uveďte přepínač výběru ❼ do horní polohy.
2. Stiskněte tlačítko ZAP/VYP ❸. LCD displej ❶ se zapne. Přístroj provede inicializační test, při kterém se na displeji krátce zobrazí všechny symboly.
3. Poté se na cca 2 sekundy zobrazí poslední uložený výsledek měření společně se symbolem M (M = memory/paměť).
4. Jakmile zazní krátké pípnutí a bliká symbol měrné jednotky °C společně se symbolem referenčního místa na těle, je teploměr připraven k měření.
5. Abyste mohli zahájit měření, namiřte čidlo ❻ ze vzdálenosti maximálně 5 cm na střed čela. Pokud čelo zakrývají vlasy nebo pokud je zpocené či špinavé, očistěte ho, aby byla zajištěna optimální přesnost měření.
6. Stiskněte a podržte tlačítko START ❷. Zapne se modré osvětlení ❺, které osvětluje místo měření.
7. Aby mohla být změřena nejvyšší teplota, přejeďte nyní teploměrem plynule ze středu čela ke spánku. Zatímco čidlo snímá danou oblast, je nejprve slyšet pomalé pípání. Jakmile teploměr zaznamená vyšší teplotu, pípání se zrychlí. Poté se intervaly pípání opět zpomalí, což znamená, že nejvyšší teplota již byla zaznamenána.
8. Jakmile k tomu dojde, uvolněte tlačítko START. – Je-li výsledek měření pod úrovní horečky, zazní dlouhé pípnutí a displej svítí zeleně. – Je-li výsledek měření na úrovni nebo nad úrovní horečky, zazní 10 krátkých pípnutí a displej se rozsvítí červeně, aby pacienta upozornil na případnou horečku.

UPOZORNĚNÍ
Tělesná teplota, při které hovoříme o horečce (úroveň horečky), se liší podle místa na těle, kde je měřena: v konečníku (rektálně) 37,8 °C, v ústech (orálně) 37,5 °C, v podpaží (axilárně) 37,2 °C.

9. Jakmile po cca 2 sekundách znovu zabliká symbol °C, je teploměr připraven k dalšímu měření.

Měření teploty předmětů
1. Pro nastavení režimu měření teploty předmětů uveďte přepínač výběru ❼ do dolní polohy .
2. Stiskněte tlačítko ZAP/VYP ❸. LCD displej ❶ se zapne. Přístroj provede inicializační test, při kterém se na displeji krátce zobrazí všechny symboly.
3. Poté se na cca 2 sekundy zobrazí poslední uložený výsledek měření společně se symbolem **M** (M = memory/paměť).
4. Jakmile zazní krátké pípnutí a bliká symbol měrné jednotky °C, je teploměr připraven k měření.
5. Abyste mohli zahájit měření, namiřte čidlo ❻ ze vzdálenosti maximálně 5 cm na střed předmětu. Je-li na povrchu předmětu voda, prach nebo špína, očistěte ho, aby byla zajištěna optimální přesnost měření.
6. Stiskněte tlačítko START ❷. Zapne se modré osvětlení ❺ a bude změřena teplota. Měření je doprovázeno pípáním.
7. Po několika sekundách uvolněte tlačítko START ❷.
Zazní dlouhé pípnutí, které signalizuje ukončení měření. Odeberte čidlo z měřicí polohy. Na displeji se zobrazí naměřená teplota.

Zobrazení naměřených údajů
Teploměr dokáže uložit až 30 výsledků měření. Naměřené údaje můžete zobrazit krátkým stisknutím tlačítka START ❷, aniž byste předtím teploměr zapínali pomocí tlačítka ZAP/VYP ❸.
Na displeji bliká vpravo vedle symbolu „- - -“ symbol M. Po opětovném krátkém stisknutí tlačítka START ❷ se na nepodsvíceném displeji zobrazí paměťové místo „1“ a hned poté poslední uložená teplota.
Pod mernou jednotkou teploty bliká symbol M. Opětovným stisknutím tlačítka START můžete zobrazit výsledek měření uložený na paměťovém místě „2“. Celkem je k dispozici 30 paměťových míst, která se při opakované aktivaci tlačítka START ❷ postupně zobrazují na displeji. Pokud ještě nejsou obsazena všechna paměťová místa, zobrazí se na tomto paměťovém místě symbol „- - -“.

Chybová hlášení

Naměřená teplota je příliš vysoká. Na displeji se zobrazí symbol H, je-li naměřená teplota vyšší než 42,2 °C (režim měření tělesné teploty) nebo 100 °C (režim měření teploty předmětů).	Naměřená teplota je příliš nízká. Na displeji se zobrazí symbol L, je-li naměřená teploty nižší než 34 °C (režim měření tělesné teploty) nebo 0 °C (režim měření teploty předmětů).	Okolní teplota je příliš vysoká. Okolní teplota je vyšší než 40 °C (režim měření teploty předmětů).	Okolní teplota je příliš nízká. Okolní teplota je nižší než: 15 °C (režim měření tělesné teploty), 5 °C (režim měření teploty předmětů).	Zobrazení chyby na displeji. Došlo k chybné funkci. Zazní 3 krátké akustické signály.	Prázdný displej. Zkontrolujte polohu baterie.	Indikace vybité baterie. Vložte novou baterii.

Čištění a údržba
- Čidlo ❻ je nejcitlivější částí přístroje. Chraňte ho před znečištěním a poškozením. K čištění čidla použijte vatovou tyčinku namočenou do teplé vody nebo 70% isopropylalkoholu.
- Nepokládejte teploměr do vody nebo jiných kapalin.
  Není vodotěsný.
- K čištění teploměru použijte měkký hadřík lehce navlhčený ve slabém mýdlovém roztoku nebo 70% isopropylalkoholu. Do přístroje nesmí proniknout žádná voda! Přístroj znovu používejte teprve tehdy, je-li úplně suchý.
- Nikdy nepoužívejte agresivní čisticí prostředky, ředidla, benzín nebo tvrdé kartáče.
- Dbejte na to, aby nedošlo k poškrábání čočky čidla, displeje a vnějšího krytu.
- Neskladujte a nepoužívejte přístroj v prostředí s příliš vysokou nebo nízkou teplotou (viz provozní podmínky v kapitole „Technické údaje“) a vlhkostí vzduchu, ve slunečním světle, ve spojení s elektrickým proudem nebo na prašném místě. Nebudete-li přístroj delší dobu používat, vyjměte z něj baterii. V opačném případě hrozí nebezpečí vytečení baterie.
- Je-li teploměr používán podle tohoto návodu k použití, není vyžadována žádná pravidelná údržba ani kalibrace.

Pokyny pro likvidaci
Tento přístroj se nesmí likvidovat společně s běžným domovním odpadem. Každý spotřebitel je povinen odevzdat veškeré elektrické nebo elektronické přístroje – bez ohledu na to, zda obsahují škodlivé látky, či nikoliv – do sběrného místa ve svém bydlišti nebo v obchodě, aby mohly být zlikvidovány způsobem šetrným k životnímu prostředí. Před likvidací přístroje vyjměte baterii. Použité baterie nevyhazujte do domovního odpadu, ale do zvláštního odpadu nebo do sběrného boxu na baterie ve specializovaném obchodě. Pro informace týkající se likvidace se obraťte na místní orgán nebo na prodejce, u kterého jste přístroj zakoupili.

Technické údaje

Název a model:	Multifunkční infračervený teploměr **medisana FTN**
Systém zobrazení:	digitální displej (LCD)
Napájecí napětí:	3 V ⎓, 2 baterie 1,5 V (typ LR03, AAA)
Rozsah měření:	režim měření tělesné teploty 34–42,2 °C; režim měření teploty předmětů 0–100 °C
Přesnost měření:	34–35,9 °C: ±0,3 °C
(laboratorní měření)	36–39 °C: ±0,2 °C 39,1–42,2 °C: ±0,3 °C
Klinická opakovatelnost:	(v rámci provozních podmínek) 0,18 °C
Doba měření:	cca 1 sekunda
Úložná kapacita:	až 30 měření
Autom. vypnutí:	cca 3 min. po posledním měření
Provozní podmínky:	režim měření tělesné teploty: 15–40 °C; režim měření teploty předmětů: 5–40 °C
Skladovací/přepravní podmínky:	−20 °C až +50 °C
Rozměry:	cca 147 × 38 × 21 mm
Hmotnost:	cca 48 g včetně baterie
Č. výrobku:	76120
Kód EAN:	40 15588 76120 1

Označení CE přístroje se vztahuje na směrnici EU 93/42/EHS. Přístroj je koncipován pro domácí použití. Při komerčním použití se musí jednou ročně provést metrologická kontrola. Kontrola je placená a může být provedena příslušným orgánem nebo autorizovaným servisem v souladu s nařízením pro provozovatele zdravotnických prostředků (Medizinprodukte-Betreiberverordnung).
Elektromagnetická kompatibilita: Tento přístroj odpovídá požadavkům normy EN 60601-1/-1-2 o elektromagnetické kompatibilitě. Podrobnosti o těchto údajích měření najdete v dodatku.

V rámci neustálého zlepšování výrobku si vyhrazujeme právo provádět na něm technické a tvarové změny.
Aktuální verzi tohoto návodu k použití najdete na adrese www.medisana.com

Záruční a servisní podmínky
V záručním případě se obraťte na specializovaný obchod, ve kterém jste výrobek zakoupili, nebo přímo na servisní středisko. Bude-li nutné přístroj zaslat zpět, uveďte, o jakou závadu se jedná, a přiložte kopii účtenky.
Při tom platí následující záruční podmínky:
1. Na výrobky **medisana** je poskytována 3letá záruka od data prodeje. Datum prodeje je v záručním případě nutno doložit účtenkou nebo fakturou.
2. Závady v důsledku vad materiálu nebo výrobních vad budou v záruční době odstraněny bezplatně.
3. Záručním plněním nedochází u přístroje ani vyměněných dílů k prodloužení záruční doby.
4. Ze záruky jsou vyloučeny:
a. všechny škody, které vznikly v důsledku nevhodného zacházení s výrobkem, např. z důvodu nerespektování návodu k použití;
b. škody, které byly zapříčiněny údržbou nebo manipulací ze strany kupujícího nebo nepovolaných třetích osob;
c. škody, které vznikly během přepravy od výrobce ke spotřebiteli nebo při zpětném zaslání do servisního střediska;
d. díly příslušenství, které podléhají běžnému opotřebení.
5. Odpovědnost za přímé nebo nepřímé následné škody způsobené přístrojem je vyloučena i v případě, že dané poškození přístroje bylo uznáno jako záruční případ.

medisana GmbH
Jagenbergstr. 19
41468 NEUSS, NĚMECKO

Adresu servisu najdete na přiloženém samostatném listu.

SK Multifunkčný infračervený teplomer

Návod na použitie - *Pozorne si prečítajte!*

Bezpečnostné pokyny
DÔLEŽITÉ UPOZORNENIA! NEVYHNUTNE USCHOVAJTE!
Skôr ako budete výrobok používať, pozorne si prečítajte návod na použitie, obzvlášť bezpečnostné pokyny, a návod na použitie uschovajte na neskoršie použitie. Ak prístroj odovzdávate tretím osobám, bezpodmienečne s ním odovzdajte aj tento návod na použitie.

- Prístroj používajte len v súlade s jeho určením podľa návodu na použitie. Pri používaní na iné účely zaniká nárok na záruku.
- Prístroj nie je určený na komerčné používanie.
- Použitie tohto teplomeru nenahrádza konzultáciu s lekárom.
- Skôr ako sa vykoná meranie, osoby a teplomer by sa mali minimálne 30 minút nachádzať v nemeniacom sa prostredí.
- Tento prístroj nie je určený na použitie osobami (vrátane detí) s obmedzenými fyzickými, senzorickými alebo duševnými schopnosťami alebo z dôvodu nedostatku skúseností a/alebo nedostatku znalostí, iba ak by boli pod dozorom osoby zodpovednej za ich bezpečnosť alebo by od nej dostali pokyny, ako sa má prístroj používať.
- Deti musia byť pod dozorom, aby sa zabezpečilo, že sa nebudú s prístrojom hrať.
- Teplota v oblasti čela a spánkov sa líši od teploty telesného jadra, ktorá je meraná napríklad orálne alebo rektálne. Horúčkové ochorenie môže v skorom štádiu viesť k efektu zúženia ciev (vazokonstrikcia), ktorý ochladzuje pokožku. V tomto prípade môže byť teplota nameraná teplomerom neobvykle nízka. Ak sa v dôsledku toho výsledok merania nezhoduje s pocitom pacienta alebo je neobvykle nízky, opakujte meranie každých 15 minút. Na kontrolu môžete meranie teploty telesného jadra vykonať aj bežným teplomerom, ktorý je vhodný na orálne alebo rektálne meranie.
- V nižšie uvedených prípadoch sa odporúča vykonať kontrolné meranie bežným lekárskym teplomerom:
  1. Keď je výsledok merania prekvapivo nízky,
  2. Pri novorodencoch v priebehu prvých 100 dní,
  3. Pri deťoch mladších ako tri roky, ktoré majú ohrozený imunitný systém alebo ktoré reagujú podozrivo pri výskyte, resp. nepritomnosti horúčky,
  4. Keď používateľ používa prístroj prvýkrát alebo sa ešte neoboznámil so správnym použitím.
- Povrch pokožky u bábätiek reaguje veľmi rýchlo na okolitú teplotu. Preto meranie teplomerom nevykonávajte počas dojčenia alebo po ňom, pretože teplota pokožky môže byť potom nižšia ako teplota telesného jadra.
- V prípade poruchy alebo poškodenia prístroj sami neopravujte, pretože tým zaniká akýkoľvek nárok na záruku. Informujte sa u vášho predajcu a opravy prenechajte na autorizované servisné strediská.
- Prístroj nemodifikujte a/alebo ho neotvárajte. Obsahuje malé časti, ktoré by deti mohli prehltnúť.
- Poškodený prístroj sa nesmie používať.
- Teplomer nepoužívajte vo vlhkom prostredí. Teplomer neponárajte do vody ani do inej kvapaliny. **Nie je vodotesný.**
- Tento prístroj sa skladá z citlivých komponentov a musíte s ním manipulovať opatrne. Rešpektujte skladovacie a prevádzkové podmienky opísané v odseku «Technické údaje».
- Teplomerom netraste, ani po ňom neklopte. Nenechajte ho spadnúť.
- Prístroj chráňte pred priamym slnečným žiarením, extrémne vysokými alebo nízkymi teplotami, znečistením a prachom.
- Ak prístroj nebudete dlhší čas používať, vyberte z neho batériu.

VÝSTRAHA - Výsledky merania zistené týmto teplomerom nepredstavujú žiadnu diagnózu a nenahrádzajú konzultáciu s lekárom, s ktorým by ste sa mali vždy v prípade pochybností poradiť.

Rozsah dodávky a balenie
Najskôr skontrolujte, či je prístroj úplný a či nie je poškodený. V prípade pochybností prístroj neuvádzajte do prevádzky a obráťte sa na svojho predajcu alebo servisné pracovisko. Balenie obsahuje:
• 1 **medisana** infračervený multifunkčný teplomer **FTN**
• 1 úložná škatuľka • 2 batérie 1,5 V (typ LR03, AAA, už vložené) • 1 návod na použitie

Obaly sú recyklovateľné alebo ich je možné vrátiť do kolobehu surovín. Nepotrebný obalový materiál riadne zlikvidujte. Ak pri rozbaľovaní zistíte poškodenie spôsobené prepravou, okamžite kontaktujte svojho predajcu.

VÝSTRAHA - Dávajte pozor, aby sa obalové fólie nedostali do rúk deťom. Hrozí nebezpečenstvo zadusenia!

Meranie teploty - rýchlo a bezchybne!
Multifunkčný infračervený teplomer **medisana** umožňuje presné bezdotykové meranie (vzdialenosť cca 5 cm) telesnej teploty. Meranie sa vykonáva nad obočím, priebežne medzi čelom a spánkom. Pritom sa zmeria hodnota odtiaľ vyžiarenej energie a premení sa na teplotu. Výsledok merania sa zobrazí asi do 1 sekundy. Tak je možné napríklad zmerať teplotu bábätiek bez toho, aby ste ich vyrušili v spánku.
Dodatočná funkcia: Okrem merania telesnej teploty je možné multifunkčný infračervený teplomer použiť aj na meranie teploty objektov (napríklad teploty okolia, kvapalín, povrchov). S touto funkciou je možné meranie v rozsahu od 0 °C do 100 °C.

Použitie - Uvedenie do prevádzky
Vybratie/vloženie batérií: Ak sa na LCD displeji po určitej dobe prevádzky zobrazí symbol ▼, musia sa vložiť dve nové 1,5 V batérie (typ AAA).
Vybratie: Zložte kryt priehradky na batérie ❹; odoberte batériu.
Vloženie: Vložte nové batérie. Dbajte o správny smer uloženia (obrázok na priehradke na batérie) a znovu nasaďte viečko priehradky na batérie.

BEZPEČNOSTNÉ UPOZORNENIA – BATÉRIE
• Batérie nerozoberajte!
• V prípade potreby pred vložením očistite kontakty batérií a prístroja!
• Vybité batérie bezodkladne vyberte z prístroja!
• Zvýšené nebezpečenstvo vytečenia, zabráňte kontaktu s pokožkou, očami a sliznicami! Pri kontakte s batériovou kyselinou postihnuté miesta ihneď opláchnite veľkým množstvom čistej vody a okamžite vyhľadajte lekára!
• V prípade prehltnutia batérie musíte ihneď vyhľadať lekára!
• Batériu vkladajte správne, dbajte na polaritu!
• Priehradku na batérie dobre zatvorte!
• Ak prístroj dlhšie nepoužívate, vyberte z neho batériu!
• Batérie držte mimo dosahu detí!
• Batérie znovu nenabíjajte! Nebezpečenstvo výbuchu!
• Neskratujte! Hrozí nebezpečenstvo výbuchu!
• Neodhadzujte do ohňa! Hrozí nebezpečenstvo výbuchu!
• Nepoužité batérie skladujte v obale a nie v blízkosti kovových predmetov, aby sa zabránilo skratu!
• Použité batérie a akumulátory neodhadzujte do komunálneho odpadu, ale do špeciálneho odpadu alebo do zberne na batérie v špecializovanom obchode!

Vykonanie nastavení
Teplomer FTN zobrazuje svoje výsledky merania ako referenčné hodnoty k teplotám, aké sa merajú v bežnom teplomere. Máte na výbor medzi orálnou (v ústach), axilárnou (pod pazuchou) a rektálnou (v konečníku) metódou merania. Postupujte takto:
1. Zapnite prístroj tlačidlom zapnutia/vypnutia ❸. Tlačidlo výberu ❼ sa nachádza v polohe na meranie horúčky /režim telesnej teploty (hore /). Nastavené referenčné miesto na tele sa zobrazuje príslušným blikajúcim symbolom , pre ústa , pre podpažušie a pre konečník.
2. Počkajte, kým začne blikať symbol °C, ktorý indikuje pripravenosť batérie prístroja.
3. Spínač ❼ posuňte nahor a znovu nadol. Na displeji sa asi na 3 sekundy tri symboly referenčného miesta na tele. Nastavený symbol bliká, druhé dva zostanú nezmenené.
4. Tlačidlom ŠTART ❷ prepnite do 3 sekúnd medzi tromi symbolmi. Po vykonaní zmeny zaznie krátke pípnutie.
5. Zvolený symbol bliká. Nastavenie je asi po 5 sekundách ukončené a prístroj je pripravený na meranie

Pred použitím
Prispôsobenie prístroja na izbovú teplotu: Aby bolo možné vykonať presné meranie telesnej teploty, musí sa najskôr telo prispôsobiť teplote miestnosti, v ktorej sa má vykonať meranie. To platí aj pre infračervený multifunkčný teplomer **FTN**. Po zmene umiestnenia sa automaticky prispôsobí novému prostredíu. Na prispôsobenie vlastnej teploty teplomera na izbovú teplotu potrebuje prístroj určité časové rozpätie. Jeho dĺžka závisí od výškového rozdielu oboch teplôt a môže trvať až do 30 minút. Po ukončení tohto procesu prispôsobenia teploty je možné docieliť presné výsledky merania.

Meranie telesnej teploty

POKYNY na získanie presných výsledkov merania:
- **Skôr ako sa vykoná meranie, osoby a teplomer by sa mali minimálne 30 minút nachádzať v nemeniacom sa prostredí.**
- **Počas alebo priamo po dojčení dieťaťa nevykonávajte meranie.**
- **Teplomer nepoužívajte vo vlhkom prostredí.**
- **Osoby by priamo pred meraním alebo počas neho nemali piť, jesť a mali by sa vyhnúť telesnej námahe.**
- **Oblasť, v ktorej sa má uskutočniť meranie, očistite a odstráňte nečistoty, vlasy alebo pot, skôr ako senzor umiestnite do meracej pozície.**
- **Teplomer neoťahujte z meracej oblasti skôr, ako ste začuli pípnutie, ktoré potvrdilo ukončenie procesu merania.**
- **Keď sa senzor znečistí pri meraní alebo po ňom, očistite ho vatovou tyčinkou namočenou v čistiacom alkohole, skôr ako teplomer uschováte do ďalšieho použitia.**

Teplomer bol klinicky otestovaný a jeho bezpečnosť a presnosť bola preverená a potvrdená, keď sa používa podľa tohto návodu na použitie.

1. Spínač výberu ❼ dajte do hornej polohy, aby ste nastavili režim na meranie telesnej teploty .
2. Stlačte tlačidlo zapnutia/vypnutia ❸. Aktivuje sa LED indikátor ❶. Prístroj vykoná samotest, počas ktorého sa nakrátko zobrazia všetky značky displeja.
3. Následne sa asi na 2 sekundy zobrazí naposledy uložený výsledok merania so symbolom M (M = memory/pamäť).
4. Keď zaznie krátke pípnutie a bliká symbol pre mernú jednotku °C spolu so symbolom pre referenčné miesto na tele, je teplomer pripravený na meranie.
5. Aby bolo možné začať s meraním, nasmerujte senzor ❻ s odstupom, ktorý by nemal byť väčší ako 5 cm, na stred čela. Ak by bolo čelo pokryté vlasmi, potom alebo nečistotami, najskôr tieto odstráňte, aby sa optimalizovala presnosť merania.
6. Stlačte a podržte tlačidlo ŠTART ❷. Na osvetlenie oblasti sa rozsvieti modré svetlo ❺.
7. Teraz teplomerom pohybujte nad obočím rovnomerne od čela k spánku, aby sa zistila najvyššia teplota. Kým senzor sníma oblasť, zaznieva pomalé pípanie; keď teplomer zaznamená vyššiu teplotu, pípanie sa zrýchli. Potom sa sled pípania znovu spomalí na indikáciu toho, že už je zaznamenaná najvyššia teplota.
8. Keď sa tak stane, pustite tlačidlo ŠTART. - Keď je výsledok merania pod úrovňou horúčky, zaznie dlhé pípnutie a zobrazí sa to zeleným podsvietením na displeji. - Keď je výsledok merania na úrovni horúčky alebo vyššie, zaznie 10 krátkych pípnutí a displej sa zobrazí s červeným podsvietením, aby sa pacient upozornil na možnú horúčku.

UPOZORNENIE
Telesná teplota, pri ktorej hovoríme o horúčke (úroveň horúčky), sa líši v závislosti od miesta na tele, kde sa meria: v konečníku (rektálne) 37,8 °C; v ústach (orálne) 37,5 °C; pod pazuchou (axilárne) 37,2 °C

9. Keď asi po 2 sekundách opätovne zabliká symbol °C, je teplomer pripravený na ďalšie meranie.

Meranie teploty objektov
1. Spínač výberu ❼ dajte do dolnej polohy, aby ste nastavili režim na meranie teploty objektov.
2. Stlačte tlačidlo zapnutia/vypnutia ❸. Aktivuje sa LCD displej ❶. Prístroj vykoná samotest,počas ktorého sa nakrátko zobrazia všetky značky displeja.
3. Následne sa asi na 2 sekundy zobrazí naposledy uložený výsledok merania so symbolom **M** (M = memory/pamäť).
4. Keď zaznie krátke pípnutie a bliká symbol pre mernú jednotku °C, je teplomer pripravený na meranie.
5. Aby bolo možné začať s meraním, nasmerujte senzor ❻ s odstupom, ktorý by nemal byť väčší ako 5 cm, na stred objektu. Ak by bol tento pokrytý vodou, prachom alebo nečistotami, najskôr tieto odstráňte, aby sa optimalizovala presnosť merania.
6. Stlačte tlačidlo ŠTART ❷. Zapne sa modré osvetlenie ❺ a meria sa teplota. Meranie sprevádza sled pípnutí.
7. Po niekoľkých sekundách tlačidlo ŠTART ❷ pustite.
Zaznie dlhé pípnutie, čím sa potvrdí ukončenie merania. Odstráňte senzor z meracej pozície. Na displeji sa zobrazí nameraná teplota.

Vyvolanie uložených nameraných údajov
Teplomer dokáže uložiť až 30 výsledkov merania. Svoje uložené namerané údaje môžete vyvolať krátkym stlačením tlačidla ŠTART ❷ bez predchádzajúceho zapnutia teplomeru tlačidlom zapnutia/vypnutia ❸.
Na displeji bliká vedľa zobrazenia „- - -“ das Symbol M. Po ďalšom krátkom stlačení tlačidla ŠTART ❷ sa objaví číslo pamäťového miesta 1 a priamo potom uložená teplota na neosvetlenom displeji.
Pod mernou jednotkou teploty bliká symbol M. Ďalším stlačením tlačidla ŠTART teraz môžete vyvolať uložený výsledok merania na pamäťovom mieste „2“. Celkovo je k dispozícii 30 pamäťových miest, ktoré sa opakovaným stláčaním tlačidla ŠTART ❷ za sebou zobrazujú na displeji. Ak ešte nie sú obsadené všetky pamäťové miesta, na tomto pamäťovom mieste sa ukáže zobrazenie „- - -“.

Chybové hlásenia

Nameraná teplota je príliš vysoká. Na displeji sa zobrazí H, keď je výsledok merania vyšší ako 42,2 °C (režim telesnej teploty) alebo 100 °C (režim teploty objektu).	Nameraná teplota je príliš nízka. Na displeji sa zobrazí L, keď je výsledok merania nižší ako 34 °C (režim telesnej teploty) alebo 0 °C (režim teploty objektu).	Teplota okolia je príliš vysoká. Teplota okolia je vyššia ako 40 °C (režim teploty objektu)	Teplota okolia je príliš nízka. Teplota okolia sa nachádza nižšie ako: 15 °C (režim telesnej teploty) 5 °C (režim teploty objektu)	Chybné zobrazenie na displeji. Vyskytla sa chybná funkcia. Zaznejú 3 krátke signálne tóny.	Prázdny displej. Skontrolujte polohu batérie.	Zobrazenie pre prázdnu batériu. Vložte novú batériu.

Čistenie a údržba
- Senzor ❻ je najcitlivejšou časťou prístroja. Chráňte ho pred znečistením alebo poškodeniami. Senzor čistite vatovou tyčinkou namočenou do teplej vody alebo 70 % izopropylalkoholu.
- Teplomer neponárajte do vody ani do inej kvapaliny.
  Nie je vodotesný.
- Na čistenie teplomeru použite mäkkú handričku, ktorá je mierne navlhčená jemným mydlovým roztokom alebo 70 % izopropylalkoholom. Do prístroja nesmie preniknúť žiadna voda! Prístroj znova použite až vtedy, keď je celkom suchý.
- Nikdy nepoužívajte agresívne čistiace prostriedky, riedidlá, benzín alebo hrubé kefy.
- Dávajte pozor, aby nedošlo k poškrabaniu šošovky senzora, displeja a krytu.
- Prístroj neskladujte ani nepoužívajte v prostredí s príliš vysokou alebo príliš nízkou teplotou (pozri prevádzkové podmienky v kapitole „Technické údaje“) a vlhkosťou vzduchu, na priamom slnečnom žiarení, v spojení s elektrickým prúdom alebo na prašnom mieste. Ak by ste prístroj nechceli používať dlhší čas, vyberte z neho batériu. Inak hrozí nebezpečenstvo vytečenia batérie.
- Ak sa teplomer používa podľa návodu na použitie, tak nie je potrebná žiadna pravidelná údržba alebo kalibrácia.

Pokyn k likvidácii
Tento prístroj sa nesmie likvidovať spolu s komunálnym odpadom. Každý používateľ je povinný všetky elektrické alebo elektronické prístroje bez ohľadu na to, či obsahujú, alebo neobsahujú škodlivé látky, odovzdať v zbernom mieste vo svojej obci alebo v obchode, aby sa mohli ekologicky zlikvidovať. Skôr ako prístroj zlikvidujete, vyberte z neho batériu. Použité batérie neodhadzujte do komunálneho odpadu, ale do špeciálneho odpadu alebo ich odovzdajte do zberne na batérie v špecializovanom obchode. O likvidácii sa informujte na svojom komunálnom úrade alebo u svojho predajcu.

Technické údaje

Názov a model:	**medisana** infračervený multifunkčný teplomer **FTN**
Zobrazovací systém:	digitálny displej (LCD)
Napájanie napätím:	3 V ⎓, 2 batérie 1,5 V (typ LR03, AAA)
Rozsah merania:	režim telesnej teploty 34 – 42,2°C; režim teploty objektu 0 – 100 °C
Presnosť merania:	34 °C – 35,9 °C: ±0,3 °C
(Laboratórne merania)	36 °C – 39 °C: ±0,2 °C 39,1 °C – 42,2 °C: ±0,3 °C
Klinická presnosť opakovania:	(v rámci prevádzkových podmienok) 0,18 °C
Doba merania	cca 1 sekunda
Kapacita pamäte	až do 30 meraní
Autom. vypnutie:	cca 3 min po poslednom meraní
Prevádzkové podmienky:	režim telesnej teploty: 15 – 40°C; Režim teploty objektu: 5 – 40 °C
Skladovacie/prepravné podmienky:	-20 °C až +50 °C
Rozmery:	cca 147 x 38 x 21 mm
Hmotnosť:	cca 48 g vrátane batérie
Č. výrobku:	76120
EAN kód:	40 15588 76120 1

Označenie CE prístroja sa vzťahuje na smernicu EÚ 93/42/EHS. Prístroj je navrhnutý na domáce použitie. Pri komerčnom použití sa musí raz za rok vykonať metrologická kontrola. Kontrola je spoplatnená a musí ju vykonať zodpovedný úrad alebo autorizovaná servisná služba - podľa „Nariadenia pre prevádzkovateľov lekárskych pomôcok“.
Elektromagnetická zlučiteľnosť: Prístroj zodpovedá požiadavkám normy EN 60601-1/-1-2 pre elektromagnetickú zlučiteľnosť. Podrobnosti k týmto nameraným hodnotám môžete zistiť z prílohy.

V záujme stáleho zdokonaľovania výrobkov si vyhradzujeme technické a konštrukčné zmeny.
Aktuálne znenie tohto návodu na použitie nájdete na stránke www.medisana.com.

Záručné a servisné podmienky
V prípade uplatnenia záruky sa obráťte na svoj špecializovaný obchod alebo priamo na servisné pracovisko. Ak budete musieť prístroj zaslať, uveďte, o aký poruchu ide, a priložte kópiu potvrdenia o kúpe. Platia tieto záručné podmienky:
1. Na výrobky **medisana** sa od dátumu predaja poskytuje 3-ročná záruka. V prípade uplatnenia záruky sa dátum predaja musí preukázať potvrdením o kúpe alebo faktúrou.
2. Nedostatky v dôsledku materiálových alebo výrobných chýb budú počas záručnej lehoty odstránené bezplatne.
3. Uplatnením záruky nedochádza k predĺženiu záručnej lehoty prístroja ani vymenených konštrukčných dielov.
4. Zo záruky sú vyňaté:
a. Všetky škody, ktoré boli spôsobené nevhodným zaobchádzaním, napríklad nedodržaním návodu na použitie.
b. Škody, ktoré boli spôsobené opravou alebo zásahmi kupujúceho alebo neoprávnených tretích osôb.
c. Škody spôsobené počas prepravy od výrobcu k používateľovi alebo pri zaslaní servisnému pracovisku.
d. Náhradné diely, ktoré podliehajú normálnemu opotrebovaniu.
5. Ručenie za nepriame alebo priame následné škody, ktoré boli spôsobené prístrojom, je vylúčené aj vtedy, keď bola škoda na prístroji uznaná ako záručný prípad.

medisana GmbH
Jagenbergstr. 19
41468 NEUSS, NEMECKO

Adresa servisu sa nachádza na samostatnom priloženom hárku.

SI/HR/HU

medisana®

FTN

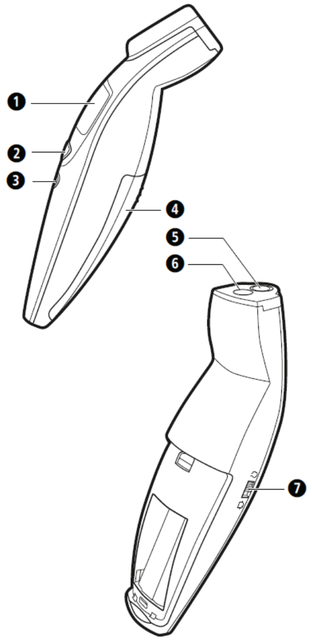

SI Naprava in upravljalni elementi
1. Osvetljen LCD zaslon
2. **START** tipka (začetek meritve in iskanje shranjenih podatkov)
3. Tipka VKLOP/IZKLOP (I/0)
4. Predalček za baterije
5. Osvetljava
6. Senzor
7. Izbirno stikalo (meritev temperature telesa - ali predmeta)

HR Uređaj i elementi za upravljanje
1. Osvijetljeni LCD prikaz
2. Tipka **START** (Početak mjerenja i pozivanje/očitanje pohranjenih podataka)
3. Tipka UKLJUČI/ISKLJUČI (I/0)
4. Pretinac za baterije
5. Osvjetljenje
6. Senzor
7. Tipka za odabir (Mjerenje temperature tijela - ili objekta/predmeta)

HU Készülék és vezérlők
1. Megvilágított LCD-kijelző
2. **START** gomb (mérés indítása és a mentett adatok lekérdezése)
3. BE/KI gomb (I/0)
4. Elemtartó rekesz
5. Megvilágítás
6. Érzékelő
7. Választógomb (testhőmérséklet vagy tárgyhőmérséklet mérése)

Pojasnilo znakov / Objašnjenje znakova / Jelmagyarázat:

Ta navodila za uporabo sodijo k temu artiklu. Vsebujejo pomembne informacije v zvezi s sestavo in ravnanjem z izdelkom. V celoti preberite ta navodila za uporabo. Neupoštevanje teh navodil lahko povzroči hude telesne poškodbe ali poškodbe artikla.
Ova Uputa o uporabi pripada ovom proizvodu (artiklu). Ona sadrži važne informacije o sastavu i rukovanju. Pročitajte u cijelosti ovu Uputu o uporabi. Nepridržavanje Upute može dovesti do teških ozljeda i oštećenja na proizvodu.
A használati útmutató a készülék részét képezi. Fontos információkat tartalmaz a készülék üzembe helyezésével és kezelésével kapcsolatban. Olvassa el a teljes használati útmutatót. Az útmutató figyelmen kívül hagyása súlyos sérülésekhez vagy a készülék károsodásához vezethet.

OPOZORILO / UPOZORENJE / FIGYELMEZTETÉS
Upoštevajte opozorila, saj lahko samo tako preprečite morebitne poškodbe uporabnika.
Ovih se upozorenja treba pridržavati da bi se spriječile moguće ozljede korisnika.
A felhasználó sérülésének megelőzése érdekében be kell tartani a figyelmeztető utasításokat.

POZOR / POZOR / FIGYELEM
Ta navodila morate upoštevati, da preprečite morebitne poškodbe naprave.
Ovih se napomena treba pridržavati kako bi se spriječile oštećenja uređaja.
A készülék esetleges károsodásának megelőzése érdekében be kell tartani ezeket az utasításokat.

NAPOTEK / NAPOMENA / MEGJEGYZÉS
Ti napotki vas bodo dodatno podučili glede namestitve ali delovanja.
Ove napomene pružaju vam korisne dodatne informacije o instalaciji ili o radu uređaja.
Ezek a megjegyzések hasznos kiegészítő információkkal látják el a telepítéssel vagy a működtetéssel kapcsolatban.

Klasifikacija naprave: Tip BF | Klasifikacija uređaja: Tip BF | Készülék besorolása: BF

Temperaturno območje | Temperaturno područje | Hőmérséklet-tartomány

Zaščitite pred vlago | Zaštititi od vlage | Nedvességtől védendő

IP22 Vrsta zaščite pred vdorom trdih predmetov in vode
Podaci o vrsti zaštite od stranih tijela i vode
Idegen tárgyakkal és vízzel szembeni védelem

LOT Številka LOT | Broj ŠARŽE | Tételszám

Proizvajalec | Proizvođač | Gyártó

Datum izdelave | Datum proizvodnje | Gyártási dátum

CE 0297

76120 FTN 10/2020 Ver. 1.3

SI Infrardeči večfunkcijski termometer

Navodila za uporabo - *Prosimo, skrbno preberite!*

Varnostni napotki

POMEMBNI NAPOTKI! OBVEZNO SHRANITI!

Pred uporabo izdelka skrbno preberite navodila za uporabo, še posebej varnostne napotke, in jih shranite za kasnejšo uporabo. Če napravo predate tretjim osebam, nujno priložite ta navodila za uporabo.

- Napravo uporabljajte samo v skladu z njenim namenom in v skladu z navodili za uporabo. V primeru nepravilne uporabe je garancija neveljavna.
- Naprava ni namenjena za komercialno uporabo.
- Uporaba tega termometra ne nadomešča posveta z zdravnikom.
- Osebe in termometer bi se morale vsaj 30 minut nahajati v enakem okolju, pred izvajanjem meritve.
- Ta naprava ni namenjena temu, da bi jo uporabljale osebe (vključno z otroki) z omejenimi fizičnimi, senzornimi ali mentalnimi sposobnostmi ali pomanjkanjem izkušenj in/ali pomanjkanjem znanja razen, če so pod nadzorom osebe, ki je odgovorna za njihovo varnost ali pa so od te osebe prejele navodila za uporabo te naprave.
- Potreben je nadzor otrok, da preprečite, da bi se z napravo igrali.
- Temperatura območja čela in senc se razlikuje od telesne temperature, katero npr. merimo oralno ali rektalno. Vročinsko obolenje lahko v zgodnjem stadiju pripelje do učinka ožanja žil (vazokonstrikcija), ki kožo ohlaja. V tem primeru je lahko s termometrom izmerjena temperatura izredno nizka. Če posledično merilni rezultat ne ustreza občutenju pacienta ali pa je neobičajno nizek, potem ponovite meritev vsakih 15 minut. Za nadzor lahko izvedete tudi meritev telesne temperature z običajnim termometrom, ki je primeren za oralno ali rektalno meritev.
- V naslednjih primerih priporočamo kontrolno meritev z običajnim termometrom za merjenje telesne temperature:
  1. Če je rezultat meritve presenetljivo nizek,
  2. Pri novorojenčkih v prvih 100 dnevih,
  3. Pri otrocih, mlajših od treh let, ki imajo šibkejši imunski sistem ali, ki se ob pojavu ali nepojavu vročine odzovejo vprašljivo,
  4. Če uporabnik napravo uporablja prvič ali pa se šele seznanja s pravilno uporabo.
- Površina kože dojenčkov se hitro odzove na temperaturo okolice. Zaradi tega ne izvajajte meritev s termometrom med ali po dojenju, saj je temperatura kože takrat nižja od telesne temperature.
- V primeru motenj naprave ne popravljajte sami, saj je v tem primeru garancija neveljavna. Vprašajte pri vašem strokovnem prodajalcu in popravila naj izvaja samo pooblaščen servis.
- Naprave na spreminjajte in / ali je ne odpirajte. Termometer vsebuje majhne dele, katere lahko otroci pogoltnejo.
- Poškodovane naprave ni dovoljeno uporabljati.
- Termometra ne uporabljajte v vlažnem okolju. Termometra ne polagajte v vodo ali druge tekočine. **Termometer ni vodotesen.**
- Ta naprava je sestavljena iz občutljivih elementov in z njo je potrebno previdno ravnanje. Upoštevajte določila za shranjevanje in delovanje, kot je navedeno v poglavju „tehnični podatki".
- Termometra ne stresajte in ne trkajte po njem. Ne dovolite, da pade na tla.
- Napravo zaščitite pred neposredno sončno svetlobo, izredno visokimi ali nizkimi temperaturami, nečistočami in prahom.
- Če naprave ne nameravate dalj časa uporabljati, potem odstranite baterijo.

OPOZORILO - Merilni rezultati, ki jih ugotovi ta termometer ne predstavljajo diagnoze in ne nadomeščajo posveta z zdravnikom, s katerim se je treba posvetovati v primeru dvoma.

Obseg dobave in embalaža
Najprej preverite, ali je naprava popolna in brez poškodb. V primeru dvoma naprave ne uporabljajte in se obrnite na svojega trgovca ali servisno mesto. V obseg dobave sodijo:
• 1 **medisana** Infrardeči večfunkcijski termometer **FTN**
• 1 Posoda za shranjevanje • 2 Bateriji 1,5 V (tip LR03, AAA, že vstavljeni) • 1 Navodila za uporabo

Embalažo se lahko bodisi znova uporabi bodisi reciklira. Prosimo vas za pravilno odstranitev embalaže, katere več ne potrebujete. Če med odpiranjem izdelka opazite poškodbe, nastale med transportom, se takoj obrnite na vašega prodajalca.

OPOZORILO - Poskrbite za to, da otroci ne bodo prišli v stik z embalažno folijo. Obstaja nevarnost zadušitve!

Merjenje temperature - hitro in brez napak!
S tem **medisana** infrardečim večfunkcijskim termometrom s funkcijo meritve temperature predmetov natančna brezkontaktna meritev telesne temperature (pribl. 5 cm razdalje). Meritev se izvaja nad obrvjo, med čelom in sencem. Pri tem se izmeri vrednost na teh mestih oddane energije in pretvori v temperaturno vrednost. Merilni rezultat bo prikazan v okviru pribl. 1 sekund. Tako lahko izmerite npr. temperaturo pri dojenčku, brez da zmotite njegov spanec.
Dodatna funkcija: Razen za meritev telesne temperature lahko infrardeči večfunkcijski termometer uporabljate tudi za meritev temperature predmetov (npr. za meritev temperature okolice, tekočin, površin). Meritev s to funkcijo je mogoča v območju od 0° do 100° Celzija (50°F - 212°F).

Uporaba - prva uporaba
Odstranjevanje / vstavljanje baterij: Če bi se po določenem času delovanja pojavil simbol ▼ na LCD zaslonu, je treba vstaviti dve novi bateriji 1,5V (tipa AAA).
Odstranjevanje: Snemite pokrov predalčka za baterije 4; odstranite baterijo.
Vstavljanje: Vstavite nove baterije. Pazite na pravilen položaj vstavljanja (slika v predalčku za baterije) in ponovno namestite pokrovček predalčka za baterije.

VARNOSTNI NAPOTKI ZA BATERIJE
• Baterij ne razstavljajte!
• Po potrebi pred vstavljanjem baterij očistite kontakte baterij in naprave!
• Izpraznjene baterije nemudoma odstranite iz naprave!
• Povišana nevarnost iztekanja iz baterij, preprečite stik kisline s kožo, očmi in sluznicami! Pri stiku s kislino baterij, zadevna mesta takoj sperite z veliko količino čiste vode in nemudoma poiščite zdravniško pomoč!
• Če baterijo pogoltnete takoj poiščite zdravnika!
• Baterije vstavite ustrezno, upoštevajte pole baterij!
• Predal za baterije naj bo vselej dobro zaprt!
• Če baterij dalj časa ne uporabljate jih odstranite iz naprave!
• Baterije hranite izven dosega otrok!
• Baterij ne polnite! Nevarnost eksplozije!
• Ne vežite v kratek stik! Obstaja nevarnost eksplozije!
• Ne mečite jih v ogenj! Obstaja nevarnost eksplozije!
• Nerabljene baterije hranite v embalaži in ne v bližini kovinskih predmetov, saj lahko samo tako preprečite kratek stik!
• Izrabljenih baterij in akumulatorjev ne odstranjujte med gospodinjske odpadke temveč kot posebne odpadke ali pa jih predajte na zbiralnih mestih v specializiranih trgovinah!

Izvedba nastavitev
Termometer FTN predstavlja merilne rezultate kot referenčne vrednosti temperatur, kakršne so izmerjene z običajnim termometrom za vročino. Izbirate lahko med oralnim (v ustih), pazdušnim (pod pazduho) in rektalnim (v zadnjiku) načinom merjenja. Ravnajte kot sledi:
1. Napravo vklopite s tipko VKLOP/IZKLOP 3 . Izbirno stikalo 7 se nahaja v položaju načina merjenja vročine telesa (zgoraj /). Nastavljeni referenčni del telesa je prikazan z utripajočim simbolom, za usta, za podpazduhe in za zadnjik.
2. Počakajte, dokler utripa simbol °C, ki prikazuje pripravljenost naprave za delovanje.
3. Stikalo pomaknite 7 navzdol in ponovno navzgor. Trije simboli referenčnega dela telesa se prikažejo na zaslonu za pribl. 3 sekunde. Nastavljen simbol utripa, oba druga ostaneta nespremenjena.
4. S tipko START 2 preidete v roku 3 sekund med temi tremi simboli. Takoj, ko se menjava izvede, se pojavi kratek pisk.
5. Izbran simbol utripa. Nastavitev je po pribl. 5 sekundah zaključena in naprava pripravljena za meritev

Pred uporabo
Prilagoditev naprave temperaturi prostora: Za izvedbo natančne meritve telesne temperature se mora telo najprej prilagoditi temperaturi prostora, v katerem se izvaja meritev. To velja tudi za infrardeči večfunkcijski termometer **FTN**. Ko ga uporabljate na drugem kraju se samodejno prilagodi. Za uskladitev lastne temperature termometra s temperaturo prostora naprava potrebuje določen čas. Ta je odvisen od razlike obeh temperatur in lahko traja do 30 minut. Samo, ko je ta postopek primerjave temperature zaključen, lahko dosežemo natančne rezultate.

Merjenje telesne temperature

NAPOTKI, za zagotovitev natančnih merilnih rezultatov.
- **Osebe in termometer bi se morale vsaj 30 minut nahajati v enakem okolju, pred izvajanjem meritve.**
- **Med ali neposredno po dojenju dojenčka ne izvajajte meritve.**
- **Termometra ne uporabljajte v vlažnem okolju.**
- **Pred ali med meritvijo ne bi smeli piti, uživati hrane in se izogniti vsakršnemu telesnemu naporu.**
- **Območje, kjer boste izvajali meritev očistite in odstranite umazanijo, lase ali pot, preden senzor namestite na merilni položaj.**
- **Termometra ne odstranjujte z merilnega območja dokler ne zaslišite piska, ki potrdi konec merilnega postopka.**
- **Če se senzor pri ali po meritvi umaže, potem ga očistite z vatirano palčko, pomočeno v čistilni alkohol, preden termometer shranite do naslednje uporabe.**

Termometer je klinično testiran in njegova varnost in natančnost sta preverjeni in potrjeni, če ga uporabljate v skladu z navodili.

1. Izbirno stikalo prestavite 7 v zgornji položaj, da nastavite način za merjenje telesne temperature .
2. Pritisnite tipko VKLOP/IZKLOP 3 . Aktivira se zaslon LCD 1 . Naprava izvede samodejno testiranje, pri katerem se za kratek čas pojavijo vsi znaki na zaslonu.
3. Nato se prikaže zadnji izmerjen merilni rezultat skupaj s simbolom M (M = spomin/pomnilnik) za pribl. 2 sekundi.
4. Če se pojavi kratek pisk in simbol za merilno enoto °C skupaj s simbolom za referenčne telesne dele, je termometer pripravljen za meritev.
5. Da bi lahko začeli z meritvijo senzor usmerite 6 na razdaljo ne več kot 5 cm od sredine čela. Če je čelo prekrito z lasmi, potom ali umazanijo, potem to najprej odstranite, da optimizirate natančnost meritve.
6. Nato pritisnite tipko START 2 . Modra osvetlitev 5 se vklopi, da osvetli območje.
7. Termometer sedaj premaknite približno 1 cm nad obrvjo, enakomerno od čela proti sencu, da ugotovite najvišjo temperaturo. Medtem ko senzor preiskuje območje, se na začetku pojavijo počasni piski; takoj ko termometer izmeri višje temperature, postanejo piski hitrejši. Nato se zaporedje piskov ponovno upočasni, da prikaže, da je izmerjena najvišja temperatura.
8. Takoj, ko se to zgodi, izpustite tipko START. - Če leži merilni rezultat pod nivojem vročine, potem zaslišite dolg pisk, in ozadje zaslona je osvetljeno z zeleno barvo. - Če je merilni rezultat na nivoju vročine ali višji, potem zaslišite 10 kratkih piskov in ozadje zaslona se obarva rdeče, da se pacientu sporoči morebitna vročina.

NAPOTEK
Telesna temperatura, pri kateri govorimo o vročini (nivo vročine), se razlikuje, odvisno od telesnega dela, kje jo merimo: v zadnjiku (rektalno) 37,8 °C; v ustih (oralno) 37,5 °C; pod pazduho (podpazdušno) 37,2 °C

9. Ko simbol °C po 2 sekundah ponovno utripa, je termometer pripravljen za nadaljnjo meritev.

Merjenje temperature predmeta
1. Izbirno stikalo prestavite 7 v zgornji položaj, da nastavite način za merjenje temperature predmeta .
2. Pritisnite tipko VKLOP/IZKLOP 3 . Aktivira se zaslon LCD 1 . Naprava izvede samodejno testiranje, pri katerem se za kratek čas pojavijo vsi znaki na zaslonu.
3. Nato se prikaže zadnji izmerjen merilni rezultat skupaj s simbolom **M** (M = spomin/pomnilnik) za pribl. 2 sekundi.
4. Ko se pojavi kratek pisk in utripa simbol za merilno enoto °C, je termometer pripravljen na meritev.
5. Da bi lahko začeli z meritvijo senzor usmerite 6 na razdaljo ne več kot 5 cm od sredine predmeta. Če je ta prekrit z vodo, prahom ali umazanijo, potem to najprej odstranite, da optimizirate natančnost meritve.
6. Pritisnite tipko START 2 . Modra osvetlitev 5 se vklopi in začne se merjenje temperature. Merilni postopek spremlja zaporedje piskov.
7. Tipko START 2 izpustite po nekaj sekundah.
Dolg pisk se podaljša, s čimer je potrjen zaključek postopka merjenja. Senzor odstranite iz položaja merjenja. Na zaslonu se prikaže izmerjena temperatura.

Iskanje shranjenih merilnih podatkov
Termometer lahko shrani do 30 merilnih rezultatov. Vaše shranjene merilne podatke lahko poiščete tako, da na kratko pritisnete tipko START 2 , brez, da bi prednodno termometer vklopili s tipko vklop/izklop 3 .
Na zaslonu utripa na desno zraven prikaza „- - -" simbol M. Po nadaljnjem kratkem pritisku na tipko START 2 se pojavi številka pomnilniškega mesta 1 in neposredno za tem nazadnje shranjena temperatura na neosvetljenem zaslonu. S ponovnim pritiskom tipke START lahko poiščete shranjen merilni rezultat na pomnilniškem mestu „2" oz. ga priključete Skupaj je na voljo 30 pomnilniških mest, ki se zaporedoma na zaslonu pojavijo s ponovnim pritiskom tipke START 2 . Če še niso zasedena vsa pomnilniška mesta, potem se na tem pomnilniškem mestu pojavi prikaz „- - -".

Sporočila o napakah

H °C	L °C	H °C	L °C	Err		
Izmerjena temperatura je previsoka. Na zaslonu se pojavi prikaz H, če je merilni rezultat nad 42,2 °C (način za telo) ali 100 °C (način za predmet).	Izmerjena temperatura je prenizka. Na zaslonu se pojavi prikaz L, če je merilni rezultat pod 34 °C (način za telo) ali 0 °C (način za predmet).	Temperatura okolice je previsoka. Temperatura okolice je višja od °C (način za predmet)	Temperatura okolice je prenizka. Temperatura okolice je pod: 15 °C (način za telo) 5 °C (način za predmet)	Prikaz na zaslonu: Prišlo je do napake. Pojavijo se 3 kratki opozorilni zvoki.	Prazen zaslon. Preverite polno baterije.	Prikaz prazne baterije. Vstavite novo baterijo.

Čiščenje in nega
- Senzor 6 je najbolj občutljiv del naprave. Zaščitite ga pred umazanijo ali poškodbami. Senzor čistite z vatirano palčko, potopljeno v vodo ali 70%-nim izopropil alkoholom.
- Termometra ne polagajte v vodo ali druge tekočine.
  Ni vodotesen.
- Za čiščenje naprave uporabljajte mehko krpo, navlaženo z blago milnico ali s 70 % izopropilnim alkoholom. V napravo ne sme vdreti voda! Napravo lahko ponovno uporabite šele, ko je popolnoma suha.
- Nikoli ne uporabljajte agresivnih čistil, razredčil, bencina ali močnih ščetk.
- Pazite na to, da leča senzorja, zaslon in ohišje niso opraskani.
- Naprave ne skladiščite in ne uporabljajte v okolici s previsoko ali prenizko temperaturo (glejte pogoje delovanja v poglavju „tehnični podatki") in zračno vlago, sončno svetlobo in v povezavi z električnim tokom ali na prašnem mestu. Iz naprave odstranite baterije, če je ne želite dalj časa uporabljati. Drugače obstaja nevarnost, da baterija izteče.
- Če termometer uporabljate v skladu s temi navodili za uporabo, potem redno vzdrževanje ali umerjanje ni potrebno.

Napotki za odstranjevanje
Te naprave ne smete odstraniti skupaj z gospodinjskimi odpadki. Vsak uporabnik je dolžan oddati vse električne in elektronske naprave na zbirno mesto v domačem kraju ali vrniti v trgovino, da bodo lahko odstranjeni na okolju prijazen način. Preden napravo odstranite, izvzemite baterije. Izrabljenih baterij ne odstranjujte skupaj z gospodinjskimi odpadki ampak kot posebne odpadke ali pa jih predajte na zbiralnih mestih v specializiranih trgovinah. V zvezi z odstranitvijo se obrnite na vaš lokalni komunalni organ ali vašega trgovca.

Tehnični podatki

Naziv in model:	**medisana** Infrardeči večfunkcijski termometer **FTN**
Sistem zaslona:	Digitalni zaslon (LCD)
Oskrbovanje z napetostjo:	3 V ⎓ , 2 bateriji 1,5 V (tipa LR03, AAA)
Merilno območje:	Način za merjenje telesne temperature 34-42,2°C; Način za merjenje temperature predmeta 0-100°C
Natančnost meritve:	34 °C – 35,9 °C: ±0,3 °C
(laboratorijske meritve)	36 °C – 39 °C: ±0,2 °C
	39,1 °C – 42,2 °C: ±0,3 °C
Klinična	(v okviru obratovalnih pogojev)
natančnost ponovitve:	0,18°C
Trajanje merjenja	pribl. 1 sekunda
Zmogljivost pomnilnika	do 30 meritev
Samod. izklop:	pribl. 3 min. po zadnji meritvi
Obratovalni pogoji:	Način za telo: 15 - 40°C; Način za predmet: 5 - 40 °C
Pogoji za skladiščenje in prevoz:	-20°C do +50°C
Mere:	pribl. 147 x 38 x 21 mm
Teža:	pribl. 48 g vključno z baterijo
Štev. art.:	76120
Koda EAN:	40 15588 76120 1

CE - oznaka naprave se nanaša na direktivo EU 93/42/EGS. Naprava je zasnovana za domačo uporabo. Ob komercialni uporabi je treba enkrat letno izvesti merilno tehnično kontrolo. Kontrola je plačljiva in izvesti jo morajo pristojni uradi ali pooblaščene službe za vzdrževanje - v skladu z „Uredbo o operaterjih medicinskih izdelkov ".
Elektromagnetna združljivost: Naprava izpolnjuje zahteve standarda EN 60601-1/-1-2 za elektromagnetno združljivost. Podrobnosti teh meritev najdete v posebni prilogi.

Zaradi nenehnih izboljšav izdelka, si pridržujemo pravico do tehničnih in oblikovnih sprememb.

Trenutno veljavno različico teh navodil si oglejte na www.medisana.com

Pogoji za garancijo in popravila
V primeru garancijskega zahtevka vas prosimo, da se obrnete na vašega trgovca ali neposredno na servisno mesto. Če nam boste morali napravo poslati nazaj po pošti, napišite, kaj je narobe in dodajte kopijo računa. Pri tem veljajo naslednji garancijski pogoji:
1. Za izdelke **medisana** od datuma nakupa zagotavljamo 3 leta garancije. V primeru garancijskega zahtevka, se datum nakupa dokazuje s potrdilom o nakupu ali računom.
2. Okvare zaradi materialnih ali proizvodnih napak se v garancijskem roku brezplačno odpravijo.
3. Garancijska storitev ne pomeni, da se garancijski čas podaljša. Ta se namreč ne podaljša ne za napravo in ne za zamenjane elemente.
4. Iz garancije je izključeno:
  a. Vsa škoda, ki je posledica nepravilnega ravnanja z napravo ali neupoštevanja navodil za uporabo.
  b. Škoda, ki je posledica popravil ali posegov v napravo s strani kupca ali nepooblaščene osebe.
  c. Transportna škoda, ki je nastala med potjo od proizvajalca do uporabnika, ali škoda, ki je posledica pošiljanja na servisno mesto.
  d. Nadomestni deli, ki so izpostavljeni običajni obrabi.
5. Jamstvo za posredno ali neposredno posledično škodo, ki jo povzroči naprava, je izključeno tudi takrat, kadar je škoda na napravi priznana, kot garancijski primer.

medisana GmbH
Jagenbergstr. 19
41468 NEUSS, NEMČIJA

Servisni naslov najdete na ločeni priloženi dokumentaciji.

HR Infracrveni multifunkcijski toplomjer

Uputa o uporabi – *Pročitajte pozorno!*

Sigurnosne napomene

VAŽNE NAPOMENE ! OBAVEZNO SAČUVATI !

Pažljivo pročitajte Uputu o uporabi, osobito sigurnosne napomene, prije nego započnete s primjenom artikla i sačuvajte ovu Uputu za kasnije korištenje. Kada uređaj dajete drugima na korištenje obavezno im uručite i njegovu Uputu o uporabi.

- Uređaj koristite samo u skladu s njegovom namjenom i prema Uputi o uporabi. U slučaju nenamjenskog korištenja gubi se pravo na jamstvo.
- Uređaj nije predviđen za komercijalne svrhe.
- Upotreba ovog toplomjera ne zamjenjuje potrebu konzultacije liječnika.
- Osobe i toplomjer trebaju se nalaziti u nepromjenjivom temperaturnom okruženju najmanje 30 minuta prije mjerenja.
- Ovaj uređaj nije predviđen da ga koriste osobe (uključujući i djecu) ograničenih fizičkih, senzoričkih ili mentalnih sposobnosti ili s nedostatkom iskustva i/ili nedostatkom znanja, osim ako ih ne nadzire osoba koja je nadležna za njihovu sigurnost ili koja ih je poučila kako se uređaj treba koristiti.
- Djeca moraju biti pod nadzorom da bi se zajamčilo da se ne igraju uređajem.
- Temperatura u području čela i sljepoočnica razlikuje se od centralne temperature tijela, koja se mjeri primjerice oralno ili rektalno. Febrilno poboljševanje u ranom stadiju može dovesti do (efekta) suženja krvnih žila (vazokonstrikcije), što kožu (o)hladi. U tom slučaju temperatura izmjerena toplomjerom može biti izuzetno niska. Ako shodno tome rezultat mjerenja ne odgovara pacijentovom (korisnikovom) osjećaju ili je izmjerena vrijednost neuobičajeno niska, ponavljajte mjerenje temperature svakih 15 minuta. Centralnu tjelesnu temperaturu možete isto tako izmjeriti i pomoću konvencionalnog termometra, koji je prikladan za oralno ili rektalno mjerenje.
- U sljedećim slučajevima preporučuje se kontrola i mjerenje temperature pomoću konvencionalnog termometra/toplomjera:
  1. Kada je rezultat mjerenja iznenađujuće nizak;
  2. Kod novorođenčadi tijekom prvih 100 dana života;
  3. Kod djece mlađe od tri godine koja imaju ugrožen imunosni sustav ili kada kod pojave odnosno i bez pojave vrućice sumnjivo reagiraju;
  4. Kada se korisnik prvi put služi uređajem ili se s njegovom pravilnom primjenom još upoznaje.
- Bebina površina kože vrlo brzo reagira na temperaturu okoline. Zbog toga nemojte mjeriti temperaturu toplomjerom za vrijeme ili nakon dojenja, jer temperatura kože tada može biti niža od tjelesne temperature.
- U slučaju smetnji ili oštećenja nemojte sami popravljati uređaj jer se u tom slučaju gubi svako pravo na jamstvo. Upitajte svog specijaliziranog trgovca i dajte da popravke izvrše samo ovlašteni servisi.
- Ne rastavljajte i/ili ne otvarajte uređaj. Uređaj sadrži sitne dijelove koje bi djeca mogla progutati.
- Oštećeni uređaj ne smije se koristiti.
- Ne koristite toplomjer za mjerenje u vlažnoj okolini. Nemojte uranjati toplomjer/termometar u vodu ili u druge tekućine. **On nije vodonepropustan.**
- Ovaj uređaj sastoji se od osjetljivih dijelova i s njime se mora postupati oprezno. Pridržavajte se uvjeta za skladištenje i rad kako je to opisano u poglavlju „Tehnički podaci".
- Toplomjer ne tresite i ne lupkajte po njemu. Pripazite da vam toplomjer ne ispadne.
- Štitite uređaj od izravnog izlaganja sunčevoj svjetlosti, od ekstremno visokih ili niskih temperatura kao i od onečišćenja i prašine.
- Ako vam uređaj neće trebati na duže razdoblje, izvadite iz njega baterije.

UPOZORENJE - Rezultati mjerenja koje je utvrdio ovaj termometar, ne predstavljaju nikakvu dijagnozu i na zamjenjuju konzultacije s liječnikom kojem se uvijek mora obratiti u slučaju dvojbe.

Opseg isporuke i ambalaža
Najprije provjerite je li uređaj u cijelosti isporučen i ima li na njemu bilo kakvih oštećenja. Ako ste u nedoumici, ne koristite uređaj i kontaktirajte svojeg prodavača ili servisnu službu. U opseg isporuke pripadaju:
• 1 **medisana** Infracrveni multifunkcijski toplomjer/termometar **FTN**
• 1 torbica za pohranu • 2 baterije od 1,5 V (tip LR03, AAA, već umetnute) • 1 Uputa o uporabi

Ambalaža se može ponovno upotrijebiti ili se sve može vratiti u kružni tok sirovina. Ambalažni materijal koji vam više nije potreban zbrinite u skladu s propisima. Ako prilikom raspakiravanja primijetite štetu uslijed transporta, molimo da odmah stupite u kontakt sa svojim trgovcem.

UPOZORENJE – Vodite računa o tome da ambalažne folije ne dospiju u ruke djeci. Postoji opasnost od gušenja!

Mjerenje temperature/vrućice – brzo i bez greške!
Uz pomoć **medisana** infracrvenog multifunkcijskog toplomjera/termometra moguće je precizno bezkontaktno mjerenje (udaljenost od oko 5 cm) tjelesne temperature. Mjerenje se vrši iznad obrve u ravnini od sredine čela do sljepoočnice. Pri tome se mjeri vrijednost na tom mjestu isijavane energije koju se pretvara u vrijednost temperature. Rezultat mjerenja prikazuje se otprilike unutar 1 sekunde. Na taj se način primjerice može izmjeriti tjelesna temperatura kod beba, a da ih se ne mora buditi.
Dodatne funkcije: Pored mjerenja tjelesne temperature, infracrveni multifunkcijski toplomjer/termometar može se upotrebljavati i za mjerenje objektne/predmetne temperature (npr. temperature okoline, tekućina, površina). Mjerenje u ovoj funkciji moguće je u rasponu od 0° do 100°Celzijusa (50°F – 212°F) .

Primjena i početak uporabe
Umetanje / vađenje baterija: Kada se simbol ▼ pojavi na LCD zaslonu nakon određenog razdoblja rada, moraju se umetnuti dvije nove baterije od 1,5 V (tip AAA).
Vađenje baterije: Skinite poklopac sa pretinca za baterije 4 te izvadite bateriju.
Umetanje baterije: Umetnite nove baterije. Obratite pažnju na ispravan smjer ležanja (slika u odjeljku za baterije). Ponovno postavite poklopac na pretinac za baterije.

SIGURNOSNE NAPOMENE O BATERIJI
- Ne rastavljajte baterije!
- Ako je potrebno, prije umetanja baterija očistite njihove kontakte i kontakte uređaja!
- Odmah uklonite istrošene baterije iz uređaja!
- Povećana opasnost od curenja baterija, izbjegavati kontakt s kožom, očima i sluznicama! U slučaju kontakta s kiselinom iz baterije, pogođena mjesta odmah dobro isperite čistom vodom i bez odlaganja posjetite liječnika!
- Ako se proguta baterija, odmah posjetiti liječnika!
- Ispravno umetnite bateriju, vodite računa o polaritetu!
- Pretinac za baterije držite dobro zatvorenim!
- Uklonite bateriju iz uređaja kada ga ne koristite dulje vrijeme!
- Držite baterije podalje od djece!
- Baterije nemojte ponovo puniti! Opasnost od eksplozije!
- Ne stvarajte kratki spoj! Postoji opasnost od eksplozije!
- Ne bacajte baterije u vatru! Postoji opasnost od eksplozije!
- Neiskorištene baterije čuvajte u njihovoj ambalaži i ne u blizini metalnih predmeta da biste izbjegli kratki spoj!
- Istrošene baterije i akumulatore ne bacajte u kućni nego u posebni otpad ili ih predajte na mjesto za skupljanje baterija u specijaliziranim trgovinama!

Namještanja
FTN toplomjer/termometar prikazuje rezultate mjerenja kao referentne vrijednosti temperatura izmjerenih uobičajenim toplomjerom za utvrđivanje vrućice odn. mjerenja tjelesne temperature. Možete birati između metode mjerenja oralno (u ustima), aksilarno (ispod pazuha) i rektalno (u anusu). Pri tome postupite na sljedeće način:
1. Uključite uređaj pritiskom na tipku UKLJUČI/ISKLJUČI ❸ . Prekidač za odabir ❼ nalazi se u položaju za mjerenje vrućice tj. temperature / Tjelesni modus (gore / Ω). Postavljeni referentni dio tijela označen je odgovarajućim treptanjem simbola za usta, za pazuh i za anus.
2. Pričekajte dok simbol °C ne počne treptati, što je znak da je uređaj spreman za rad.
3. Pomaknite prekidač ❼ prema dolje i natrag prema gore. Tri simbola referentnog dijela tijela bit će prikazana na zaslonu u trajanju od ca. 3 sekunde. Postavljeni simbol trepće, druga dva ostaju nepromijenjena.
4. Pritiskom na tipku START ❷ prebacujete između tri simbola unutar 3 sekunde. Čim se izvrši promjena, oglasit će se kratki zvučni signal.
5. Odabrani simbol trepće. Postavka je dovršena nakon ca. 5 sekundi i uređaj je spreman za mjerenje.

Prije uporabe
Prilagođavanje uređaja sobnoj temperaturi: Da bi se moglo izvršiti točno mjerenje tjelesne temperature, tijelo se prvo mora prilagoditi temperaturi prostorije u kojoj će se provesti mjerenje. To vrijedi i za infracrveni multifunkcijski toplomjer/termometar **FTN**. U slučaju promjene lokacije, toplomjer se automatski prilagođava novom okruženju. Da bi vlastitu temperaturu toplomjera prilagodio sobnoj temperaturi, uređaju treba određeno vrijeme. To je ovisno o visinskoj razlici između dviju datih temperatura, što može potrajati i do 30 minuta. Precizni rezultati mjerenja mogu se postići samo ako je postupak prilagodbe (ujednačenja) temperatura završen.

Mjerenje tjelesne temperature

NAPOMENE za postizanje točnih rezultata mjerenja:
- **Osobe i toplomjer trebaju se nalaziti u nepromjenjivom temperaturnom okruženju najmanje 30 minuta prije mjerenja.**
- **Nemojte vršiti mjerenje tijekom ili neposredno nakon dojenja bebe.**
- **Ne koristite toplomjer za mjerenje u vlažnoj okolini.**
- **Osobe ne bi trebale piti ili jesti neposredno prije ili tijekom mjerenja i izbjegavati bilo kakav fizički napor.**
- **Očistite područje u kojem treba izvršiti mjerenje i uklonite prljavštinu, kosu ili znoj, prije nego što senzor postavite u položaj za mjerenje.**
- **Ne uklanjajte toplomjer iz područja mjerenja prije nego što se oglasi zvučni signal koji potvrđuje završetak postupka mjerenja.**
- **Ako se senzor zaprlja tijekom ili nakon mjerenja, očistite ga štapićem s vatom umočenom u alkohol za čišćenje prije spremanja termometra do sljedeće upotrebe.**

Toplomjer je klinički testiran, a njegova sigurnost i preciznost su ispitani i potvrđeni ako se koristi u skladu s ovom Uputom o uporabi.

1. Pomaknite prekidač za odabir ❼ u gornji položaj da biste postavili modus (način) mjerenja tjelesne temperature Ω.
2. Pritisnete tipku UKLJUČI/ISKLJUČI ❸. Aktivirat će se LCD prikaz ❶ . Uređaj izvodi samotestiranje tijekom kojeg se nakratko prikazuju sve oznake na zaslonu (displeju).
3. Posljednji spremljeni rezultat mjerenja zajedno sa M-simbolom (M = memorija/pohrana) bit će prikazan u trajanju od oko 2 sekunde.
4. Kad se oglasi kratki zvučni signal i simbol za mjernu jedinicu °C zajedno sa simbolom za odnosni dio (mjesto) tijela, znak je da je toplomjer spreman za mjerenje.
5. Kako biste mogli započeti s mjerenjem, usmjerite senzor ❻ prema sredini čela držeći razmak koji ne bi smio biti veći od 5 cm. Ako bi čelo bilo prekriveno kosom, znojem ili prljavštinom, uklonite ih kako bi točnost mjerenja bila optimalna.
6. Pritisnite i držite pritisnutom tipku START ❷. Uključuje se plavo osvjetljenje ❺ kako bi se obasjalo željeno područje.
7. Toplomjer sada pomičite ravnomjerno od sredine čela, iznad obrve, prema sljepoočnici da biste utvrdili najvišu temperaturu. Dok senzor skenira dotično područje, početno se oglase zvučni signali u sporijem ritmu; čim toplomjer prepozna povišenu temperaturu, zvučni signali čuju se u sve bržem ritmu. Ritam zvučnih signala zatim se ponovno usporava, što je znak da je najviša temperatura već zabilježena.
8. Čim je to slučaj, otpustite tipku START. – Ako je rezultat mjerenja ispod razine poznate za vrućicu odn. povišenu temperaturu, začut će se dugi zvučni signal što će na zaslonu biti prikazano sa zelenim pozadinskim osvjetljenjem. – Ako je rezultat mjerenja na razini poznatoj za vrućicu ili čak većoj od nje, začut će se 10 kratkih zvučnih signala što će na zaslonu biti prikazano sa crvenim pozadinskim osvjetljenjem; time se pacijentu/korisniku skreće pažnja na moguće stanje vrućice odn. povišene temperature.

NAPOMENA
Tjelesna temperatura kad je riječi o vrućici (razini vrućice) razlikuje se ovisno o dijelu tijela na kojem se ona mjeri: u anusu (rektalno) 37,8 ° C; u ustima (oralno) 37,5 ° C; ispod pazuha (aksilarno) 37,2 ° C.

9. Kada °C-simbol nakon ca. 2 sekunde ponovno zatreperi, toplomjer je spreman za novo mjerenje.

Mjerenje temperature objekta/predmeta
1. Pomaknite prekidač za odabir ❼ u donji položaj, kako biste postavili modus (način) mjerenja temperature objekta/predmeta.
2. Pritisnete tipku UKLJUČI/ISKLJUČI ❸. Aktivirat će se LCD prikaz ❶. Uređaj izvodi samotestiranje tijekom kojeg se nakratko prikazuju sve oznake na zaslonu (displeju).
3. Posljednji spremljeni rezultat mjerenja zajedno sa **M**-simbolom (M = memorija/pohrana) bit će prikazan u trajanju od oko 2 sekunde.
4. Kad se začuje kratki zvučni signal i zatreperi simbol za mjernu jedinicu ° C, toplomjer/termometar je spreman za mjerenje.
5. Kako biste mogli započeti s mjerenjem, usmjerite senzor ❻ prema sredini objekta/predmeta držeći razmak koji ne bi smio biti veći od 5 cm. Ako na objektu ima vode, prašine ili prljavština, prethodno ih odstranite kako biste optimizirali točnost mjerenja.
6. Pritisnite tipku START❷. Uključit će se plavo osvjetljenje ❺ i počinje mjerenje temperature. Postupak mjerenja popraćen je nizom zvučnih signala.
7. Otpustite tipku START ❷ nakon nekoliko sekundi.
Začut će se dugi zvučni signal koji potvrđuje da je postupak mjerenja temperature završen. Uklonite senzor iz položaja mjerenja. Izmjerena temperatura bit će prikazana na zaslonu.

Pozivanje pohranjenih podataka mjerenja
Toplomjer u svoju memoriju može spremiti (pohraniti) do 30 rezultata mjerenja. Svoje pohranjene podatke mjerenja možete pozivati na pregled na način da kratko pritisnete tipku START ❷, bez da ste prije toga uključili toplomjer pritiskom na tipku Uključi/Isključi ❸.
Simbol M trepće desno od prikaza „- - -“ . Nakon još jednog kratkog pritiska tipke START ❷ pojavljuje se brojka 1 za prvo memorijsko mjesto i odmah iza njega zadnja pohranjena temperatura na ne-osvijetljenom zaslonu.
Simbol M trepće ispod oznake jedinice za mjerenje temperature. Ponovnim pritiskom na tipku START možete pozvati na uvid rezultate mjerenja spremljene na drugom memorijskom mjestu označenim brojkom „2“. Na raspolaganju imate 30 memorijskih mjesta koja će se na zaslonu pojavljivati jedno za drugim pri uzastopnim pritiskanjem tipke START ❷. Na svakom memorijskom mjestu koje je još slobodno, pojavljuje se prikazano „- -“.

Poruke o greškama

H °C / H °C	L °C / L °C	H °C	L °C	Err		▼
Izmjerena temperatura je previsoka. Na zaslonu će se pojaviti prikazano H kada je rezultat mjerenja viši od rezultata mjerenja preko 42,2 ° C (tjelesni modus) ili 100 °C (modus objekta).	Izmjerena temperatura je preniska. Na zaslonu će se pojaviti prikazano L kada je rezultat mjerenja niži od rezultata mjerenja ispod 34°C (tjelesni modus) ili 0°C (modus objekta).	Okolna temperatura je previsoka. Okolna temperatura je viša od 40 °C (modus objekta)	Okolna temperatura je preniska. Okolna temperatura niža je od: 15 °C (tjelesni modus) 5 °C (modus objekta)	Pogrešni prikaz na zaslonu. Došlo je kvara u radu. Oglasit će se 3 kratka signala.	Prazan zaslon. Provjerite položaj (polaritet) baterije.	Prikaz za ispražnjenu bateriju. Umetnite novu bateriju.

Čišćenje i održavanje
- Senzor ❻ je najosjetljiviji dio uređaja. Zaštitite ga od prljavštine ili oštećenja. Očistite senzor štapićem s vatom koju ste umočili u toplu vodu ili 70%-tnu otopinu izopropil alkohola.
- Nemojte uranjati toplomjer u vodu ili u druge tekućine.
On nije vodonepropustan.
- Za čišćenje toplomjera koristite mekanu krpu navlaženu blagom sapunicom ili 70%-tnim izopropil alkoholom. U uređaj ne smije prodrijeti voda! Uređaj koristite ponovno tek nakon što se potpuno osušio.
- Nikada ne primjenjujte agresivna sredstva za čišćenje, razrjeđivače, benzin ili jake četke.
- Pripazite na to da ne ogrebete leću senzora, zaslon i kućište.
- Ne čuvajte ili upotrebljavajte uređaj u okruženju gdje je temperatura previsoka ili preniska (pogledajte radne uvjete u poglavlju „Tehnički podaci“) i gdje je prevelika ili preniska vlažnost zraka kao i na suncu te povezan sa strujom ili na prašnjavom mjestu. Izvadite bateriju iz uređaja ako ga ne želite koristiti dulje vremena. U suprotnom postoji opasnost od curenja baterije.
- Ako se toplomjer koristi sukladno ovoj Uputi o uporabi, nije potrebno redovito održavanje ili umjeravanje.

Napomena o zbrinjavanju
Ovaj uređaj/proizvod ne smije se zbrinuti zajedno s ostalim kućnim otpadom. Svaki potrošač je obavezan sve električne ili elektroničke uređaje, neovisno o tome sadrže li oni opasne tvari ili ne, predati u reciklažno dvorište u svom gradu ili u trgovinu, kako bi isti mogli biti zbrinuti na ekološki prihvatljiv način. Prije zbrinjavanja uređaja uklonite iz njega baterije. Istrošene baterije ne bacajte u kućni nego u posebni otpad ili ih predajte na mjesto za skupljanje baterija u specijaliziranim trgovinama. Imate li pitanja o zbrinjavanju uređaja, obratite se svome komunalnom poduzeću ili svome trgovcu.

Tehnički podaci

Naziv i model:	**medisana** Infracrveni multifunkcijski toplomjer/termometar **FTN**
Sustav prikaza:	Digitalni zaslon/prikaz (LCD)
Napajanje:	3 V ⎓ , 2 baterije 1,5 V (tip LR03, AAA)
Mjerno područje:	Tjelesni modus 34– 42,2°C; Modus objekta 0 – 100°C
Točnost mjerenja:	34 °C – 35,9 °C: ±0,3 °C
(Laboratorijska mjerenja)	36 °C – 39 °C: ±0,2 °C
	39,1 °C – 42,2 °C: ±0,3 °C
Klinička	(unutar radnih uvjeta)
ponavljanja preciznosti u seriji:	0,18°C
Trajanje mjerenja	ca.1 sekunda
Kapacitet memorije	do 30 mjerenja
Autom. isključivanje:	ca. 3 min. nakon zadnjeg mjerenja
Radni uvjeti:	Tjelesni modus: 15 – 40°C; Modus objekta: 5 – 40°C
Uvjeti skladištenja/transporta:	–20°C do +50°C
Dimenzije:	ca. 147 x 38 x 21 mm
Težina:	ca. 48 g uključivo baterije
Broj proizvoda:	76120
EAN kôd:	40 15588 76120 1

CE oznaka na uređaju odnosi se na EU direktivu 93/42/EEK. Uređaj je osmišljen za upotrebu u privatnom kućanstvu. U slučaju komercijalne upotrebe, mjeriteljska provjera mora se provesti jednom godišnje. Kontrola se mora plaćati, a nju može obaviti nadležno tijelo ili ovlaštena služba za održavanje – u skladu s „Pravilnikom operatera medicinskih proizvoda”.
Elektromagnetska kompatibilnost: Uređaj je u skladu sa zahtjevima norme EN 60601-1/-1-2 za elektromagnetsku kompatibilnost. Pojedinosti o tim mjernim podacima možete pronaći u zasebnom dodatku.

U okviru stalnog poboljšanja proizvoda zadržavamo pravo na tehničke i dizajnerske izmjene.

Trenutačno važeću verziju ove Upute o uporabi možete naći na mrežnoj stranici www.medisana.com

Jamstveni uvjeti i uvjeti popravka
Ako nastupi jamstveni slučaj, obratite se svojoj specijaliziranoj trgovini ili neposredno servisnoj službi. U slučaju da proizvod morate poslati poštom, u pošiljci navedite kvar i priložite presliku potvrde o plaćenom računu.
Pri tome vrijede sljedeći jamstveni uvjeti:
1. Na proizvode **medisana** odobrava se jamstvo u trajanju od 3 godine od datuma kupnje. Datum kupnje se u jamstvenom slučaju dokazuje potvrdom o kupnji ili plaćenim računom.
2. Nedostaci uslijed greške u materijalu ili proizvodnji otklanjaju se unutar jamstvenog roka besplatno.
3. Korištenjem jamstva ne dolazi do produženja jamstvenog roka, niti za uređaj niti za zamijenjene dijelove .
4. Iz jamstva su isključene(-i):
a. bilo kakve štete nastale zbog nepravilnog rukovanja uređajem, npr. zbog nepridržavanja Upute o uporabi;
b. štete koje se temelje na popravku ili zahvatima koje su poduzeli kupac ili neovlaštene treće osobe;
c. štete u transportu koje su nastale na putu od proizvođača do potrošača ili prilikom slanja u servis;
d. zamjenski dijelovi koji podliježu normalnom habanju.
5. Jamstvo za posredne ili neposredne posljedične štete koje prouzroči uređaj, isključeno je i onda kada je nastala šteta na uređaju priznata kao garancijski slučaj.

medisana GmbH
Jagenbergstr. 19
41468 NEUSS, Njemačka

Adresu servisa možete pronaći na posebnom listu u dodatku.

HU Infravörös multifunkciós hőmérséklet-mérő

Használati útmutató - *Gondosan olvassa el!*

Biztonsági tudnivalók
FONTOS MEGJEGYZÉSEK ! FELTÉTLENÜL ŐRIZZE MEG!
A termék használatbavétele előtt olvassa el figyelmesen a használati utasítást, különösképpen a biztonsági útmutatót, és őrizze meg a használati útmutatót későbbi felhasználásra. Ha a készüléket másnak adja tovább, a jelen használati útmutatót is feltétlenül adja oda.

- A készüléket csak a használati utasításban ismertetett rendeltetésének megfelelően szabad használni. Az ettől eltérő használat a garanciaérvényesítési jog elvesztésével jár.
- A készülék csak otthoni használatra alkalmas.
- A hőmérő használata nem helyettesíti az orvossal való konzultációt.
- A személynek és a hőmérőnek legalább 30 percig ugyanabban a környezetben kell tartózkodniuk a mérés előtt.
- A készülék nem arra készült, hogy korlátozott cselekvőképességű (ideértve a gyermekeket is), csökkent fizikai, érzékelési vagy szellemi képességű személyek, hiányos tapasztalatokkal és/vagy ismeretekkel rendelkező személyek használják, kivéve, ha olyan személy felügyelete alatt használják a készüléket, aki felel a biztonságukért, és aki elmagyarázta nekik a készülék helyes használatát.
- A gyermekeket felügyelet alatt kell tartani, így gondoskodva arról, hogy ne játszhassanak a készülékkel.
- A homlokon és a halántékon mért hőmérséklet eltér az orális vagy rektális módon történő lázméréstől. A lázas megbetegedés korai szakaszában a vérerek összeszűkülhetnek, amely lehűti a bőrt. Ebben az esetben a hőmérővel mért hőmérséklet szokatlanul alacsony lehet. Ha ennek következtében a mérési eredmény nem egyezik meg a páciens érzésével vagy szokatlanul alacsonynak tűnik, 15 percenként ismételje meg a mérést. Ellenőrzésként a test maghőmérsékletét is megmérheti hagyományos hőmérővel, amely a szájban (orális) vagy a végbélnyílásban (rektális) mérésre alkalmas.
- A hagyományos hőmérővel történő ellenőrző mérés elvégzése az alábbi esetekben javasolt:
  1. Ha a mérési eredmény meglepően alacsony,
  2. Újszülötteknél az első 100 napon belül,
  3. Veszélyeztetett immunrendszerrel rendelkező vagy olyan, három év alatti gyermekek esetén, akik láz jelentkezése esetén aggodalomra okot adó módon reagálnak,
  4. Ha a készülék felhasználója első alkalommal használja a készüléket, vagy ha még ismerkedik a helyes használattal.
- A csecsemők bőre nagyon gyorsan reagál a környezeti hőmérsékletre. Ezért ne végezzen mérést szoptatás közben vagy utána, mivel a bőr hőmérséklete alacsonyabb lehet a test maghőmérsékleténél.
- Meghibásodás vagy sérülések esetén ne kísérelje meg a készülék önálló javítását, mert ez mindennemű garanciaigény megszűnését okozza. Érdeklődjön a szaküzletnél, és kizárólag erre jogosult szervizzel végeztessen javításokat.
- Ne módosítsa és/vagy ne nyissa ki a készüléket. A készüléknek olyan kis alkatrészei vannak, amelyeket a gyerekek lenyelhetnek.
- A megsérült készülék használata tilos.
- Ne használja a hőmérőt nedves környezetben. Ne merítse vízbe vagy más folyadékokba a hőmérőt. **A készülék nem vízálló.**
- A készülék érzékeny alkotóelemekből áll, és óvatosan kell kezelni. Tartsa be a Műszaki adatok című fejezetben leírt tárolási és üzemeltetési feltételeket.
- Ne rázza és ne kopogtassa a hőmérőt. Ne hagyja, hogy a készülék leessen.
- Védje a készüléket a közvetlen napsugárzással, szélsőségesen magas vagy alacsony hőmérséklettel, szennyeződéssel és porral szemben.
- Ha várhatóan hosszabb ideig nem használja a készüléket, távolítsa el az elemeket.

FIGYELMEZTETÉS - A hőmérséklet-mérővel kapott mérési eredmények nem képeznek diagnózist és nem helyettesítik az orvosi konzultációt, akit kétség esetén mindig fel kell keresni.

Szállítási terjedelem és csomagolás
Először ellenőrizze, hogy a készülék hiánytalan-e és nincs-e rajta sérülés. Ha bármiféle kétsége merül fel, ne helyezze üzembe a készüléket, és forduljon a forgalmazóhoz vagy a szervizhez. A csomag tartalma:
- 1 **medisana** Infravörös multifunkciós hőmérő **FTN**
- 1 tárolódoboz
- 2 elem, 1,5 V (LR03, AAA típusú, már behelyezve)
- 1 használati utasítás

A csomagolás újrafelhasználható, vagy visszajuttatható a nyersanyagciklusba. A szükségtelenné vált csomagolóanyagot megfelelően ártalmatlanítsa. Amennyiben a kicsomagolásnál szállítási sérülést észlel, azonnal vegye fel a kapcsolatot az illetékes forgalmazóval.

FIGYELMEZTETÉS - Ügyeljen arra, hogy a csomagolófólia ne kerüljön gyermek kezébe! Fulladásveszély áll fenn!

Lázmérés gyorsan és hibátlanul!
A **medisana** infravörös multifunkciós hőmérővel pontosan, érintés nélkül (kb. 5 cm-s távolságról) megmérheti a testhőmérséklet. A mérést a szemöldök fölött, a homlok és a halánték között kell végezni. Ennek során a rendszer megméri az onnan kisugárzó energiát, és hőmérsékleti értékké alakítja azt. A mérési eredmény kb. 1 másodpercen belül megjelenik. Így megmérheti a csecsemők testhőmérsékletét is anélkül, hogy alvás közben zavarná őket.
Kiegészítő funkció: A testhőmérséklet mérésén kívül az infravörös multifunkciós hőmérő egy tárgy hőmérsékletének megmérésére (pl. környezeti hőmérséklet, folyadékok, felületek) is használható. A funkció használatával történő mérés 0 és 100 Celsius-fok közötti tartományban végezhető.

Használat – Üzembe helyezés
Elemek kivétele / behelyezése: Amennyiben egy bizonyos mértékű használat után az LCD-es kijelzőn a ▼ szimbólum jelenik meg, két új 1,5 V-os (AAA típusú) elemet kell behelyezni.
Az elemek kivétele: Vegye le az elemtartó rekesz ❹ fedelét, és vegye ki az elemeket.
Az elemek behelyezése: Helyezze be az új elemeket. Figyeljen az elemek behelyezésének irányára (ábra az elemrekeszen), majd helyezze vissza az elemtartó rekesz fedelét.

ELEMEKRE VONATKOZÓ BIZTONSÁGI FIGYELMEZTETÉS
- Ne szedje szét az elemeket!
- Szükség esetén tisztítsa meg az elemeket és a készülék érintkezőit behelyezés előtt!
- A lemerült elemeket haladéktalanul vegye ki a készülékből!
- Megnövekedett kifolyásveszély, kerülje a bőrrel, szemmel és nyálkahártyával való érintkezést! Az elemből kifolyt savval érintkezésbe került testrészt azonnal mossa le bő tiszta vízzel, és haladéktalanul forduljon orvoshoz!
- Ha lenyelt egy elemet, azonnal keresse fel az orvost!
- Helyesen tegye be az elemeket, ügyeljen a polaritásra!
- Az elemek rekeszét tartsa jól lezárva!
- Ha a készüléket hosszabb ideig nem használja, vegye ki belőle az elemeket!
- Az elemeket tartsa távol a gyermekektől!
- Ne töltse fel újra az elemeket! Robbanásveszély!
- Ne zárja rövidre! Robbanásveszély áll fenn!
- Ne dobja tűzbe! Robbanásveszély áll fenn!
- A még nem használt elemeket a rövidzárlat elkerülése érdekében tartsa a csomagolásban és fémtárgyaktól távol!
- A használt elemeket ne dobja a háztartási hulladékba, hanem adja le azokat a veszélyes hulladékok gyűjtőjébe vagy egy szakkereskedés elemgyűjtőjébe!

Beállítások elvégzése
Az FTN hőmérő a mérési eredményeket a hagyományos hőmérővel mért hőmérsékletekhez viszonyítva jeleníti meg. Választhat az orális (szájban történő), axilláris (hónaljban történő) és rektális (végbélnyílásban történő) mérési módszerek közül. A következőképpen járjon el:
1. Kapcsolja be a készüléket a BE/KI gomb ❸ lenyomásával. A választógomb ❼ a lázmérés / test üzemmód (fent / Ω) állásban van. A beállított referencia-testtájékot egy megfelelő villogó szimbólum jelzi, a(z) a szájat, a hónaljat és a végbelet jelzi.
2. Várjon, amíg a °C szimbólum villogni kezd, amely a készülék üzemkész állapotára utal.
3. Tolja a kapcsolót ❼ lefelé, majd újból felfelé. A referencia-testtájék három szimbóluma kb. 3 másodpercre jelenik meg a kijelzőn. A beállított szimbólum villog, a másik kettő változatlan marad.
4. A START gombbal ❷ váltson 3 másodpercen belül a három szimbólum között. A váltás végrehajtásával rövid sípoló hang hallható.
5. A kiválasztott szimbólum villog. A beállítás kb. 5 másodperc múlva befejeződik, és a készülék készen áll a mérésre.

Használat előtt
A készülék igazítása a szobahőmérséklethez: A testhőmérséklet pontos mérése előtt a testnek alkalmazkodnia kell azon szoba hőmérsékletéhez, amelyben a mérést végzik. Ez az **FTN** infravörös multifunkciós hőmérőre is érvényes. Helyváltoztatás esetén a hőmérő alkalmazkodik az új környezethez. A hőmérő saját hőmérsékletének szobahőmérséklethez való alkalmazkodásához némi időre van szükség. Ez a két hőmérséklet közötti különbség mértékétől függ, és akár 30 percet is igénybe vehet. Csak akkor végezhető pontos mérés, ha a hőmérséklet-kiegyenlítés folyamata lezárult.

A testhőmérséklet mérése

MEGJEGYZÉSEK a pontos mérési eredmények biztosítása érdekében:
- **A személynek és a hőmérőnek legalább 30 percig ugyanabban a környezetben kell tartózkodniuk a mérés előtt.**
- **Ne végezzen mérést szoptatás közben vagy közvetlenül utána.**
- **Ne használja a hőmérőt nedves környezetben.**
- **Mérés előtt közvetlenül vagy mérés közben tilos inni, enni, illetve fizikailag megterhelő mozdulatokat végezni.**
- **Tisztítsa meg a mérési területet, és az érzékelő mérési pozícióba állítása előtt távolítsa el a szennyeződést, hajat vagy verejtéket.**
- **Ne távolítsa el a hőmérőt a mérési területről a mérés végét jelző sípoló hang megszólalása előtt.**
- **Ha az érzékelő a mérés során vagy utána szennyeződik, tisztítsa meg alkoholba mártott vattapamaccsal, mielőtt a következő felhasználáshoz elpakolná a hőmérőt.**

A hőmérőt klinikailag tesztelték, megvizsgálták és megerősítették a biztonságos használatát és a pontosságát, amennyiben a jelen használati útmutatónak megfelelően használják.

1. Állítsa a választógombot ❼ a felső pozícióba a testhőmérséklet mérésére szolgáló üzemmód beállításához Ω.
2. Nyomja meg a BE/KI gomb ❸ gombot. A rendszer aktiválja az LCD-kijelzőt ❶. A készülék öntesztelést hajt végre, amelynek során a kijelző minden szimbóluma röviden megjelenik.
3. Végül a legutóbb mentett mérési eredmény jelenik meg az M szimbólummal (M = Memory/tárhely) együtt kb. 2 másodpercre.
4. Amikor egy rövid sípoló hangot hall, és a vonatkozó testrészhez kapcsolódó szimbólum °C mértékegysége villogni kezd, a hőmérő készen áll a mérésre.
5. A mérés elkezdéséhez állítsa az érzékelőt ❻ legfeljebb 5 cm-es távolságra a homloka közepétől. Ha a homlokon haj, verejték vagy szennyeződés található, ezt a mérés előtt távolítsa el a mérés pontosságának optimalizálása érdekében.
6. Nyomja meg és tartsa lenyomva a START ❷ gombot. A kék megvilágítás ❺ bekapcsol, megvilágítva a területet.
7. Mozgassa ide-oda a hőmérőt a szemöldöke fölött a homloktól a halántékig a legmagasabb hőmérséklet meghatározásához. Amikor az érzékelő letapogatja a területet, az elején lassú sípoló hangok hallhatók. Amint a hőmérő magasabb testhőmérsékletet érzékel, a sípoló hangok felgyorsulnak. Ezután a sípoló hangok ismét lelassulnak annak jelzésére, hogy a legmagasabb hőmérsékletet a hőmérő már rögzítette.
8. Ezután engedje fel a START gombot. – Ha a mérési eredmény a lázszint alatt van, hosszú sípoló hang hallható, és zöld háttérvilágítás látható a kijelzőn. – Ha a mérési eredmény a lázszinten van vagy meghaladja azt, 10 rövid sípoló hang hallható, és piros háttérvilágítás látható a kijelzőn, hogy felhívja a páciens figyelmét az esetleges lázra.

MEGJEGYZÉS
Az a testhőmérséklet, amikortól lázról beszélünk, a testtájéktól függ: végbélnyílásban (rektálisan) történő mérés esetén 37,8 °C, szájban (orálisan) történő mérés esetén 37,5 °C, hónaljban (axillárisan) történő mérés esetén 37,2 °C

9. Ha a °C szimbólum kb. két másodperc után ismét villogni kezd, a hőmérő készen áll az újabb mérésre.

Tárgyak hőmérsékletének mérése
1. Állítsa a választógombot ❼ az alsó pozícióba a tárgyhőmérséklet mérésére szolgáló üzemmód beállításához.
2. Nyomja meg a BE/KI gomb ❸ gombot. A rendszer aktiválja az LCD-kijelzőt ❶. A készülék öntesztelést hajt végre, amelynek során a kijelző minden szimbóluma röviden megjelenik.
3. Végül a legutóbb mentett mérési eredmény jelenik meg az **M** szimbólummal (M = Memory/tárhely) együtt kb. 2 másodpercre.
4. Amikor egy rövid sípoló hangot hall, és a hőmérő °C mértékegységének szimbóluma villogni kezd, a hőmérő készen áll a mérésre.
5. A mérés elkezdéséhez állítsa az érzékelőt ❻ legfeljebb 5 cm-es távolságra a tárgy közepétől. Ha a tárgyon víz, por vagy szennyeződés található, ezt a mérés előtt távolítsa el a mérés pontosságának optimalizálása érdekében.
6. Nyomja meg a START ❷ gombot. A kék megvilágítás ❺ bekapcsol, és a hőmérő elvégzi a mérést. A műveletet több sípoló hang kíséri.
7. Néhány másodperc után engedje fel a START gombot ❷.
Hosszú sípoló hang hallható, amely a mérés befejezését jelzi. Távolítsa el az érzékelőt a mérési pozícióból. A kijelzőn megjelenik a mért hőmérséklet.

Mentett mérési adatok lekérdezése
A hőmérő legfeljebb 30 mérési eredményt képes tárolni. A mentett mérési adatokat úgy tudja lekérdezni, hogy röviden megnyomja a START gombot ❷ anélkül, hogy előtte a BE/KI gombbal ❸ bekapcsolta volna a hőmérőt.
A kijelző jobb oldalán a „- - -” mellett az M szimbólum villog. A START gomb ❷ újbóli, gyors lenyomása után a kivilágítatlan kijelzőn megjelenik az 1-es tárolóhelyszám, és közvetlenül utána a legutóbb mentett hőmérséklet.
A hőmérséklet mértékegysége alatt az M szimbólum villog. A START gomb ismételt lenyomásával megjelenítheti a 2. helyen tárolt mérési eredményt. Összesen 30 tárolóhely áll rendelkezésre, amelyek a START gomb ❷ ismételt lenyomásával egymás után jelennek meg a kijelzőn. Ha még van üres hely, az adott tárolóhelynél a következő jelenik meg: „- - -”.

Hibaüzenetek

H °C / H °C	L °C / L °C	H °C	L °C	Err		▼
A mért hőmérséklet túl magas. A kijelzőn a H szimbólum jelenik meg, ha a mérési eredmény 42,2 °C (testhőmérséklet üzemmód) vagy 100 °C (tárgyhőmérséklet üzemmód) fölött van.	A mért hőmérséklet túl alacsony. A kijelzőn az L szimbólum jelenik meg, ha a mérési eredmény 34 °C (testhőmérséklet üzemmód) vagy 0 °C (tárgyhőmérséklet üzemmód) alatt van.	A környezeti hőmérséklet túl magas. A környezeti hőmérséklet meghaladja a következő értéket: 40 °C (tárgyhőmérséklet üzemmód)	A környezeti hőmérséklet túl alacsony. A környezeti hőmérséklet nem éri el az alábbi értékeket: 15 °C (testhőmérséklet üzemmód) 5 °C (tárgyhőmérséklet üzemmód)	Hibaüzenet a kijelzőn. Hibás működés lépett fel. Három rövid hangjelzés hallható.	Üres kijelző. Ellenőrizze az elemek behelyezését.	Üres elemekre utaló szimbólum. Helyezzen be új elemeket.

Tisztítás és ápolás
- Az érzékelő ❻ a készülék legérzékenyebb része. Védje az érzékelőt a szennyeződésekkel és a sérüléssel szemben. Az érzékelőt meleg vízzel vagy 70%-os izopropil-alkoholba mártott fültisztító pálcikával tisztítsa.
- Ne merítse vízbe vagy más folyadékokba a hőmérőt.
A készülék nem vízálló.
- A hőmérő tisztításához használjon puha ruhát, amelyet enyhén szappanos vízbe vagy 70%-os izopropil-alkoholba mártott. A készülékbe nem kerülhet víz! Csak akkor használja ismét a készüléket, ha az teljesen száraz.
- A tisztításhoz soha ne használjon maró hatású tisztítószereket, oldószert, benzint vagy erős keféket.
- Figyeljen arra, hogy az érzékelő lencséje, a kijelző és a ház ne karcolódjon meg.
- Ne tárolja és ne használja a készüléket túl magas vagy túl alacsony hőmérsékletű környezetben (lásd a Műszaki adatok című fejezetben az üzemeltetési feltételeket), magas páratartalom esetén, napsütésben, elektromos árammal összefüggésben vagy poros helyen. Vegye ki az elemeket a készülékből, ha hosszú ideig nem tervezi a használatát. Ellenkező esetben fennáll annak veszélye, hogy az elemek kifolynak.
- Ha a hőmérőt a jelen használati utasításnak megfelelően használja, nincs szükség rendszeres karbantartásra vagy kalibrálásra.

Ártalmatlanítással kapcsolatos tudnivalók
A készüléket nem szabad a háztartási hulladékkal együtt ártalmatlanítani. Minden felhasználó köteles valamennyi elektromos és elektronikus készüléket, akár tartalmaz káros anyagokat, akár nem, a település gyűjtőhelyén vagy a szakkereskedőnek leadni a hulladékká vált termék környezetkímélő ártalmatlanítása érdekében. Mielőtt ártalmatlanítaná a készüléket, vegye ki belőle az elemeket. Az elhasznált elemeket ne dobja a háztartási hulladékba, hanem vigye azokat a veszélyes hulladékok gyűjtőjébe vagy a szakkereskedés elemgyűjtőjébe. Az ártalmatlanítással kapcsolatos kérdéseivel forduljon a helyi illetékes hatóságokhoz vagy a forgalmazóhoz.

Műszaki adatok

Név és modell:	**medisana** Infravörös multifunkciós hőmérő **FTN**
Kijelzőrendszer:	Digitális kijelző (LCD)
Tápfeszültség:	3 V ⎓ , 2 elem, 1,5 V (LR03, AAA típusú)
Mérési tartomány:	Testhőmérséklet üzemmód 34–42,2 °C; Tárgyhőmérséklet üzemmód 0–100 °C
Mérés pontossága:	34 °C–35,9 °C: ±0,3 °C
(laboratóriumi mérések)	36 °C–39 °C: ±0,2 °C
	39,1 °C–42,2 °C: ±0,3 °C
Klinikai	(az üzemeltetési feltételeken belül)
megismétlési pontosság:	0,18 °C
Mérés időtartama	kb. 1 másodperc
Tárolási kapacitás	legfeljebb 30 mérés
Autom. kikapcsolás:	kb. 3 perccel az utolsó mérés után
Üzemeltetési feltételek:	Testhőmérséklet üzemmód: 15–40 °C; Tárgyhőmérséklet üzemmód: 5–40 °C
Tárolási és szállítási feltételek:	-20 °C és +50 °C között
Méretek:	kb. 147 x 38 x 21 mm
Tömeg:	kb. 48 g elemekkel együtt
Cikkszám:	76120
EAN-kód:	40 15588 76120 1

A készülék CE-jelölése a 93/42/EGK irányelv alapján történt. A készüléket otthoni felhasználásra szánták. Kereskedelmi célú használat esetén évente egyszer méréstechnikai ellenőrzést kell végezni. Az ellenőrzés díjköteles, és kizárólag az illetékes hatóság vagy hivatalos szervizpartner végezheti el az orvostechnikai eszközökre vonatkozó rendeletnek megfelelően.
Elektromágneses összeférhetőség: A készülék megfelel az EN 60601-1/1-2 (elektromágneses összeférhetőség) szabvány előírásainak. A mérési adatokkal kapcsolatos részleteket a mellékelt lapon találja.

A folyamatos termékfejlesztésre tekintettel fenntartjuk a műszaki és formatervezési módosítások jogát.

A használati útmutató aktuális változata a www.medisana.com weboldalon található.

Garanciális és javítási feltételek
A garancia érvényesítése érdekében forduljon szakkereskedéséhez vagy közvetlenül a szervizhez. Amennyiben a készüléket be kell küldeni, jelölje meg a hibát, és mellékelje a vásárlást igazoló nyugtát is. A következő garanciafeltételek érvényesek:
1. A **medisana** termékeire az eladás napjától számítva 3 év garancia érvényes. Garanciális igény érvényesítése esetén az eladás napját pénztárblokkal vagy számla felmutatásával kell igazolni.
2. Az anyag- vagy gyártási hibák a garanciális idő alatt ingyenesen elhárításra kerülnek.
3. A garanciaidő alatti teljesítés nem hosszabbítja meg sem a készülék, sem pedig a kicserélt alkatrészek garanciaidejét.
4. A garancia nem terjed ki az alábbiakra:
a. szakszerűtlen kezelésre, pl. a használati utasítás figyelmen kívül hagyására visszavezethető károkra.
b. a vásárló, vagy jogosulatlan kívülálló által végzett javítás, vagy beavatkozás miatti károkra.
c. A gyártótól a fogyasztóhoz történő kiszállítás során, vagy a szervizbe való beküldés során keletkezett károkra.
d. Olyan pótalkatrészekre, amelyek a normál használat során elhasználódó tartozékok közé tartoznak.
5. A készülék által közvetlenül vagy közvetve előidézett járulékos károk miatti felelősség még akkor is kizárt, ha a készülék károsodására vonatkozóan a garanciális igényt elismerjük.

medisana GmbH
Jagenbergstr. 19
41468 NEUSS, Németország

A szerviz címét a külön mellékelt lap tartalmazza.

RO/BG/EE

medisana®

FTN

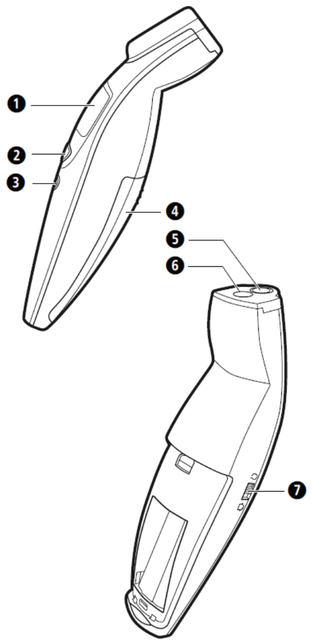

RO Aparat şi elemente de operare
1. Afişaj LCD iluminat
2. **Tasta** START (Pornirea măsurării şi interogarea datelor salvate)
3. Tasta PORNIT/OPRIT (I/0)
4. Compartiment pentru baterii
5. Iluminare
6. Senzor
7. Buton selectare (măsurarea temperaturii corpului sau a obiectului)

BG Уред и контролни елементи
1. Осветен LCD дисплей
2. Бутон **START** (старт на измерване и повикване на запаметени данни)
3. Бутон за ВКЛ./ИЗКЛ. (I/0)
4. Отделение за батериите
5. Осветление
6. Сензор
7. Превключвател за избор (измерване на телесна температура или температура на предмет)

EE Seade ja juhtelemendid
1. Valgustatud LCD-näidik
2. **START**-nupp (mõõtmise alustamine ja salvestatud andmete vaatamine)
3. Toitenupp (I/0)
4. Patareipesa
5. Valgustus
6. Andur
7. Valikuliliti (keha- või objekti-temperatuuri mõõtmine)

Explicaţie desen / Обяснение на знаците / Sümbolite selgitus:

Aceste instrucţiuni de utilizare aparţin de acest aparat. Conţine informaţii importante referitoare la construcţie şi la manipulare Citiţi instrucţiunile de utilizare în întregime. Nerespectarea acestei instrucţiuni poate cauza accidente grave sau avarii la articol.
Настоящата инструкция за употреба принадлежи към този артикул. Тя съдържа важна информация за монтажа и за боравенето с продукта. Прочете изцяло тази инструкция за употреба. Неспазването на инструкцията може да доведе до тежки наранявания или повреди на артикула.
Käesolev kasutusjuhend kuulub selle toote juurde. See sisaldab olulist teavet seadme ehituse ja kasutamise kohta. Lugege juhend põhjalikult läbi. Selle juhendi mittejärgmine võib põhjustada raskeid vigastusi või kahjustada toodet.

AVERTIZARE / ПРЕДУПРЕЖДЕНИЕ / HOIATUS
Aceste indicaţii de avertizare trebuie respectate, pentru a împiedica accidentările posibile ale utilizatorului.
Тези предупредителни указания трябва да се спазват, за да се предотвратят възможни наранявания на потребителя.
Neist hoiatusjuhistest tuleb kinni pidada, et vältida võimalikku kasutaja vigastamist.

ATENŢIE / ВНИМАНИЕ / TÄHELEPANU
Aceste indicaţii trebuie respectate, pentru a împiedica avariile posibile ale aparatului.
Тези указания трябва да се спазват, за да се предотвратят възникването на евентуални повреди по уреда.
Neist hoiatusjuhistest tuleb kinni pidada, et vältida võimalikku seadme kahjustamist.

INDICAŢIE / УКАЗАНИЕ / JUHIS
Aceste indicaţii vă oferă informaţii adiţionale utile pentru instalare sau operare.
Тези указания Ви дават полезна допълнителна информация за монтажа или за експлоатацията.
Need juhised annavad teile vajalikku lisateavet paigaldamise või kasutamise kohta.

Clasificare aparat: Tip BF / Класификация на уреда: Тип BF / Seadme klassifikatsioon: BF-tüüpi

Domeniu de temperatură — Температурен диапазон — Temperatuurivahemik

A se proteja contra umidităţii — Пазете от влага — Kaitsta niiskuse eest

IP22 Indicarea tipului de protecţie contra particulelor străine şi apei
Указание за степента на защита против твърди предмети и вода
Kaitseaste kokkupuutel kõvade objektide ja veega:

LOT Număr LOT — Партиден номер — Partii number

Producător — Производител — Tootja

Data fabricaţiei — Дата на производство — Tootmiskuupäev

CE 0297

RO Termometru multifuncţional cu infraroşu

Instrucţiuni de utilizare - *Vă rugăm citiţi cu atenţie!*

Indicaţii de siguranţă

INDICAŢII IMPORTANTE! A SE PĂSTRA OBLIGATORIU!

Citiţi cu atenţie instrucţiunile de utilizare, în special indicaţiile de siguranţă, înainte de a utiliza articolul şi păstraţi instrucţiunile de utilizare pentru uzul ulterior. Dacă predaţi aparatul la terţe persoane, predaţi de asemenea obligatoriu instrucţiunile de utilizare.

- Folosiţi aparatul în conformitate cu manualul de utilizare. În cazul utilizării necorespunzătoare se pierde dreptul asupra garanţiei.
- Aparatul nu este prevăzut pentru utilizarea comercială.
- Utilizarea acestui termometru nu înlocuieşte consultarea medicului.
- Persoanele şi termometrul trebuie să se afle cel puţin 30 de minute în acelaşi mediu, înainte de a realiza o măsurare.
- Acest aparat nu este destinat uzului de către persoane (inclusiv copii) cu capacităţi fizice, senzoriale sau spirituale limitate sau fără experienţă şi/sau fără cunoştinţe, cu excepţia cazului, în care aceştia sunt supravegheaţi de o persoană responsabilă de siguranţa acestora sau dacă au fost instruiţi cu privire la utilizarea aparatului.
- Copii trebuie supravegheaţi, pentru a se asigura, ca aceştia să nu se joace cu aparatul.
- Temperatura zonei frunţii şi a tâmplelor se diferenţiază de zona temperaturii corpului, care este măsurată de ex. oral sau rectal. O afecţiune cu febră poate avea în stadiu incipient un efect vasoconstrictor (vasoconstricţie), care răceşte pielea. În acest caz cu temperatura măsurată cu termometrul poate fi neobişnuit de mică. Dacă rezultatul măsurării nu corespunde cu ceea ce resimte pacientul sau este neobişnuit de scăzut, repetaţi măsurarea la fiecare 15 minute. Pentru control puteţi măsura temperatura corpului cu un termometru obişnuit,care este adecvat pentru măsurarea orală sau pentru măsurarea rectală.
- În următoarele cazuri se recomandă o măsurare de control cu un termometru pentru temperatură:
  1. Dacă rezultatul măsurării este surprinzător de mic, 2. În cazul nou-născuţilor în primele 10 zile, 3. În cazul copiilor sub trei ani care au un sistem imunitar deficitar sau la apariţia sau care reacţionează îngrijorător la apariţia sau neapariţia febrei,
  4. Dacă utilizatorul a folosit aparatul pentru prima oară sau dacă se familiarizează încă cu aplicaţia corectă.
- Suprafaţa superioară a pielii bebelusului reacţionează foarte rapid la temperatura mediului înconjurător. De aceea nu realizaţi nicio măsurare cu termometrul în timpul sau după alăptare, deoarece temperatura pielii poate fi mai scăzută decât temperatura corpului.
- În caz de defecţiuni sau deteriorări nu reparaţi aparatul pe proprie răspundere, deoarece acest lucru poate duce la anularea garanţiei. Contactaţi magazinul dvs. de specialitate şi dispuneţi efectuarea lucrărilor de reparaţie doar de către un atelier autorizat.
- Nu modificaţi şi /sau nu deschideţi aparatul. Conţine componente mici, care pot fi înghiţite de către copii.
- Un aparat defect nu are voie să fie utilizat.
- Nu folosiţi termometrul într-un mediu umed. Nu puneţi aparatul în apă sau în alt lichid. **Nu este etanş.**
- Aparatul este format din componente sensibile şi trebuie tratat cu grijă. Respectaţi condiţiile de depozitare şi de utilizare ca în capitolul «Date tehnice».
- Nu scuturaţi şi nu bateţi termometrul. Nu îl lăsaţi să cadă.
- Protejaţi aparatul de acţiunea directă a razelor solare, temperaturi extrem de scăzute, impurităţi sau praf.
- Dacă nu intenţionaţi să folosiţi aparatul mai mult timp, îndepărtaţi bateriile.

AVERTIZARE- Rezultatele de măsurare redate de acest termometru nu reprezintă niciun diagnostic şi nu înlocuiesc consultaţia medului care în caz de dubii ar trebui consultat.

Pachet de livrare şi ambalaj
Verificaţi mai întâi dacă aparatul este complet şi nu are defecte. În caz de dubii nu puneţi aparatul în funcţiune şi adresaţi-vă comerciantului dvs. sau centrului de service. Pachetul de livrare cuprinde:
• 1 Termometru multifuncţional cu infraroşu **medisana FTN**
• 1 cutie de depozitare • 2 baterii 1,5 V (tip LR03, AAA, deja introduse) • 1 instrucţiuni de utilizare

Ambalajele sunt reciclabile sau pot fi introduse din nou în circuitul de materii prime. Vă rugăm, să înlăturaţi materialul de ambalaj, de care nu mai aveţi nevoie, în mod corespunzător. Dacă în timpul despachetării identificaţi o defecţiune de transport, contactaţi imediat comerciantul.

AVERTISMENT - Aveţi grijă ca foliile de ambalaj să nu ajungă la îndemâna copiilor. Există pericol de asfixiere!

Măsurarea febrei - rapidă şi fără erori!
Cu termometrul multifuncţional pe cu infraroşu **medisana** este posibilă o măsurare precisă fără contact a temperaturii corpului (la cca. 5 cm distanţă). Măsurarea se efectuează la alegere deasupra sprâncenelor, pe frunte şi tâmple sau la urechi. În acest caz se măsoară valoarea energiei emanate şi se transformă într-o valoare de temperatură. Rezultatul măsurării este afişat timp de cca. 1 secunde. În acest fel se poate măsura şi temperatura bebeluşilor, fără a afecta somnul.
Funcţia suplimentară: În afara măsurării temperaturii corporale, termometrul multifuncţional cu infraroşu poate fi folosit şi pentru măsurarea temperaturii obiectului (de ex. temperatura mediului, lichide, suprafeţe). Măsurarea pentru această funcţie este posibilă în intervalul de la 0° până la 100°Celsius.

Utilizare - Punere în funcţiune
Scoaterea / introducerea bateriei: Dacă după o anumită perioadă de utilizare apare simbolul ▼ pe afişajul LCD, trebuie folosite două baterii noi de 1,5 V (tip AAA).
Scoatere: Scoateţi carcasa compartimentului pentru baterii 4; scoateţi bateria.
Introducere: Introduceţi bateriile noi Aveţi grijă la poziţia corectă de întindere (imagine în compartimentul pentru baterii) şi introduceţi din nou capacul pentru baterii.

BATERIE - INDICAŢII DE SIGURANŢĂ
- Nu demontaţi bateriile!
- După caz, curăţaţi bateria şi contactele aparatului înainte de introducere!
- Scoateţi bateriile goale imediat din aparat!
- Risc mărit de scurgere, evitaţi contactul cu pielea, ochii şi mucoasele! În cazul contactului cu acizii bateriei, locurile vizate trebuie clătite cu apă limpede din abundenţă şi apoi trebuie contactat medicul!
- Dacă a fost înghiţită o baterie, trebuie contactat imediat medicul!
- Introduceţi bateriile corect, respectaţi polaritatea!
- Păstraţi compartimentul de baterii închis!
- Scoateţi bateriile când nu utilizaţi aparatul o perioadă îndelungată!
- Ţineţi bateriile la distanţă faţă de copii!
- Bateriile nu trebuie reîncărcate! Pericol de explozie!
- Nu au voie să fie scurtcircuitate! Există pericolul de explozie!
- Nu au voie să fie aruncate în foc! Există pericolul de explozie!
- Depozitaţi bateriile neutilizate în ambalaj şi nu în apropierea obiectelor metalice, pentru a evita un scurtcircuit!
- Nu aruncaţi bateriile consumate la gunoiul menajer, ci la deşeurile speciale sau la un punct de colectare din comerţul specializat!

Realizarea configurărilor
Termometrul FTN prezintă rezultatele de măsurare ca valori de referinţă faţă de temperaturi, cum acestea sunt măsurate cu un termometru din comerţ. Puteţi alege între metoda de măsurare orală (în gură), axilară (sub axilă) şi rectal (în anus). Procedaţi după cum urmează:
1. Porniţi aparatul de la tasta PORNIRE/OPRIRE 3. Butonul de selectare 7 se află în poziţia pentru măsurarea temperaturii/modul corp (sus /). Poziţia de referinţă setată este afişată printr-un simbol care iluminează, pentru gură, pentru axilă şi pentru anus.
2. Aşteptaţi până când simbolul °C se aprinde indicând starea de pregătire a aparatului.
3. Împingeţi întrerupătorul 7 în jos şi după în sus. Cele trei simboluri pentru zona de referinţă a corpului sunt afişate pe ecran timp de cca. 3 secunde. Simbolul setat iluminează, celelalte două rămân nemodificate.
4. Cu ajutorul tastei START 2 comutaţi în termen de 3 secunde între cele trei simboluri. După ce schimbarea s-a preluat, se aude un scurt semnal sonor.
5. Simbolul selectat ilumineazâ intermitent. Configurarea s-a încheiat după aprox. 5 secunde şi aparatul este gata de măsurare

Înainte de utilizare
Adaptarea aparatului la temperatura Încăperii Pentru a putea prelua o măsurare exactă a temperaturii corpului, mai întâi corpul trebuie să se adapteze temperaturii Încăperii, în care se realizează măsurarea. Acest lucru este valabil şi pentru termometrul multifuncţional cu infraroşu **FTN**. Se potrivesţe atunci când se realizează o schimbare a locaţiei, a noului mediu în mod automat. Pentru adaptarea temperaturii proprii a termometrului la temperatura Încăperii aparatul necesită un anumit interval de timp. Acesta depinde de diferenţele de temperatură şi poate dura până la 30 de minute. Doar dacă acest proces al echilibrării temperaturii este finalizat, se pot obţine procese de măsurare exacte.

Măsurarea temperaturii corpului

INDICAŢII, pentru a obţine rezultate mai exacte de măsurare:
- **Persoanele şi termometrul trebuie să se afle cel puţin 30 de minute în acelaşi mediu, înainte de a realiza o măsurare.**
- **Nu realizaţi nicio măsurare în timpul sau direct după alăptarea unui bebeluş.**
- **Nu folosiţi termometrul într-un mediu umed.**
- **Persoanele nu trebuie să bea, mănânce sau să evite activităţile corporale.**
- **Curăţaţi zona în care trebuie să se măsoare şi ştergeţi murdăria, părul sau transpiraţia înainte de a duce senzorul în poziţia de măsurare.**
- **Nu scoateţi termometrul din zona de măsurare înainte de a auzi semnalul sonor, care indică finalul procesului de măsurare.**
- **Dacă senzorul în timpul sau după o măsurare este murdar, curăţaţi-l cu beţigaşe înmuiate în alcool de curăţat înainte de a depozita termometrul până la următoarea utilizare.**

Termometrul a fost testat din punct de vedere clinic şi siguranţa şi exactitatea au fost verificate şi conformate, dacă este folosit conform instrucţiunilor de utilizare.

1. Vă rugăm să mutaţi butonul de selectare 7 în poziţia superioară pentru a seta modul de măsurare a temperaturii corpului .
2. Apăsaţi tasta PORNIT/OPRIT 3. Afişajul LCD 1 este activat. Aparatul realizează singur un autotest, în cazul căruia sunt afişate toate simbolurile pe ecran.
3. În continuare se afişează ultimul rezultat de măsurare împreună cu simbolul M (M=memorie/salvare) timp de cca. 2 secunde.
4. Dacă se aude un scurt semnal sonor şi simbolul pentru unitatea de măsurare °C iluminează împreună cu simbolul pentru zona de referinţă a corpului, atunci termometrul este gata pentru măsurare.
5. Pentru a putea începe măsurarea, poziţionaţi senzorul 6 cu o distanţă care nu trebuie să fie mai mare de 5 cm, în mijlocul obiectului. Dacă fruntea se acoperă cu păr, transpiraţie sau murdărie, eliberaţi-l înainte pentru a optimiza exactitatea măsurării.
6. Apăsaţi şi ţineţi apăsată tasta 2. Iluminarea albastră 5 porneşte pentru a ilumina domeniul.
7. Mişcaţi acum termometrul deasupra sprâncenelor în mod egal de la frunte până la tâmple pentru a reda cea mai ridicată temperatură. În timp ce senzorul atinge zona, se emit la început semnale sonore lente; după ce termometrul înregistrează temperaturi mai ridicate, semnalele sonore devin mai rapide. Apoi ordinea semnalelor sonore se încetineşte din nou, pentru a afişa că s-a redat cea mai ridicată temperatură.
8. Dacă acesta este cazul, daţi drumul la tasta START. - Dacă rezultatul de măsurare este sub nivelul de temperatură, se aude un semnal sonor mai lung şi este afişat pe un fundal iluminat cu verde pe ecran. - Dacă rezultatul măsurării este peste nivelul de temperatură sau mai ridicat, se aud 10 semnale sonore scurte, şi rezultatul este afişat pe fundal roşu pe ecran pentru a notifica pacientul cu privire la o posibilă temperatură.

INDICAŢIE
Temperatura corpului când vorbim despre temperatură (nivel febril) este diferită în funcţie de poziţia corpului, unde este măsurată: în anus (rectal) 37,8 °C; în gură (oral) 37,5 °C; în axilă (axilar) 37,2 °C

9. Dacă simbolul °C ilumineazâ intermitent după aprox. 2 secunde, termometrul este gata pentru o altă măsurare.

Măsurarea temperaturii obiectului
1. Vă rugăm să mutaţi butonul de selectare 7 în poziţia superioară pentru a seta modul de măsurare a temperaturii corpului.
2. Apăsaţi tasta PORNIT/OPRIT 3. Afişajul LCD 1 este activat. Aparatul realizează singur un autotest, în cazul căruia sunt afişate toate simbolurile pe ecran.
3. În continuare se afişează ultimul rezultat de măsurare împreună cu simbolul **M** (M=memorie/salvare) timp de aprox. 2 secunde.
4. Dacă se aude un scurt semnal sonor şi simbolul pentru unitatea de măsurare °C iluminează, termometrul este gata de măsurare.
5. Pentru a putea începe măsurarea, poziţionaţi senzorul 6 cu o distanţă care nu trebuie să fie mai mare de 5 cm, în mijlocul obiectului. Dacă acesta se acoperă cu apă, praf sau murdărie, ştergeţi-l înainte pentru a optimiza exactitatea măsurării.
6. Apăsaţi tasta START 2. Iluminarea albastră 5 porneşte şi temperatura este măsurată. Procesul de măsurare este însoţit de o serie de semnale sonore.
7. Daţi drumul tastei PORNIRE 2 după câteva secunde.
Se emite un semnal sonor mai lung, după care se confirmă finalizarea procesului de măsurare. Îndepărtaţi senzorul din poziţia de măsurare. Pe ecran se afişează temperatura măsurată.

Apelarea datelor măsurate
Termometrul poate memora până la 30 de rezultate. Datele dumneavoastră salvate le puteţi apela prin apăsarea pe tasta START 2 fără a porni termometrul de la tasta pornit/oprit 3.
Pe ecran dreapta iluminează pe lângă afişaj „- - -" simbolul M. După o apăsare scurtă pe tasta START 2 apare numărul de salvare 1 şi apoi ultima temperatură salvată pe ecranul neiluminat.
Sub unitatea de măsurare a temperaturii se aprinde simbolul M. Printr-o apăsare ulterioară a tastei START, puteţi interoga rezultatul de măsurare salvat pe locul de memorie „2". În total există 30 de poziţii pentru memorare care pot apărea prin apăsarea repetată pe tasta START 2 una după alta pe ecran. Dacă nu sunt ocupate toate poziţiile de salvare, în acest loc apare afişajul „- - -".

Mesaje de eroare

H °C	L °C	H °C	L °C	Err		▼
Temperatura măsurată este prea ridicată. Pe ecran apar afişajele H, dacă rezultatul măsurării este peste 42,2 °C (mod corp) sau 100 °C (mod obiect).	Temperatura măsurată este prea scăzută. Pe ecran apar afişajele H, dacă rezultatul măsurării este peste 34 °C (mod corp) sau 0 °C (mod obiect).	Temperatura mediului înconjurător este prea mare. Temperatura mediului înconjurător este prea mare de 40°C (mod obiect)	Temperatura mediului înconjurător este prea joasă. Temperatura mediului este sub: 15 °C (mod corp) 5 °C (mod obiect)	Afişaj eroare pe display. Apare un mesaj de eroare. Se aud 3 semnale sonore scurte.	Afişaj gol. Verificaţi poziţia bateriei.	Afişarea unei baterii descărcate. Introduceţi o baterie nouă.

Curăţare şi întreţinere
- Senzorul 6 este cea mai sensibilă parte a aparatului. Protejaţi-l de murdărie sau de deteriorări. Curăţaţi senzorul cu apă caldă sau beţigase de vată înmuiate în alcool izopropilic 70%.
- Nu puneţi aparatul în apă sau în alt lichid.
  Nu este etanş.
- Pentru curăţarea termometrului folosiţi o lavetă care este umezită cu o soluţie medie cu săpun sau o soluţie cu 70% alcool izopropilic. În aparat nu are voie să pătrundă apa! Folosiţi aparatul abia după ce, este complet uscat.
- Nu folosiţi substanţe agresive de curăţat, diluanţi, benzină sau perii dure.
- Aveţi grijă ca lentila senzorului, ecranul şi carcasa să nu se zgârie.
- Nu depozitaţi sau nu folosiţi aparatul într-un mediu cu o temperatură prea ridicată sau prea scăzută (vezi condiţiile de utilizare din capitolul "date tehnice") şi umiditatea aerului, în acţiunea razelor solare, în conexiune cu curentul electric sau într-un loc cu praf. Scoateţi bateriile din aparat, atunci când nu mai doriţi să-l folosiţi pe o perioadă îndelungată. În caz contrar apare pericolul ca bateriile să se scurgă.
- Dacă termometrul este folosit conform acestor instrucţiuni de utilizare, este necesară o întreţinere şi o calibrare.

Indicaţii privind înlăturarea
Acest aparat nu are voie să fie eliminat ca deşeu împreună cu gunoiul menajer. Fiecare utilizator este obligat să predea toate aparatele electronice sau electrice, indiferent dacă acestea conţin substanţe toxice sau nu, la un punct de colectare local sau din comerţ, ca acestea să poată fi eliminate ca deşeu într-un mod ecologic. Scoateţi bateria, înainte de a elimina aparatul. Nu aruncaţi bateriile consumate la gunoiul menajer, ci la deşeurile speciale sau la un punct de colectare din comerţul specializat. Pentru eliminare ca deşeu adresaţi-vă autorităţilor locale sau comerciantului dvs.

Date tehnice

Denumire şi model:	Termometru multifuncţional cu infraroşu **medisana FTN**
Sistemul de afişare:	Afişaj digital (LCD)
Alimentare cu tensiune:	3 V ⎓, 2 baterii 1,5 V (tip LR03, AAA)
Interval de măsurare:	Mod corp 34-42,2°C; mod obiect 0-100°C
Exactitatea măsurării:	34 °C – 35,9 °C: ±0,3 °C
(Măsurări de laborator)	36 °C – 39 °C: ±0,2 °C 39,1 °C – 42,2 °C: ±0,3 °C
Precizie clinică	(conform condiţiilor de funcţionare)
de repetare:	0,18°C
Durată de măsurare	ca. 1 secundă
Capacitate de salvare	până la 30 de măsurători
Oprire automată:	cca. 3 min. după ultima măsurare
Condiţii de utilizare:	Modul corp: 15 - 40°C; modul obiect: -5 - 40 °C
Condiţii de depozitare/transport:	-20°C până la +50°C
Dimensiuni:	cca. 147 x 38 x 21 mm
Greutate:	cca. 48 g inclusiv baterie
Nr. articol:	76120
Cod EAN:	40 15588 76120 1

Marcajul CE se referă la Directiva UE 93/42/CEE. Aparatul este conceput pentru uz casnic. În cazul unei utilizări comerciale trebuie realizat un control anual de măsurare tehnică. Controlul este contra cost şi poate fi realizat de o instituţie competentă sau de către servicii de revizii autorizate - conform „Ordonanţei privind distribuitorii de produse medicinale".
Compatibilitatea electromagnetică: Aparatul corespunde cerinţelor normei EN 60601-1/-1-2 pentru compatibilitatea electromagnetică. Detaliile referitoare la aceste date de măsurare pot fi preluate din fişă.

În urma îmbunătăţirilor constante ale produsului ne rezervăm dreptul la modificări tehnice şi optice.

Versiunea actuală a acestor instrucţiuni de utilizare se găsesc la www.medisana.com

Condiţii de acordare a garanţiei şi de efectuare a lucrărilor de reparaţie
În caz de acordare a garanţiei, vă rugăm să vă adresaţi magazinului de specialitate sau direct punctului de service. Dacă trebuie să ne trimiteţi aparatul, menţionaţi defectul şi ataşaţi copia chitanţei de achiziţionare. La aceasta sunt valabile următoarele condiţii de acordare a garanţiei:
1. Pentru produsele **medisana** se acordă de la data achiziţie o perioadă de garanţie de 3 ani. În caz de acordare a garanţiei, data achiziţiei dovedeşte în caz de acordare a garanţiei cu chitanţa sau factura.
2. Avariile de material sau de producţie se înlătură gratuit în cadrul perioadei de acordare a garanţiei.
3. Prin acordarea garanţiei nu rezultă o prelungire a acesteia, atât pentru aparat cât şi pentru piesele schimbate.
4. Sunt excluse de la garanţie:
   a. Toate avariile cauzate de utilizare necorespunzătoare, de ex.: nerespectarea instrucţiunilor de utilizare.
   b. Avariile cauzate de lucrări de reparaţii sau intervenţii efectuate de cumpărător sau terţe persoane neautorizate.
   c. Daune de transport apărute pe drumul de la producător către consumator sau la expedierea către punctul de service.
   d. Piese de schimb, care sunt supuse unei uzuri normale.
5. Se exclude şi răspunderea pentru daunele directe sau indirecte care au fost cauzate de aparat atunci când daunele asupra aparatului nu sunt acoperite de garanţie.

medisana GmbH
Jagenbergstr. 19
41468 NEUSS, DEUTSCHLAND

Adresa de service se află pe o fişă adiţională informativă.

BG Инфрачервен мултифункционален термометър

Инструкция за употреба - *Моля, прочетете внимателно*

Указания за безопасност

ВАЖНИ УКАЗАНИЯ! НЕПРЕМЕННО ЗАПАЗЕТЕ!

Прочетете внимателно инструкцията за употреба и в частност указанията за безопасност, преди да използвате артикула и запазете инструкцията за употреба за по-нататъшно използване. Ако предавате уреда на трето лице, непременно предайте също и тази инструкция за употреба.

- Използвайте уреда само по предназначение съгласно инструкцията за употреба. При използване за други цели гаранцията става невалидна.
- Уредът не е предназначен за комерсиална употреба.
- Употребата на този термометър не заменства консултацията с лекар.
- Лицата и термометърът трябва да се намират в продължение на минимум 30 минути в непроменяща се заобикаляща среда, преди да бъде извършено измерване.
- Този уред не е предвиден да бъде използван от лица (включително деца) с ограничени физически, сензорни или умствени способности или с липса на опит и/или с липса на знания, освен ако не са наблюдавани от отговарящо за тяхната безопасност лице или не са получили от него инструкции как трябва да се използва уредът.
- Децата трябва да се наблюдават, за да се гарантира, че няма да си играят с уреда.
- Температурата в областта на челото и слепоочието се различава от вътрешната телесна температура, която се измерва орално или ректално. Заболяване с висока температура може в началния си стадий да доведе до свиващ кръвоносните съдове ефект (вазоконстрикция), който охлажда кожата. В този случай измерената с термометъра температура може да е изключително ниска. Ако в резултат на това измерителен резултат не съответства с усещанията на пациента или изглежда прекалено нисък, повтаряйте измерването на всеки 15 минути. За проверка можете да измерите също измерване на вътрешната телесна температура с конвенционален термометър, който е подходящ за орално или ректално измерване.
- В следните случаи е препоръчително контролно измерване с конвенционален термометър за телесна температура:
  1. Ако измервателният резултат е изненадващо нисък,
  2. При новородени в рамките на първите 100 дни,
  3. При деца под три години, които имат застрашена имунна система или реагират спорно на появата или на непоявата на висока температура,
  4. Ако потребителят използва уреда за първи път или все още не се е запознал с правилната употреба.
- Повърхността на кожата на бебетата реагира много бързо на околната температура. Поради това не извършвайте измерване с термометъра по време на или след кърмене, защото температурата на кожата тогава може да е по-ниска от вътрешната телесна температура.
- В случай на повреди или неизправности не ремонтирайте уреда сами, защото по този начин отпада правото Ви на каквито и да било претенции по гаранцията. Попитайте Вашия специализиран търговец и поверявайте ремонтите единствено на оторизирани сервизи.
- Не променяйте и/или отваряйте уреда. Той съдържа малки, части които биха могли да бъдат глътнати от деца.
- Повреден уред не трябва да се използва.
- Не използвайте термометъра във влажна среда. Не потапяйте термометъра във вода или в друга течност. **Той не е водоустойчив.**
- Този уред се състои от чувствителни компоненти и трябва да се третира с внимание. Спазвайте условията за съхранение и работа, които са описани в раздела „Технически данни".
- Не клатете и не потупвайте термометъра. Не го оставяйте да пада.
- Пазете уреда от директна слънчева светлина, изключително високи или ниски температури, замърсявания и прах.
- Ако възнамерявате да не използвате уреда за по-дълго време, отстранете батериите.

ПРЕДУПРЕЖДЕНИЕ - Определените от този термометър резултати от измерването не представляват диагноза и не заместват консултацията с лекар, какъвто винаги трябва да бъде потърсен в случай на съмнение.

Окомплектовка на доставката и опаковка
Моля, първо проверете дали уредът е окомплектован и дали няма някакви повреди. В случай на съмнение не пускайте уреда в експлоатация и се обърнете към Вашия търговец или към Вашия сервиз. Към окомплектовката на доставката спадат:
• 1инфрачервен мултифункционален термометър **medisana FTN**
• 1 кутия за съхранение • 2 батерии 1,5 V (тип LR03, AAA, вече поставени) • 1 инструкция за употреба

Опаковките подлежат на рециклиране или могат да бъдат включени в кръговрата на суровините. Моля, изхвърляйте вече ненужния материал от опаковката по правилен начин. Ако при разопакованото забележите транспортна повреда, моля незабавно се свържете с Вашия търговец.

ПРЕДУПРЕЖДЕНИЕ - Внимавайте опаковъчните фолия да не попаднат в ръцете на деца. Съществува опасност от задушаване!

Измерване на температура - бързо и безгрешно!
С инфрачервения мултифункционален термометър **medisana** е възможно прецизно безконтактно измерване (от разстояние ок. 5 cm) на телесната температура. Измерването се извършва над веждите, в областта между челото и слепоочието. При това се измерва стойността на излъчвана от там енергия и се преобразува в температурна стойност. Резултатът от измерването се показва в рамките на ок. 1 секунда. Така напр. може да се измерва температурата на бебета, без да се пречи на съня им.
Допълнителна функция: Освен за измерване на телесната температура, инфрачервеният мултифункционален термометър може да се използва също за измерване на температура на предмети (напр. температура на околната среда, течности, повърхности). Измерване при тази функция е възможно в диапазона от 0° до 100° Целзий.

Приложение - пуск в експлоатация
Изваждане / поставяне на батерии: Ако след определена продължителност на работа на LCD дисплея се появи символът ▼, трябва да бъдат поставени две нови 1,5V батерии (тип AAA).
Изваждане: Свалете капачето на отделението за батериите 4; извадете батерията.
Поставяне: Поставете нови батерии. Внимавайте за правилната посока на поставяне (изображение в отделението за батериите) и поставете обратно капачето на отделението за батериите.

УКАЗАНИЯ ЗА БЕЗОПАСНОСТ ЗА БАТЕРИИТЕ
•Не разглобявайте батериите!
• Преди поставяне при нужда почистете контактите на батериите и на уреда!
• Незабавно изваждайте изтощените батерии от уреда!
• Избягвайте повишената опасност от изтичане, контакт с кожата, очите и лигавиците! При контакт с киселина от батерия веднага изплакнете обилно с чиста вода и незабавно потърсете лекар!
• Ако бъде погълната батерия, незабавно трябва да се потърси лекар!
• Поставяйте батерията правилно, спазвайте полярността!
• Дръжте отделението за батериите затворено!
• При по-дълги периоди на неизползване извадете батерията от уреда!
• Дръжте батериите далеч от деца!
• Не презареждайте батериите! Не свързвайте на късо! Не хвърляйте в огън! Съществува опасност от експлозия!
• Съхранявайте неизползваните батерии в опаковката и далеч от метални предмети, за да избегнете късо съединение!
• Не хвърляйте употребяваните батерии и акумулатори в домакинската смет, а ги изхвърлете в специалните отпадъци или в контейнер за събиране на батерии в специализираните магазини!

Извършване на настройки
Термометърът FTN представя своите измерени резултати като референтни стойности спрямо температурите, които се измерват с конвенционален медицински термометър. Вие имате избор между орален (в устата), аксиларен (под мишницата) и ректален (в дупето) метод на измерване. Процедирайте както следва:
1. Включете уреда с бутона за ВКЛ./ИЗКЛ. ❸. Превключвателят за избор ❼ се намира в положението за измерване на температура / режим за тяло (горе / Ω). Настроеното референтно място на тялото се показва чрез съответно мигащ символ, за устата, за мишницата и за дупето.
2. Изчакайте, докато символът °C започне да мига, което показва готовността за работа на уреда.
3. Преместете превключвателя ❼ надолу и отново нагоре. Трите символа на референтното място от тялото се показват на дисплея за ок. 3 секунди. Настроеният символ мига, двата други остават непроменени.
4. С бутона START ❷ сменяте в рамките на 3 секунди между трите символа. След като бъде извършена смяна, прозвучава кратък звуков сигнал.
5. Избраният символ мига. Настройката е приключена след ок. 5 секунди и уредът е готов за измерване

Преди употреба
Напасване на уреда към температурата на помещението: За да извършите точно измерване на телесната температура, преди това тялото трябва да се напасне към температурата на помещението, в което трябва да се извърши измерването. Това важи също за инфрачервения мултифункционален термометър **FTN**. Когато се извърши промяна на местоположението, той автоматично се напасва към новата заобикаляща среда. За изравняване на собствената температура на термометъра към температурата на помещението уредът се нуждае от определен период от време. Той зависи от разликата в размера на двете температури и може да отнеме до 30 минути. Само когато този процес на изравняване на температурата е завършен, могат да се постигнат точни измервателни резултати.

Измерване на телесна температура
УКАЗАНИЯ, за да получите точни резултати от измерването:
- **Лицата и термометърът трябва да се намират в продължение на минимум 30 минути в непроменяща се заобикаляща среда, преди да бъде извършено измерване.**
- **Не извършвайте измерване по време на или непосредствено след кърмене на бебе.**
- **Не използвайте термометъра във влажна среда.**
- **Преди или по време на измерването хората не трябва да пият, да ядат и да избягват каквито и да е физически натоварвания.**
- **Почистете зоната, в която трябва да се извърши измерването, и отстранете замърсявания, коси или пот, преди да поставите сензора в позицията за измерване.**
- **Не отстранявайте термометъра от зоната за измерване, преди да чуете звуков сигнал, който потвърждава края на процеса на измерването.**
- **Ако сензорът е замърсен при или след измерване, почистете го с потопена в алкохол за почистване клечка памук, преди да приберете термометъра до следващата употреба.**

Термометърът е бил изпитан клинично и неговата безопасност и точност са тествани и потвърдени, ако той се използва съгласно тази инструкция за употреба.

1. Поставете превключвателя за избор ❼ в горната позиция, за да настроите режима за измерване на телесната температура Ω.
2. Натиснете бутона за ВКЛ./ИЗКЛ. ❸. LCD дисплеят ❶ се активира. Уредът извършва самостоятелен тест, при който за кратко се показват всички знаци на дисплея.
3. След това се показва последно запаметеният измервателен резултат заедно със символа M (M = Memory/Памет) за ок. 2 секунди.
4. Когато прозвучи кратък звуков сигнал и символът за измервателната единица °C мига заедно със символа за референтното място на тялото, тогава термометърът е готов за измерване.
5. За да можете да започнете с измерването, насочете сензора ❻ към средата на челото на разстояние, което не трябва да е повече от 5 cm. Ако челото е покрито с коси, пот или замърсявания, преди това ги отстранете, за да оптимизирате точността на измерването.
6. Натиснете и задръжте бутона START ❷. Синьото осветление ❺ се включва, за да освети зоната.
7. Сега придвижете термометъра над веждите равномерно от челото до слепоочието, за да определите най-високата температура. Докато сензорът засича областта, в началото се възпроизвеждат бавни звукови сигнали; след като термометърът засече по-високи температури, звуковите сигнали стават по-бързо. След това последователността от звукови сигнали отново се забавя, за да се покаже, че най-високата температура вече е записана.
8. След като това се случи, пуснете бутона START. - Ако измереният резултат е под нивото за висока температура, се чува дълъг звуков сигнал и той се показва със зелено фоново осветление на дисплея. - Ако измереният резултат е на нивото за висока температура или над него, се чуват 10 кратки звукови сигнала и той се показва с червено фоново осветление на дисплея, за да обърне внимание на пациента върху евентуалната висока температура.

УКАЗАНИЕ
Телесната температура, при която се говори за висока температура (ниво на висока температура), се различава в зависимост от мястото на тялото, където тя се измерва: в дупето (ректално) 37,8 °C; в устата (орално) 37,5 °C; под мишницата (аксиларно) 37,2 °C

9. Когато символът °C отново мига след ок. 2 секунди, термометърът е готов за следващото измерване.

Измерване на температура на обект
1. Поставете превключвателя за избор ❼ в долната позиция, за да настроите режима за измерване на температура на предмет.
2. Натиснете бутона за ВКЛ./ИЗКЛ. ❸. LCD дисплеят ❶ се активира. Уредът извършва самостоятелен тест, при който за кратко се показват всички знаци на дисплея.
3. След това се показва последно запаметеният измервателен резултат заедно със символа **M** (M = Memory/Памет) за ок. 2 секунди.
4. Когато прозвучи кратък звуков сигнал и символът за измервателната единица °C мига, термометърът е готов за измерване.
5. За да можете да започнете с измерването, насочете сензора ❻ към средата на предмета на разстояние, което не трябва да е повече от 5 cm. Ако той е покрит с вода, прах или замърсявания, преди това ги отстранете, за да оптимизирате точността на измерването.
6. Натиснете бутона ❷. Синьото осветление ❺ се включва и температурата се измерва. Процесът на измерване се придружава от последователност звукови сигнали.
7. Пуснете бутона START ❷ след няколко секунди.
Изпраща се дълъг звуков сигнал, с който се потвърждава завършването на процеса на измерване. Отстранете сензора от позицията на измерване. На дисплея се показва измерената температура.

Повикване на запаметени данни от измерване
Термометърът може да запамети до 30 измерени резултата. Вашите запаметени измервателни данни можете да повикате като натиснете за кратко бутона START ❷, без преди това термометърът да е бил включен с бутона Вкл./Изкл. ❸.
На дисплея отдясно до индикацията „- - -" мига символът M. След последващо кратко натискане на бутона START ❷ се появява номерът на мястото в паметта 1 и непосредствено след това последно запаметената температура на неосветения дисплей.
Под измервателната единица за температурата мига символът M. Чрез повторно натискане на бутона за START можете да повикате запаметения измерен резултат на мястото за запаметяване „2". Общо на разположение има 30 места за запаметяване, които чрез повторно натискане на бутона за запаметяване START ❷ се появяват последователно на дисплея. Ако все още не всички места за запаметяване са заети, на това място за запаметяване се появява обозначението „- - -".

Съобщения за грешка

H °C	L °C	H °C	L °C	Err		▼
Измерената температура е твърде висока. На дисплея се показва показанието H, когато резултатът от измерването е над 42,2 °C (режим за тяло) или 100 °C (режим за предмети).	Измерената температура е твърде ниска. На дисплея се показва показанието L, когато резултатът от измерването е под 34 °C (режим за тяло) или 0 °C (режим за предмети).	Околната температура е твърде висока. Околната температура е по-висока от 40°C 40 °C (режим за предмети)	Околната температура е твърде ниска. Околната температура е под: 15 °C (режим за тяло) 5 °C (режим за предмети)	Грешна индикация на дисплея. Възникнала е неизправност. Прозвучават 3 кратки сигнални тона.	Празен дисплей. Проверете позицията на батерията.	Показание за изтощена батерия. Поставете нова батерия.

Почистване и грижа
- Сензорът ❻ е най-чувствителната част на уреда. Пазете го от замърсявания или повреди. Почиствайте сензора с потопена в топла вода или 70%-тов изопропилов алкохол клечка за уши.
- Не потапяйте термометъра във вода или в друга течност.
Той не е водоустойчив.
- За почистването на термометъра използвайте мека кърпа, която е леко навлажнена с мек сапунен разтвор или 70%-тов изопропилов алкохол. В уреда не трябва да попада вода! Използвайте уреда отново едва след като той е изсъхнал напълно.
- Никога не използвайте агресивни почистващи препарати, разтворители, бензин или твърди четки.
- Внимавайте за това лещата на сензора, дисплеят и корпусът да не бъдат надрани.
- Не съхранявайте или използвайте уреда в среда с прекалено висока или прекалено ниска температура (вижте работните условия в глава „Технически данни") и влажност на въздуха, под слънчева светлина, в комбинация с електрически ток или на много прашно място. Извадете батерията от уреда, когато няма да го използвате за по-продължително време. В противен случай съществува опасност от изтичане на батерията.
- Ако термометърът се използва съгласно тази инструкция за употреба, то тогава не е необходима редовна поддръжка или калибриране.

Указание за изхвърлянето
Този уред не трябва да се изхвърля заедно с битовите отпадъци. Всеки потребител е задължен да предаде всички електрически или електронни уреди, без значение дали те съдържат вредни материали или не, в пункт за събиране в своя град или в търговската мрежа, за да могат те да бъдат изхвърлени по екологично безвреден начин. Извадете батерията, преди да изхвърлите уреда. Не изхвърляйте употребяваните батерии в домашната смет, а ги изхвърлете в специалната смет или в станция за събиране на батерии в специализираните магазини. Във връзка с изхвърлянето се обърнете към Вашите местни органи или Вашия търговец.

Технически данни

Наименование и модел:	Инфрачервен мултифункционален термометър **medisana FTN**
Индикаторна система:	Цифров дисплей (LCD)
Захранване с напрежение:	3 V ⎓, 2 батерии 1,5 V (тип LR03, AAA)
Измервателен диапазон:	Режим за тяло 34-42,2°C; Режим за предмети 0-100°C
Измервателна точност:	34 °C – 35,9 °C: ±0,3 °C
(лабораторни измервания)	36 °C – 39 °C: ±0,2 °C
	39,1 °C – 42,2 °C: ±0,3 °C
Клинична	(в рамките на работните условия)
прецизност и повтаряемост:	0,18°C
Продължителност на измерване	ок. 1 секунда
Капацитет на паметта	до 30 измервания
Автом. изключване:	ок. 3 мин. след последното измерване
Работни условия:	Режим за тяло: 15 - 40°C; Режим за предмети: 5 - 40°C
Условия за съхранение/транспорт:	-20°C до +50°C
Размери:	ок. 147 x 38 x 21 mm
Тегло:	ок. 48 g, включително батерия
Артикул №:	76120
EAN код:	40 15588 76120 1

CE маркировката на уреда се отнася до ЕС Директива 93/42/ЕИО. Уредът е разработен за домашна употреба. При търговска упореба веднъж годишно трябва да се извършва техническа проверка на измерването. Проверката се заплаща и може да бъде извършена от отговарящ орган или от оторизирани служби за поддръжка – съгласно „Разпоредбата за потребители на медицински продукти".
Електромагнитна съвместимост: Уредът отговаря на изискванията на нормата EN60601-1/1-2 за електромагнитна съвместимост. Подробности за тези измерени данни могат да бъдат намерени в приложението.

В рамките на непрекъснатите продуктови подобрения си запазваме правото на технически и конструктивни промени.

Съответната актуална версия на тази инструкция за употреба можете да намерите на адрес www.medisana.com

Условия за гаранция и ремонт
В случай на повреда, покрита от гаранцията, моля да се обърнете към Вашия специализиран магазин или директно към сервиза. Ако трябва да изпратите уреда за ремонт, моля да посочите дефекта и да приложите копие на касовия бон. При това важат следните гаранционни условия:
1. За продуктите **medisana** се дава гаранция от 3 години от датата на продажбата. Датата на продажба в гаранционен случай трябва да бъде удостоверена чрез касов бон или фактура.
2. Повреди в резултат на дефекти в материалите или производствени грешки се отстраняват безплатно в рамките на гаранционния срок.
3. Чрез гаранционна услуга не възниква удължаване на гаранционния срок, нито за уреда, нито за сменените компоненти.
4. От гаранцията са изключени:
а. всички повреди, които са възникнали поради неправилна употреба, напр. в резултат на неспазване на инструкцията за употреба.
б. Повреди, които се дължат на ремонти или намеси от страна на купувача или неоторизирани трети лица.
в. транспортни повреди, които са възникнали по пътя от производителя до потребителя или при изпращането до сервиза.
г. резервни части, които подлежат на нормално износване.
5. Изключва се отговорност за причинени от уреда преки или косвени последващи щети, дори ако повредата на уреда бъде призната като гаранционна претенция.

medisana GmbH
Jagenbergstr. 19
41468 NEUSS, DEUTSCHLAND/ГЕРМАНИЯ
Сервизният адрес може да намерите върху отделния приложен лист.

EE Multifunktsionaalne infrapunatermomeeter

Kasutusjuhend – *lugege tähelepanelikult läbi!*

Ohutusjuhised
TÄHTIS TEAVE! HOIDKE JUHEND TINGIMATA ALLES!
Lugege kasutusjuhend, eriti ohutusjuhised, enne toote kasutamist hoolikalt läbi ja hoidke kasutusjuhend edaspidiseks kasutamiseks alles. Kui annate seadme edasi kolmandale isikule, andke tingimata kaasa ka kasutusjuhend.
- Kasutage seadet ainult kasutusjuhendis ettenähtud otstarbel. Vale kasutamise korral muutub garantiinõue kehtetuks.
- Seade pole mõeldud ärikasutuseks.
- Termomeetri kasutamine ei asenda arstiga konsulteerimist.
- Enne mõõtmise läbiviimist peaksid isik ja termomeeter vähemalt 30 minutit viibima muutumatus ümbritsevas keskkonnas.
- Seadet ei tohi kasutada piiratud füüsiliste, sensoorsete või vaimsete võimete või puuduvate teadmiste ja/või kogemustega isikud (sh lapsed), v.a juhul kui nad teevad seda nende ohutuse eest vastutava isiku järelevalve all või kui neile selgitatakse, kuidas seadet kasutada.
- Lapsi tuleb jälgida, et nad ei mängiks seadmega.
- Lauba ja oimukoha temperatuur erineb keha sisetemperatuurist, mida mõõdetakse nt oraalselt või rektaalselt. Palavikuline haigus võib varases staadiumis põhjustada veresoonte ahenemist (vasokonstriktsiooni), mis muudab naha jahedamaks. Sellisel juhul võib termomeetriga mõõdetud temperatuur olla ebatavaliselt madal. Kui selle tagajärjel ei vasta mõõtmistulemus patsiendi enesetundele või on ebatavaliselt madal, korrake mõõtmist iga 15 minuti järel. Kontrollimiseks võite mõõta ka keha sisetemperatuuri tavapärase termomeetriga, mis sobib oraalseks või rektaalseks mõõtmiseks.
- Järgmistel juhtudel on soovitatav teha kontrollmõõtmine tavapärase termomeetriga.
  1. kui mõõtmistulemus on üllatavalt madal;
  2. vastsündinute puhul esimese 100 päeva jooksul;
  3. alla kolmeaastastel lastel, kellel on nõrk immuunsüsteem või kes reageerivad palaviku esinemisele või mitte-esinemisele murettekitavalt;
  4. kui kasutaja kasutab seadet esimest korda või alles harjutab seadme õiget kasutamist.
- Beebide nahapind reageerib väga kiiresti ümbritsevale temperatuurile. Seepärast ärge mõõtke termomeetriga temperatuuri imetamise ajal või pärast imetamist, kuna nahatemperatuur võib siis olla madalam kui keha sisetemperatuur.
- Rikete või kahjustuste korral ärge remontige seadet ise, kuna see tühistab garantii kehtivuse. Pöörduge oma edasimüüja poole ja laske remonditöid teostada ainult volitatud hooldustöökodades.
- Ärge modifitseerige ja/või avage seadet. See sisaldab väikesi osi, mille väikelapsed võivad alla neelata.
- Kahjustatud seadet ei tohi kasutada.
- Ärge kasutage termomeetrit niiskes keskkonnas. Ärge asetage termomeetrit vette ega muudesse vedelikesse. **See ei ole veekindel.**
- See seade koosneb tundlikest komponentidest ja seda tuleb ettevaatlikult käsitseda. Järgige peatükis „Tehnilised andmed" kirjeldatud hoiu- ja kasutamistingimusi.
- Ärge raputage ega koputage termomeetrit. Ärge laske sellel maha kukkuda.
- Kaitske seadet otsese päikesekiirguse, väga kõrgete või madalate temperatuuride, mustuse ja tolmu eest.
- Kui kavatsete seadet pikemat aega mitte kasutada, eemaldage sellest patarei.

HOIATUS. Selle termomeetri abil saadud mõõtmistulemused ei tähenda diagnoosi ega asenda arsti konsultatsiooni, kellega tuleks kahtluse korral alati konsulteerida.

Tarnekomplekt ja pakend
Palun kontrollige esmalt, kas seade on komplektne ja pole kahjustatud. Kui kahtlete selles, ärge võtke seadet kasutusele ja pöörduge edasimüüja või teeninduspunkti poole. Tarnekomplekti kuuluvad:
• 1 **medisana** multifunktsionaalne infrapuna-termomeeter **FTN**
• 1 hoiukarp • 2 patareid 1,5 V (tüü LR03, AAA, eelpaigaldatud) • 1 kasutusjuhend

Pakendeid saab taaskasutada või suunata materjaliringlusse. Pakkematerjalid, mida te enam ei vaja, tuleb nõuetekohaselt kõrvaldada. Kui märkate seadme pakendist väljavõtmisel transpordikahjustusi, võtke viivitamatult ühendust oma edasimüüjaga.

HOIATUS – Jälgige, et pakkekile ei satuks laste kätte.
Lämbumisoht!

Palaviku mõõtmine – kiiresti ja veatult!
medisana multifunktsionaalse infrapunatermomeeter võimaldab kehatemperatuuri täpset mõõtmist puutevabalt (u 5 cm kauguselt). Mõõtmine toimub kulmude kohal, selle lauba ja oimukoha vahel liigutamise ajal. Sealt mõõdetakse kiirgava energia väärtus, mis teisendatakse temperatuuri väärtuseks. Mõõtmistulemus kuvatakse u 1 sekundi jooksul. Nii saab mõõta imikute temperatuuri, ilma nende und segamata.
Lisafunktsioonid: lisaks kehatemperatuuri mõõtmisele võib multifunktsionaalset infrapunatermomeetrit kasutada ka objekti temperatuuri (nt keskkonnatemperatuuri, vedelike, pealispindade temperatuuri) mõõtmiseks. Selle funktsiooni abil on võimalik mõõtmine vahemikus 0° kuni 100°C.

Kasutamine – kasutuselevõtmine
Patareide eemaldamine/sisestamine: kui teatud käitusaja järel kuvatakse LCD-näidul sümbolit ▼, tuleb paigaldada kaks uut 1,5 V patareid (tüüp AAA).
Eemaldamine: eemaldage patareipesa kate ❹; eemaldage patarei.
Sisestamine: sisestage uued patareid. Jälgige õiget paigaldusasendit (kujutis patareipesas) ja paigaldage patareipesa kaas uuesti peale.

PATAREI OHUTUSJUHISED
• Patareisid ei tohi lahti võtta!
• Vajadusel puhastage enne patareide paigaldamist patareide ja seadme kontaktid!
• Eemaldage tühjad patareid kohe seadmest!
• Suurem lekkeoht, vältige kontakti naha, silmade ja limaskestadega! Kokkupuute korral patarei happega pesta kahjustatud kohta rohke puhta veega ja pöörduda kohe arsti poole!
• Patarei allaneelamise korral pöörduda kohe arsti poole!
• Sisestage patarei õigesti seadmesse, veenduge, et see on õiget pidi!
• Hoidke patareipesa korralikult suletuna!
• Kui seadet pikemat aega ei kasutata, eemaldage patarei!
• Hoidke patareisid lastele kättesaamatus kohas!
• Patareisid ei tohi uuesti laadida! Plahvatusoht!
• Mitte tekitada lühist! Plahvatusoht!
• Mitte visata tulle! Plahvatusoht!
• Hoidke kasutamata patareisid pakendis, eemal metallesemetest, et vältida lühise teket!
• Ärge visake kasutatud patareisid ega akusid olmejäätmete hulka, vaid kõrvaldage need ohtlike jäätmetena või viige patareide kogumispunkti poes!

Seadistamine
Termomeeter FTN kujutab oma mõõtetulemusi temperatuuride võrreldavate väärtustena, nagu neid mõõdetakse tavalise palaviku mõõtmiseks sobiva termomeetriga. Teil on võimalik valida oraalse (suus), aksillaarse (kaenla all) ja rektaalse (pärasooles) mõõtmismeetodi vahel. Selleks toimige järgmiselt.
1. Lülitage seade toitelülitist ❸ sisse. Valikulüliti ❼ asub palavikumõõtmise asendis / keharežiimis (üleval / Ω). Seadistatud võrreldavat kehapiirkonda kuvatakse vastava vilkuva sümboli abil, näitab suud, näitab kaenlaalust, näitab pärakut.
2. Oodake kuni °C-sümbol vilgub, mis näitab seadme käitusvalmidust.
3. Nihutage lüliti ❼ alla ja uuesti üles. Võrreldava kehapiirkonna kolme sümbolit kuvatakse ekraanil umbes 3 sekundit. Seadistatud sümbol vilgub, teised kaks jäävad muutumatuks.
4. START-nupuga ❷ liigute 3 sekundi jooksul kolme sümboli vahel. Vahetuse teostamisel kõlab lühike piiks.
5. Valitud sümbol vilgub. Seadistus on umbes 5 sekundi pärast lõpetatud ja seade on mõõtmiseks valmis

Enne kasutamist
Seadme kohandamine ruumitemperatuuriga: kehatemperatuuri täpseks mõõtmiseks peab keha esmalt kohanduma ruumitemperatuuriga, milles mõõtmist teostatakse. Sama kehtib ka multifunktsionaalse infrapunatermomeetri **FTN** kohta. Asukoha muutmisel kohandub see automaatselt uue ümbrusega. Termomeetri temperatuuri kohandamiseks ruumitemperatuuriga vajab seade teatud aega. See oleneb temperatuuride erinevusest ja võib kesta kuni 30 minutit. Üksnes pärast temperatuuri kohandamise protsessi lõpulejõudmist on võimalik saavutada täpseid mõõtmistulemusi.

Kehatemperatuuri mõõtmine
NÕUANDED täpsete mõõtetulemuste saamiseks
- **Enne mõõtmise läbiviimist peaksid isik ja termomeeter vähemalt 30 minutit viibima muutumatus ümbritsevas keskkonnas.**
- **Ärge teostage mõõtmisi imiku imetamise ajal ega kohe pärast seda.**
- **Ärge kasutage termomeetrit niiskes keskkonnas.**
- **Inimesed ei tohiks vahetult enne mõõtmist ega selle ajal juua ega süüa ning peaksid vältima füüsilist pingutust.**
- **Enne anduri mõõtmisasendisse viimist puhastage mõõdetav ala ja eemaldage sellelt mustus, juuksed või higi.**
- **Ärge eemaldage termomeetrit mõõtealast enne, kui kuulete piiksu, mis kinnitab mõõtmise lõppu.**
- **Kui andur mõõtmise ajal või pärast seda määrdub, puhastage seda enne termomeetri järgmise kasutuskorrani hoiule panemist puhastusalkoholi kastetud vatitikuga.**

Termomeetrit on kliiniliselt testitud ning selle ohutus ja täpsus on kontrollitud ning kinnitatud, kui seda kasutatakse vastavalt käesolevale kasutusjuhendile.

1. Viige valikulüliti ❼ ülemisse asendisse, et seadistada kehatemperatuuri mõõtmisrežiim Ω.
2. Vajutage toitenupule ❸. LCD-näit ❶ aktiveeritakse. Seade viib läbi enesetesti, mille käigus kuvatakse kõiki ekraaninäite.
3. Seejärel kuvatakse umbes 2 sekundit viimati salvestatud mõõtetulemust koos M-sümboliga (M = Memory/mälu).
4. Kui kõlab lühike piiks ja mõõtühiku °C sümbol vilgub koos võrreldava kehaosa sümboliga, on termomeeter mõõtmiseks valmis.
5. Mõõtmise alustamiseks suunake andur ❻ mitte rohkem kui 5 cm kauguselt otsmiku keskele. Kui otsmik on kaetud juuste, higi või mustusega, eemaldage need täpsemate mõõtmistulemuste saamiseks eelnevalt.
6. Vajutage START-nuppu ❷ ja hoidke seda vajutatult. Piirkonna valgustamiseks süttib sinine valgustus ❺.
7. Nüüd liigutage termomeetrit ühtlaselt kulmu kohal otsmikust oimukohani, et määrata kõrgeim temperatuur. Kui andur skaneerib ala, kostavad alguses aeglased piiksud; niipea kui termomeeter tuvastab kõrgemad temperatuurid, muutuvad piiksud kiiremaks. Seejärel aeglustub piiksude järjestus uuesti, näidates, et kõrgeim temperatuur on juba kindlaks tehtud.
8. Niipea kui see juhtub, vabastage nupp START. - Kui mõõtmistulemus on palaviku tasemest madalam, saab kuulda pikka piiksu ja see kuvatakse rohelise taustvalgustusega ekraanil. - Kui mõõtmistulemus on palaviku tasemel või kõrgem, kostab 10 lühikest piiksu ja see kuvatakse punase taustvalgustusega ekraanil, et hoiatada patsienti võimalikust palavikust.

JUHIS
Kehatemperatuur, mida loetakse palavikuks (palavikulävi), erineb mõõdetavast kehaosast sõltuvalt: pärakus (rektaalne) 37,8 °C; suus (oraalne) 37,5 °C; kaenla all (aksillaarne) 37,2 °C

9. Kui °C-sümbol vilgub umbes 2 sekundi möödudes uuesti, on termomeeter järgmiseks mõõtmiseks valmis.

Objekti temperatuuri mõõtmine
1. Viige valikulüliti ❼ alumisse asendisse, et seadistada objektitemperatuuri mõõtmisrežiim.
2. Vajutage toitenupule ❸. LCD-näit ❶ aktiveeritakse. Seade viib läbi enesetesti, mille käigus kuvatakse lühiajaliselt kõiki ekraaninäite.
3. Seejärel kuvatakse umbes 2 sekundit viimati salvestatud mõõtetulemust koos**M**-sümboliga (M = Memory/mälu).
4. Kui kõlab lühike piiks ja mõõtühiku °C sümbol vilgub, on termomeeter mõõtmiseks valmis.
5. Mõõtmise alustamiseks suunake andur ❻ mitte rohkem kui 5 cm kauguselt objekti keskele. Kui see on kaetud vee, tolmu või mustusega, eemaldage see eelnevalt, et parandada mõõtmistäpsust.
6. Vajutage START-nupule ❷. Sinine valgustus ❺ lülitub sisse ja temperatuuri mõõdetakse. Mõõtetoimingu ajal kõlab terve rida piikse.
7. Vabastage START-nupp ❷ mõne sekundi pärast.
Mõõtmise lõppu kinnitab pikk piiks. Eemaldage andur mõõteasendist. Ekraanil kuvatakse mõõdetud temperatuur.

Salvestatud mõõtmisandmete vaatamine
Termomeetrisse saab salvestada kuni 30 mõõtmistulemust. Salvestatud mõõtmisandmete kuvamiseks vajutage korraks START-nupule ❷, ilma termomeetrit eelnevalt toitenupust ❸ sisse lülitamata.
Ekraanil paremal vilgub näidu „- - -" kõrval sümbol M. Pärast järgmist lühikest vajutust START-nupule ❷ kuvatakse mälukoha number 1 ja vahetult selle järel viimati salvestatud temperatuur valgustamata ekraanil.
Temperatuuri mõõtühiku all vilgub sümbol M. Vajutades veelkord START-nupule kuvatakse salvestuskohta „2" salvestatud mõõtmistulemus. Kokku on seadmel 30 salvestuskohta, mis kuvatakse korduvalt START-nupule ❷ vajutades järjest ekraanil. Kui kõik salvestuskohad pole veel hõivatud, kuvatakse vastava salvestuskoha juures näidikul „- -".

Veateated

H °C	L °C	H °C	L °C	Err		▼
Mõõdetud temperatuur on liiga kõrge. Ekraanil kuvatakse näit H, kui mõõtmistulemus üle 42,2 °C (keharežiim) või 100 °C (objektirežiim).	Mõõdetud temperatuur on liiga madal. Ekraanil kuvatakse näit L, kui mõõtmistulemus on alla 34 °C (keharežiim) või 0 °C (objektirežiim).	Keskkonnatemperatuur on liiga kõrge. Keskkonnatemperatuur on kõrgem kui 40 °C (objektirežiim)	Keskkonnatemperatuur on liiga madal. Keskkonnatemperatuur on madalam kui: 15 °C (keharežiim) 5 °C (objektirežiim)	Veanäit ekraanil. Tekkis tõrge. Kõlavad 3 lühikest signaalheli.	Tühi ekraan. Kontrollige patarei asendit.	Tühja patarei näit. Sisestage uus patarei.

Puhastus ja hooldus
- Andur ❻ on seadme kõige tundlikum osa. Kaitske seda mustuse ja kahjustuste eest. Puhastage andurit sooja vette või 70% isopropüülalkoholi kastetud vatitikuga.
- Ärge asetage termomeetrit vette ega muudesse vedelikesse.
See ei ole veekindel.
- Kasutage termomeetri puhastamiseks pehmet lappi, mida on kergelt niisutatud lahjas seebilahuses või 70%-lises isopropüülalkoholi lahuses. Seadmesse ei tohi sattuda vett! Kasutage seadet taas alles siis, kui see on täiesti kuiv.
- Ärge kunagi kasutage agressiivseid puhastusvahendeid ega tugevaid harju.
- Jälgige, et sensori läätse, seadme ekraani ja korpust ei kriimustataks.
- Ärge hoidke ega kasutage seadet liiga kõrge või liiga madala temperatuuriga ja õhuniiskusega keskkonnas (vt kasutustingimusi ptk „Tehnilised andmed"), päikesevalguse käes, elektrivooluga ühendatult ega tolmuses kohas. Võtke patarei seadmest välja, kui seadet pikemat aega ei kasutata. Vastasel juhul võib patarei lekkima hakata.
- Kui termomeetrit kasutatakse vastavalt käesolevale kasutusjuhendile, pole regulaarne hooldus ega kalibreerimine vajalik.

Nõuanded kasutuselt kõrvaldamiseks
Seda seadet ei tohi kõrvaldada koos olmejäätmetega. Iga tarbija on kohustatud kõik elektrilised või elektroonilised seadmed viima – ükskõik, kas need sisaldavad saasteaineid või mitte – oma linna kogumispunkti või kauplusesse, et anda oma panus keskkonnasõbralikku jäätmete kõrvaldamisse. Enne seadme kasutuselt kõrvaldamist, eemaldage sellest patareid. Ärge visake kasutatud patareisid olmejäätmete hulka, vaid kõrvaldage need ohtlike jäätmetena või viige patareide kogumispunkti poes. Pöörduge jäätmekäitluseks kohaliku omavalitsuse või oma müügiesindaja poole.

Tehnilised andmed

Nimi ja mudel:	**medisana** multifunktsionaalne infrapuna-termomeeter **FTN**
Kuvasüsteem:	digitaalne ekraan (LCD)
Toiteallikas:	3 V ⎓ , 2 patareid 1,5 V (tüüp LR03, AAA)
Mõõtevahemik:	Keharežiim 34-42,2°C; objektirežiim 0-100°C
Mõõtetäpsus:	34 °C – 35,9 °C: ±0,3 °C
(labori mõõtmised)	36 °C – 39 °C: ±0,2 °C
	39,1 °C – 42,2 °C: ±0,3 °C
Kliiniline	(töötingimuste piirides)
kordustäpsus:	0,18°C
Mõõtmiskestus	umbes 1 sekund
Salvestusmaht	kuni 30 mõõtmist
Autom. väljalülitus:	u 3 minutit pärast viimast mõõtmist
Töötingimused:	keharežiim: 15 - 40°C; objektirežiim: 5 - 40°C
Hoiu- ja transporditingimused:	-20 °C kuni +50 °C
Mõõtmed:	u 147 x 38 x 21 mm
Kaal:	u 48 g koos patareiga
Tootenr:	76120
EAN-kood:	40 15588 76120 1

Seadme CE-märgistus vastab ELi direktiivile 93/42/EMÜ. Seade on mõeldud koduseks kasutamiseks. Ärilise kasutamise korral tuleb kord aastas läbi viia metroloogiline kontroll. Kontrollimine on tasuline ja selle võib läbi viia pädev asutus või volitatud hooldusteenistused vastavalt meditsiiniseadmete kasutaja määrusele.
Elektromagnetiline ühilduvus: Seade vastab standardile EN 60601-1/-1-2 elektromagnetilise ühilduvuse kohta. Nende mõõteandmete üksikasjad leiate lisalehelt.

Toote pidevaks edasiarendamiseks jätame endale õiguse teha tehnilisi ja disainialaseid muudatusi.
Selle kasutusjuhendi olemasoleva ajakohase versiooni leiate veebiaadressilt: www.medisana.com

Garantii- ja remonditingimused
Pöörduge garantiinõude korral oma edasimüüja poole või otse teeninduspunkti. Kui peaksite seadme posti teel saatma, kirjeldage defekti ja lisage koopia ostudokumendist. Seejuures kehtivad alljärgnevad garantiitingimused:
1. medisana toodetele kehtib 3-aastane garantii alates ostukuupäevast. Ostukuupäeva tuleb garantiinõude korral tõendada ostukviitungi või arvega.
2. Materjali- või tootmisvigadest tulenevad puudused kõrvaldatakse garantiiperioodil tasuta.
3. Garantiiperiood ei pikene garantii korras väljavahetatud detailidele ega seadmele.
4. Garantii alla ei kuulu:
a. kõik väärast kasutamist, nt kasutusjuhendi eiramisest tingitud kahjud,
b. kahjud, mis on tekkinud ostja või volitamata kolmandate isikute sekkumiste või remondi tagajärjel,
c. transpordikahjustused, mis on tekkinud teel tootja juurest tarbija juurde või teeninduspunkti saatmisel,
d. varuosad, mis kuluvad tavapäraselt.
5. Välistatud on vastutus ka otseselt või kaudselt seadme kasutamisest tulenevate kahjude – seda isegi siis, kui seadme kahjustused kuuluvad garantii alla.

medisana GmbH
Jagenbergstr. 19
41468 NEUSS, SAKSAMAA
Teeninduse aadressi leiate eraldiseisvalt lisalehelt.

LV/LT/RU

medisana®

FTN

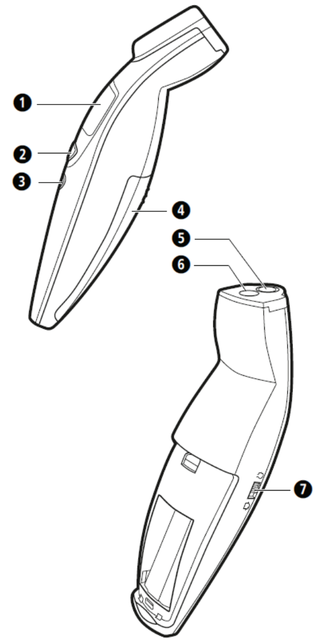

LV Ierīce un vadības elementi
1. Izgaismots LCD displejs
2. **START** taustiņš (mērīšanas uzsākšana un uzglabāto datu sniegšana)
3. Ieslēgšanas/izslēgšanas taustiņš (I/0)
4. Bateriju nodalījums
5. Izgaismojums
6. Sensors
7. Izvēles slēdzis (ķermeņa vai objekta temperatūras mērīšana)

LT Prietaisas ir valdymo elementai
1. apšviestas LCD (skystųjų kristalų) ekranas
2. **START**mygtukas (matavimo pradžia ir įrašytų duomenų rodymas)
3. mygtukas įjungti / išjungti (I/0)
4. baterijų skyrius
5. apšvietimas
6. jutiklis
7. parinkties jungiklis (kūno arba objekto temperatūros matavimas)

RU Прибор и элементы управления
1. ЖК-дисплей с подсветкой
2. Кнопка **START** (запуск измерения и вызов сохраненных данных)
3. Кнопка ВКЛ/ВЫКЛ (I/0)
4. Отсек для батарей
5. Подсветка
6. Сенсорный датчик
7. Переключатель (измерение температуры тела или объекта)

Simbolu skaidrojums / Simbolių paaiškinimas / Условные обозначения:

Šī lietošanas instrukcija ir daļa no šī izstrādājuma. Tā satur svarīgu informāciju par ierīces uzbūvi un darbu ar ierīci. Pilnībā izlasiet šo lietošanas instrukciju. Šīs instrukcijas neievērošana var izraisīt smagas traumas vai bojājumus izstrādājumā.
Ši naudojimo instrukcija priklauso šiai prekei. Joje pateikta svarbi informacija apie prietaiso naudojimą. Perskaitykite visą naudojimo instrukciją. Nesilaikant šios instrukcijos galima sunkiai susižaloti arba sugadinti prekę.
Данное руководство по использованию относится к этому изделию. В нем содержится важные сведения о конструкции и правилах обращения. Внимательно ознакомьтесь с данной инструкцией. Несоблюдение этого руководства может привести к серьезным травмам или повреждению устройства.

BRĪDINĀJUMS / ĮSPĖJIMAS / ПРЕДУПРЕЖДЕНИЕ
Ievērojiet šīs brīdinājuma norādes, lai novērstu traumu gūšanas iespējamību lietotājam.
Šių įspėjamųjų nurodymų laikytis būtina siekiant išvengti galimų naudotojo sužalojimų.
Необходимо соблюдать эти предупреждения, чтобы избежать возможного травмирования пользователя.

UZMANĪBU! / DĖMESIO! / ВНИМАНИЕ
Ievērojiet šīs norādes, lai novērstu iespējamu bojājumu rašanos ierīcē.
Šių nurodymų laikytis būtina, siekiant išvengti galimų prietaiso pažeidimų.
Необходимо соблюдать эти указания, чтобы избежать возможного повреждения прибора.

IEVĒRĪBAI / PASTABA / ПРИМЕЧАНИЕ
Šīs norādes sniedz noderīgu papildu informāciju par ierīces uzstādīšanu vai lietošanu.
Šiuose nurodymuose jums pateikiama naudingos papildomos informacijos apie įrengimą arba naudojimą.
Эти примечания предоставляют вам дополнительную полезную информацию для установки или для эксплуатации.

Ierīces klasifikācija: tips BF / Prietaiso klasifikacija: BF tipas / Классификация прибора: тип BF

Temperatūras amplitūda — Temperatūros diapazonas — Диапазон температур

Sargāt no mitruma — Saugokite nuo drėgmės — Защищать от влаги

IP22 Aizsardzība pret cietiem priekšmetiem un ūdeni
Apsaugos nuo kietųjų kūnų ir vandens tipas
Параметры защиты от твердых предметов и воды

LOT LOT numurs — Partijos numeris — Номер партии

Ražotājs — Gamintojas — Изготовитель

Ražošanas datums — Pagaminimo data — Дата изготовления

CE 0297

LV Daudzfunkcionālais infrasarkanais termometrs

Lietošanas instrukcija - *Lūdzam rūpīgi izlasīt!*

Drošības norādījumi

SVARĪGAS NORĀDES! OBLIGĀTI SAGLABĀT!
Pirms izstrādājuma lietošanas rūpīgi izlasiet lietošanas instrukciju – īpašus drošības norādījumus – un saglabājiet lietošanas instrukciju turpmākai izmantošanai. Nododot ierīci citiem, obligāti iedodiet līdzi arī šo lietošanas instrukciju.

- Izmantojiet ierīci tikai atbilstoši lietošanas instrukcijā norādītajam paredzētajam mērķim. Ja ierīce tiek lietota neatbilstoši paredzētajam mērķim, garantija tiek anulēta.
- Ierīce nav paredzēta komerciālai lietošanai.
- Termometra lietošana neaizstāj ārsta konsultāciju.
- Pirms mērījuma veikšanas personām un termometram vajadzētu vismaz 30 minūtes atrasties nemainīgā vidē.
- Šī ierīce nav paredzēta, lai to lietotu cilvēki (tostarp bērni) ar ierobežotām fiziskām, sensorām vai garīgām spējām, kā arī bez pieredzes un/vai zināšanām, izņemot gadījumus, ja šos cilvēkus viņu pašu drošības garantēšanas nolūkā uzrauga kompetenta persona vai arī šī persona sniedz konsultācijas par ierīces lietošanu.
- Bērni ir jāuzrauga, lai nodrošinātu, ka viņi nerotaļājas ar ierīci.
- Uz pieres un deniņiem izmērītā temperatūra atšķiras no ķermeņa temperatūras, kas mērīta, piemēram, orāli vai rektāli. Slimība ar paaugstinātu ķermeņa temperatūru agrīnā stadijā var radīt asinsvadu sašaurināšanās efektu (vazokonstrikciju), kas atdzesē ādu. Šādā gadījumā ar termometru izmērītā temperatūra var būt netipiski zema. Ja šādā situācijā mērījuma rezultāts neatbilst pacienta pašsajūtai vai ir netipiski zems, atkārtojiet mērījumu ik pēc 15 minūtēm. Pārbaudes nolūkā jūs varat arī veikt temperatūras mērījumu ar parasto termometru, kas ir piemērots temperatūras mērīšanai orāli vai rektāli.
- Kontrolmērījumu ar parasto termometru ieteicams veikt šādos gadījumos:
  1. ja mērījuma rezultāts ir negaidīti zems,
  2. jaundzimušajiem pirmo 100 dzīves dienu laikā,
  3. bērniem, kas jaunāki par trīs gadiem, kuriem ir pavājināta imūnsistēma vai kuru reakcija uz ķermeņa temperatūras paaugstināšanos vai nepaaugstināšanos var radīt draudus viņu veselībai vai dzīvībai,
  4. ja lietotājs ierīci lieto pirmo reizi vai tikai vēl mācās to pareizi lietot.
- Zīdaiņu ādas virsma ļoti ātri reaģē uz apkārtējās vides temperatūru. Tāpēc neveiciet temperatūras mērījumu ar termometru barošanas laikā vai pēc barošanas, jo tad zīdaiņa ādas temperatūra var būt zemāka par viņa ķermeņa temperatūru.
- Traucējumi var bojājumu gadījumā nemēģināt patstāvīgi remontēt ierīci, pretējā gadījumā garantija tiek atcelta. Konsultējieties ar savu specializēto tirgotāju un uzticiet remonta veikšanu tikai pilnvarotam servisam.
- Neveiciet ierīcē nekādas izmaiņas un / vai neatveriet ierīci. Tā satur sīkas detaļas, kuras bērni var norīt.
- Bojātu ierīci lietot ir aizliegts.
- Nelietojiet termometru mitrā vidē. Nelieciet termometru ūdenī vai citā šķidrumā. **Tas nav ūdensnecaurlaidīgs.**
- Ierīce sastāv no jutīgām detaļām un ar to jārīkojas uzmanīgi. Ievērojiet uzglabāšanas un lietošanas apstākļus, kas aprakstīti sadaļā "Tehniskie dati".
- Termometru nedrīkst kratīt un klaudzināt. Sargājiet to no nokrišanas.
- Aizsargājiet ierīci no tiešiem saules stariem, ļoti augstas vai ļoti zemas temperatūras iedarbības, netīrumiem un putekļiem.
- Ja plānojat ierīci ilgāku laiku neizmantot, izņemiet no tās bateriju.

BRĪDINĀJUMS! - Mērījumu rezultāti, kas tiek iegūti ar šī termometra starpniecību, neatspoguļo diagnozi un neaizstāj ārsta konsultāciju, pie kura vienmēr jāvērsās gadījumos, kad rodas šaubas saistībā ar personas veselības stāvokli, kurai ir veikts mērījums.

Piegādes komplekts un iepakojums
Vispirms pārbaudiet, vai ierīcei netrūkst nevienas detaļas un tai nav nekādu bojājumu pazīmju. Ja rodas šaubas, nesāciet lietot ierīci un vērsieties pie tirgotāja vai servisa centrā. Piegādes komplektā ir iekļauts:
• viens **medisana** daudzfunkcionālais infrasarkanās gaismas termometrs **FTN**
• viena uzglabāšanas kārba • divas 1,5 V baterijas (LR03, AAA tips, jau ievietotas) • viena lietošanas instrukcija

Iepakojuma materiāli ir pārstrādājami vai ievadāmi atpakaļ izejmateriālu apritē. Nevajadzīgos iepakojuma materiālus utilizējiet atbilstoši noteikumiem. Izpakošanas laikā konstatējot transportēšanas bojājumus, lūdzu, nekavējoties sazinieties ar tirgotāju.

BRĪDINĀJUMS! Nodrošiniet, ka bērni nevar piekļūt izstrādājuma iepakošanai izmantotajām plēvēm. Nosmakšanas risks!

Temperatūras mērīšana - ātri un nekļūdīgi!
Ar **medisana** daudzfunkcionālo infrasarkanās gaismas termometru iespējams precīzi izmērīt ķermeņa temperatūru, nepieskaroties pašam ķermenim (apm. 5 cm atstatus no ķermeņa). Mērījumu veic virs uzacs, virzot termometru pāri pierei uz deniņiem. Šī procesa laikā tiek izmērīta šajā ķermeņa daļā izstarotā enerģija, kas tiek pārveidota temperatūras vērtībā. Mērījuma rezultāts tiek parādīts apm. 1 sekundes laikā. Šādi, piemēram, iespējams izmērīt ķermeņa temperatūru zīdaiņiem, nemodinot tos no miega.
Papildfunkcija: papildus ķermeņa temperatūras mērīšanai daudzfunkcionālo infrasarkano termometru iespējams izmantot arī objektu temperatūras mērīšanai (piemēram, apkārtējās vides temperatūras, šķidrumu un virsmu temperatūras mērīšanai). Izmantojot šo funkciju, iespējamais mērīšanas diapazons ir no 0° līdz 100°C.

Lietošana - ieslēgšana
Bateriju izņemšana / ievietošana: Ja pēc noteikta darbības perioda LCD displejā parādās simbols ▼, jāievieto divas jaunas 1,5 V baterijas (AAA tips).
Izņemšana: Noņemiet bateriju nodalījuma vāku 4 ; izņemiet bateriju.
Ievietošana: Ievietojiet jaunas baterijas. Pievērsiet uzmanību pareizajam ievietošanas virzienam (attēls bateriju nodalījumā) un atkal uzlieciet bateriju nodalījuma vāku.

DROŠĪBAS NORĀDĪJUMI ATTIECĪBĀ UZ BATERIJĀM
- Neizārdiet baterijas!
- Nepieciešamības gadījumā pirms bateriju ievietošanas notīriet bateriju un ierīces kontaktus!
- Nolietotas baterijas nekavējoties izņemiet no ierīces!
- Paaugstināts iztecēšanas risks! Izvairieties no saskares ar ādu, acīm un gļotādu! Saskaroties ar baterijas skābi, nekavējoties noskalojiet skartās vietas ar lielu daudzumu ūdens un nekavējoties vērsieties pēc medicīniskās palīdzības!
- Norijot bateriju, nekavējoties lūdziet ārsta palīdzību!
- Ievietojiet bateriju pareizi, ievērojot polaritātes apzīmējumus!
- Nodrošiniet, lai baterju nodalījums būtu stingri noslēgts!
- Ja ierīce netiks lietota ilgāku laiku, izņemiet bateriju no ierīces!
- Glabājiet baterijas bērniem nepieejamā vietā!
- Neveiciet atkārtotu bateriju uzlādi! Sprādziena risks!
- Neveidojiet īsslēgumu! Pastāv sprādziena risks!
- Nemetiet ugunī! Pastāv sprādziena risks!
- Nelietotās baterijas glabājiet iepakojumā un drošā attālumā no metāla priekšmetiem, lai izvairītos no īssavienojuma!
- Neizmetiet izlietotas baterijas un akumulatorus sadzīves atkritumos, bet gan īpašo atkritumu tvertnē vai arī nododiet tās bateriju savākšanas punktā specializētajos veikalos!

Iestatījumu veikšana
FTN termometrs parāda mērījumu rezultātus kā references vērtības temperatūrai, ko mēra ar parasto drudža termometru. Jūs varat izvēlēties starp orālo (mutē), paduses (zem paduses) vai taisnās zarnas (anālās atveres) mērīšanas metodi. Lai to izdarītu, rīkojieties šādi:
1. Ieslēdziet ierīci, nospiežot ieslēgšanas/izslēgšanas taustiņu 3. Izvēles slēdzis 7 atrodas temperatūras mērīšanas/ķermeņa režīma (virs/) stāvoklī. Iestatīto references ķermeņa daļu parāda atbilstošs mirgojošs simbols, mutei, padusei un anālajai atverei.
2. Uzgaidiet, līdz mirgo simbols °C, kas parāda ierīces gatavību darbam.
3. Pabīdiet slēdzi 7 uz leju un atkal uz augšu. Trīs references ķermeņa daļas simboli tiek parādīti uz displeja apm. 3 sekundes. Iestatītais simbols mirgo, un pārējie divi paliek nemainīgi.
4. Ar taustiņu START 2 3 sekunžu laikā pārslēdzieties starp trim simboliem. Tikīrdz izmaiņas tiek veiktas, atskan īss pīkstiens.
5. Mirgo izvēlētais simbols. Iestatīšana ir pabeigta pēc apm. 5 sekundēm, un ierīce ir gatava mērīšanai

Pirms lietošanas
Ierīces pielāgošanās telpas temperatūrai. Lai nodrošinātu precīzu ķermeņa temperatūras mērījumu, ierīces korpusam vispirms jāpielāgojas telpas temperatūrai, kurā mērījums tiks veikts. Tas attiecas arī uz daudzfunkcionālo infrasarkanās gaismas termometru **FTN**. Mainoties atrašanās vietai, tas automātiski pielāgojas jaunajai videi. Lai paša termometra temperatūra pielāgotos telpas temperatūrai, ierīcei nepieciešams zināms laika sprīdis. Tas ir atkarīgs no abu temperatūru starpības un var ilgt līdz 30 minūtēm. Tikai tad, kad temperatūru izlīdzināšanās process ir beidzies, iespējams iegūt precīzus mērījumu rezultātus.

Ķermeņa temperatūras mērīšana

NORĀDES precīzu mērījumu rezultātu iegūšanai:
- **Pirms mērījuma veikšanas, personām un termometram vajadzētu vismaz 30 minūtes atrasties nemainīgā vidē.**
- **Neveiciet mērījumu uzreiz pēc mazuļa barošanas vai tās laikā.**
- **Nelietojiet termometru mitrā vidē.**
- **Tieši pirms mērījuma vai tā laikā ieteicams nedzert, neēst un izvairīties no jebkādas fiziskas piepūles.**
- **Notīriet ķermeņa vietu, uz kuras paredzēts veikt temperatūras mērījumu, un atbrīvojiet to no netīrumiem, matiem vai sviedriem, pirms novietojat sensoru mērīšanas pozīcijā.**
- **Neatvirziet termometru no mērīšanas zonas, pirms neesat sadzirdējis pīkstienu, kas signalizē par mērījuma beigām.**
- **Kad sensors mērīšanas laikā vai pēc tās kļūst netīrs, notīriet to ar tīrīšanas spirtā iemērcētu vates tamponu, pirms jūs novietojat termometru glabāšanai līdz nākamajai lietošanas reizei.**

Termometrs ir klīniski pārbaudīts, un ir pārbaudīts un apstiprināts arī tā drošums, ja termometru lieto atbilstoši šai lietošanas instrukcijai.

1. Pārvietojiet izvēles slēdzi 7 augšējā pozīcijā, lai iestatītu ķermeņa temperatūras mērīšanas režīmu .
2. Nospiediet Ieslēgšanas/izslēgšanas taustiņu 3. LCD displejs 1 tiek aktivizēts. Ierīce veic pašpārbaudi, kuras laikā drīz tiek parādīti visi displeja apzīmējumi.
3. Pēc tam tiek rādīts pēdējais saglabātais mērījumu rezultāts kopā ar simbolu M (M = atmiņa) apm. 2 sekundes.
4. Kad atskan īss pīkstiens un mirgo mērvienības simbols °C kopā ar references ķermeņa daļa simbolu, termometrs ir gatavs mērījumiem.
5. Lai varētu veikt mērījumu, pavērsiet sensoru 6 pret pieres vidusdaļu ne tālāk kā 5 cm attālumā no tās. Ja pieri pārklāj mati, sviedri vai netīrumi, pirms temperatūras mērīšanas notīriet to, lai uzlabotu mērījuma precizitāti.
6. Nospiediet un turiet nospiestu taustiņu START 2. Ieslēdzas zilais izgaismojums 5, lai izgaismotu attiecīgo zonu.
7. Tagad termometru vienmērīgi virziet virs uzacīm no pieres uz deniņiem, lai noteiktu augstāko temperatūru. Sākumā atskan lēni pīkstieni, kad sensors skenē zonu; tikīrdz termometrs nosaka augstāku temperatūru, pīkstieni kļūst ātrāki. Pēc tam pīkstienu secība atkal palēninās, lai norādītu, ka augstākā temperatūra jau ir noteikta.
8. Tikīrdz tiek noteikta augstākā temperatūra, atlaidiet taustiņu START. - Ja mērījumu rezultāts ir zem drudža līmeņa, var dzirdēt garu pīkstienu un tas tiek parādīts displejā ar zaļu fona izgaismojumu. - Ja mērījumu rezultāts ir drudža līmenī vai augstāks, ir dzirdami 10 īsi pīkstieni, un tas tiks parādīts displejā ar sarkanu fona izgaismojumu, lai pievērstu pacienta uzmanību iespējamam drudzim.

IEVĒRĪBAI
Ķermeņa temperatūra, ja runa ir par drudzi (drudža līmenis), atšķiras atkarīgā no ķermeņa daļas, kur to mēra: anālajā atverē (taisnās zarnas) 37,8°C; mutē (orāli) 37,5°C; padusē (paduses) 37,2°C

9. Ja pēc apm. 2 sekundēm simbols °C atkal mirgo, termometrs ir gatavs nākamajam mērījumam.

Objektu temperatūras mērīšana
1. Pārvietojiet izvēles slēdzi 7 apakšējā pozīcijā , lai iestatītu objekta temperatūras mērīšanas režīmu.
2. Nospiediet Ieslēgšanas/izslēgšanas taustiņu 3. LCD displejs 1 tiek aktivizēts. Ierīce veic pašpārbaudi, kuras laikā drīz tiek parādīti visi displeja apzīmējumi.
3. Pēc tam apm. 2 sekundes tiek rādīts pēdējais saglabātais mērījumu rezultāts kopā ar simbolu **M** (M = atmiņa).
4. Kad atskan īss pīkstiens un mirgo mērvienības °C simbols, termometrs ir gatavs mērīšanai.
5. Lai varētu sākt mērījumu, pavērsiet sensoru 6 pret objekta vidusdaļu ne tālāk kā 5 cm attālumā no tā. Ja tas ir klāts ar ūdeni, putekļiem vai netīrumiem, pirms temperatūras mērīšanas notīriet tā virsmu, lai uzlabotu mērījuma precizitāti.
6. Nospiediet taustiņu START 2. Zilais izgaismojums 5 ieslēdzas, un tiek mērīta temperatūra. Mērīšanas procesā ir dzirdami vairāki pīkstieni pēc kārtas.
7. Atlaidiet taustiņu START 2 pēc dažām sekundēm.
Atskan garš pīkstiens, kas apstiprina mērīšanas procesa pabeigšanu. Noņemiet sensoru no mērīšanas pozīcijas. Displejā tiek attēlota izmērītā temperatūra.

Saglabāto mērījumu datu skatīšana
Termometrs spēj saglabāt atmiņā līdz 30 mērījumu rezultātiem. Saglabātos mērījumu datus iespējams apskatīt, īsi nospiežot taustiņu START 2, pirms tam termometru nieslēdzot ar ieslēgšanas/izslēgšanas taustiņu 3.
Pa labi no displeja rādījuma "- - -" mirgo simbols M. Pēc tam, kad vēlreiz īsi nospiežat taustiņu START 2, parādās atmiņas vietas numurs 1 un tūlīt pēc tam pēdējā saglabātā temperatūra neizgaismotajā displejā.
Zem temperatūras mērvienības mirgo simbols M. Vēlreiz nospiežot taustiņu START, varat izsaukt saglabāto mērījumu rezultātu atmiņas vietā "2". Ierīcē pavisam kopā ir pieejamas 30 atmiņas vietas, kas secīgi parādās uz displeja, atkārtoti spiežot taustiņu START 2. Ja visas atmiņas vietas vēl nav aizņemtas, attiecīgajās atmiņas vietās redzams rādījums „- - -“.

Kļūdu paziņojumi

H	L	H	L	Err		▼
Izmērītā temperatūra ir pārāk augsta. Displejā redzams rādījums H, ja mērījuma rezultāts pārsniedz 42,2°C (ķermeņa režīms) vai 100°C (objekta režīms).	Izmērītā temperatūra ir pārāk zema. Displejā redzams rādījums L, ja mērījuma rezultāts pārsniedz 34°C (ķermeņa režīms) vai 0°C (objekta režīms).	Pārāk augsta apkārtējās vides temperatūra. Apkārtējās vides temperatūra pārsniedz 40°C (objekta režīms).	Pārāk zema apkārtējās vides temperatūra. Apkārtējās vides temperatūra ir zemāka par: 15°C (ķermeņa režīms), 5°C (objekta režīms)	Kļūdu rādījums displejā. Radusies kļūme. Atskan 3 īsi skaņas signāli.	Tukšs displejs. Pārbaudiet baterijas novietojumu.	Tukšas baterijas rādījums. Ielieciet jaunu bateriju.

Tīrīšana un kopšana
- Sensors 6 ir ierīces visjutīgākā daļa. Sargājiet to no netīrumiem vai bojājumiem. Sensora tīrīšanai izmantojiet siltā ūdenī vai 70% izopropila spirtā iemērktu vates kociņu.
- Nelieciet termometru ūdenī vai citā šķidrumā.
  Tas nav ūdensnecaurlaidīgs.
- Termometra tīrīšanai izmantojiet mīkstu lupatiņu, kas ir viegli samitrināta ar saudzīgas iedarbības ziepjūdeni vai 70% izopropila spirtu. Ierīcē nedrīkst iekļūt ūdens! Lietojiet ierīci tikai tad, kad tā ir pilnībā nožuvusi.
- Nekad neizmantojiet tīrīšanai agresīvas iedarbības tīrīšanas līdzekļus, šķaidītājus, benzīnu vai sukas ar cietiem sariem.
- Raugieties, lai sensora lēca, displejs un korpuss netiktu saskrāpēti.
- Neuzglabājiet un nelietojiet ierīci vidē ar pārāk augstu vai pārāk zemu temperatūru (sk. lietošanas nosacījumus nodaļā "Tehniskie dati") un gaisa mitruma līmeni, saules gaismā, savienojumā ar elektrisko strāvu vai putekļainā vietā. Izņemiet no ierīces bateriju, ja plānojat ierīci ilgāku laiku neizmantot. Pretējā gadījumā pastāv risks, ka baterija var iztecēt.
- Termometru lietojot saskaņā ar šo lietošanas instrukciju, regulāra apkope vai kalibrēšana tam nav nepieciešama.

Norāde par utilizāciju
Šo ierīci aizliegts izmest sadzīves atkritumos. Katra patērētāja pienākums ir visas elektriskās vai elektroniskās ierīces – neatkarīgi no tā, vai tajās ir bīstamās vielas vai nav – nodot savā pilsētā izveidotā savākšanas punktā vai arī atgriezt tirdzniecības vietā, lai tās būtu iespējams nodot videi draudzīgai utilizācijai. Pirms ierīces utilizēšanas izņemiet bateriju. Neizmetiet lietotas baterijas sadzīves atkritumos, bet gan īpašo atkritumu tvertnē vai arī nododiet tās bateriju savākšanas punktā specializētajos veikalos. Ar jautājumiem saistībā ar utilizāciju vērsieties savas pašvaldības atbildīgajā iestādē vai pie tirgotāja.

Tehniskie dati

Nosaukums un modelis:	**medisana** daudzfunkcionālais infrasarkanās gaismas termometrs **FTN**
Rādījumu sistēma:	Digitālais displejs (LCD)
Barošana:	3 V ⎓, 2 baterijas 1,5 V (tips LR03, AAA)
Mērīšanas diapazons:	ķermeņa temperatūras mērīšanas režīmā 34-42,2°C; objekta temperatūras mērīšanas režīmā 0-100°C
Mērījumu precizitāte: (laboratoriskie mērījumi)	34°C – 35,9°C: ±0,3°C 36°C – 39°C: ±0,2°C 39,1°C – 42,2°C: ±0,3°C
Klīniskā atkārtojamība:	0,18°C
Mērīšanas ilgums	apm. 1 sekunde
Atmiņas ietilpība	līdz 30 mērījumiem
Autom. izslēgšanās:	apm. 3 minūtes pēc pēdējā mērījuma
Lietošanas apstākļi:	Ķermeņa režīms: 15-40°C; objekta režīms: 5 - 40°C
Glabāšanas un transportēšanas nosacījumi:	no -20°C līdz +50°C
Izmēri:	apm. 147 x 38 x 21 mm
Svars:	apm. 48 g, ieskaitot bateriju
Preces Nr.:	76120
EAN kods:	40 15588 76120 1

Ierīces CE zīme attiecas uz ES Direktīvu 93/42/EEK. Ierīce ir izstrādāta lietošanai mājas apstākļos. Ierīci izmantojot rūpnieciskā vidē, reizi gadā tai nepieciešams veikt ar temperatūras mērīšanu saistītu tehnisko pārbaudi. Pārbaude ir maksas pakalpojums, un to var veikt kompetenta valsts iestāde vai pilnvarots apkopes un servisa centrs – atbilstoši "Regulai par medicīnisko ierīču lietošanu".
Elektromagnētiskā saderība: Ierīce atbilst standarta EN 60601-1/-1-2 prasībām attiecībā uz elektromagnētisko saderību. Detalizēta informācija par mērījumu datiem ir atrodama pielikumā.

Lai nepārtraukti uzlabotu mūsu izstrādājumus, paturam tiesības veikt tehniskas un vizuālas izmaiņas.

Jaunākā šīs lietošanas instrukcijas versija ir pieejama vietnē www.medisana.com

Garantijas un remonta noteikumi
Iestājoties garantijas gadījumam, lūdzu, vērsieties savā specializētajā veikalā vai arī uzreiz servisā. Ja vēlaties ierīci nosūtīt remontēšanai, norādiet bojājumu un pievienojiet iegādes dokumenta kopiju. Tādā gadījumā ir spēkā šādi norādītie garantijas noteikumi:
1. **medisana** izstrādājumiem tiek piešķirta 3 gadu garantija, sākot no iegādes datuma. Iestājoties garantijas gadījumam, iegādes datums jāapliecina ar pirkuma čeku vai rēķinu.
2. Materiāla vai ražošanas kļūmes garantijas darbības laikā tiek novērstas bez maksas.
3. Veicot garantijas remontu, garantijas darbības laiks netiek pagarināts ne ierīcei, ne arī nomainītajām detaļām.
4. Garantija neattiecas uz:
   a. visiem bojājumiem, kas ir radušies noteikumiem neatbilstošas lietošanas dēļ, piemēram, neievērojot lietošanas instrukciju;
   b. bojājumiem, kas ir radušies pircēja vai nepiederošu trešo personu veikta remonta vai iejaukšanās dēļ;
   c. transportēšanas bojājumiem, kas radušies ceļā no ražotāja līdz patērētājam vai arī nosūtot ierīci uz servisu;
   d. rezerves daļām, kuras ir pakļautas dabiskam nolietojumam.
5. Ražotājs neuzņemas atbildību par tiešiem vai netiešiem sekundārajiem bojājumiem, kurus ir radījusi ierīce, ja bojājums ierīcei tiek atzīts par garantijas gadījumu.

medisana GmbH
Jagenbergstr. 19
41468 NEUSS, VĀCIJA

Servisa adrese ir norādīta pievienotajā pavaddokumentā.

LT Infraraudonųjų spindulių daugiafunkcis termometras

Naudojimo instrukcija *Atidžiai perskaitykite!*

Saugos nurodymai

SVARBŪS NURODYMAI! BŪTINAI SAUGOKITE!
Prieš pradėdami naudoti gaminį, atidžiai perskaitykite naudojimo instrukciją, ypač saugos nurodymus ir saugokite naudojimo instrukciją, kad ja galėtumėte naudotis vėliau. Perduodami prietaisą tretiesiems asmenims, būtinai perduokite ir šią naudojimo instrukciją.

- Prietaisą naudokite tik pagal naudojimo instrukcijoje aprašytą paskirtį. Prietaisą naudokite tik pagal naudojimo instrukcijoje aprašytą paskirtį. Naudojant ne pagal paskirtį, garantija negalioja.
- Prietaisas neskirtas naudoti komerciniais tikslais.
- Šio termometro naudojimas neprilygsta gydytojo konsultacijai.
- Prieš matuojant temperatūrą asmenys ir termometras turėtų pabūti bent 30 minučių aplinkoje, kurioje yra nekintančios sąlygos.
- Šio prietaiso negalima naudoti žmonėms (ir vaikams), turintiems fizinių, jutiminių arba protinių sutrikimų, asmenims, neturintiems patirties ir (arba) nepakankamai žinių, nebent juos prižiūri už saugą atsakingas asmuo arba jis apmokytas, kaip reikia naudoti prietaisą.
- Būtina prižiūrėti vaikus ir užtikrinti, kad jie nežaistų su prietaisu.
- Temperatūra kaktos ir smilkinių srityje skiriasi nuo vidinės kūno temperatūros, išmatuotos pvz., burnoje arba tiesiojoje žarnoje. Karščiavimu pasireiškiantis susirgimas ankstyvoje stadijoje gali sukelti kraujagyslių susitraukimo efektą (vazokonstrikcija), dėl kurio atvėsta oda. Tokiu atveju termometru išmatuota temperatūra gali būti neįprastai žema. Jei vis dėlto matavimo rezultatas neatitinka paciento būklės arba atrodo neįprastai žemas, temperatūrą matuokite pakartotinai kas 15 minučių. Norėdami būti tikri, kūno temperatūrą galite matuoti įprastu termometru, skirtu matuoti temperatūrą burnoje arba tiesiojoje žarnoje.
- Rekomenduojame atlikti kontrolinį matavimą įprastu termometru tokiais atvejais:
  1. kai matavimo rezultatas neįprastai žemas,
  2. naujagimiams per pirmąsias 100 dienų,
  3. vaikams, jaunesniems nei trejų metai, kurių pažeista imuninė sistema arba kurie į karščiavimą arba jo nebuvimą reaguoja abejotinai,
  4. jei naudotojas prietaisą naudoja pirmą kartą arba nežino, kaip jį tinkamai naudoti.
- Kūdikių odos paviršius į aplinkos temperatūrą reaguoja ypač greitai. Todėl nematuokite temperatūros termometru, kai maitinate krūtimi arba po to, nes odos temperatūra tuomet gali būti žemesnė nei vidinė kūno temperatūra.
- Jei prietaisas neveikia arba sugedo, neremontuokite jo patys, nes tokiu atveju garantija nebegalios. Teiraukitės savo pardavėjo ir remonto darbus paveskite atlikti tik įgaliotoms klientų aptarnavimo tarnyboms.
- Prietaiso nemodifikuokite ir (arba) neardykite. Jame yra nedidelių dalių, kurias vaikai gali praryti.
- Draudžiama naudoti sugedusį prietaisą.
- Nenaudokite termometro drėgnoje aplinkoje. Nenardinkite termometro į vandenį arba kitus skysčius. **Jis neatsparus vandeniui.**
- Šį prietaisą sudaro jautrūs konstrukciniai elementai ir su jais reikia elgtis labai atsargiai. Laikykitės sandėliavimo ir naudojimo sąlygų, pavyzdžiui pateiktų skyriuje „Techniniai duomenys“.
- Termometro nekratykite ir nestuksenkite. Neleiskite jam nukristi.
- Prietaisą saugokite nuo tiesioginių saulės spindulių, labai aukštos ar žemos temperatūros, nešvarumų ir dulkių.
- Jei ketinate prietaiso nenaudoti ilgesnį laiką, iš jo išimkite baterijas.

ĮSPĖJIMAS. Šiuo termometru gauti matavimo rezultatai nepateikia diagnozės ir nepakeičia gydytojo konsultacijos, kai abejojate.

Pakuotės turinys ir pakuotė
Pirmiausia patikrinkite, ar netrūksta prietaiso dalių ir ar prietaisas nepažeistas. Jei abejojate, prietaiso nenaudokite ir kreipkitės į savo pardavėją arba klientų aptarnavimo tarnybą. Pakuotės turinį sudaro:
• 1 **medisana** daugiafunkcis infraraudonųjų spindulių termometras **FTN**
• 1 saugojimo dėklas • 2 baterijos 1,5 V (LR03, AAA tipo, jau įdėtos) • 1 naudojimo instrukcija

Pakuotės yra perdirbamos ir gali būti grąžinamos į žaliavų surinkimo punktą. Jau nenaudojamą pakuotės medžiagą pašalinkite laikydamiesi taisyklių. Jei išpakavę pastebėjote transportavimo pažeidimų, nedelsdami susisiekite su savo pardavėju.

ĮSPĖJIMAS. Saugokite, kad pakuotės plėvelė nepatektų vaikams į rankas! Kyla pavojus uždusti!

Greitai ir tiksliai matuokite temperatūrą!
Naudodami daugiafunkcį **„medisana“** infraraudonųjų spindulių termometrą tiksliai ir be kontakto (maždaug 5 cm atstumu) išmatuosite kūno temperatūrą. Matuokite srityje virš antakio, termometrą slinkdami sritimi tarp kaktos ir smilkinio. Matuojama iš tos srities spinduliuojama energija ir ji konvertuojama į temperatūrą. Matavimo rezultatas gaunamas maždaug per 1 sekundę. Tokiu būdu galite matuoti, pavyzdžiui, kūdikių temperatūrą, neliesdami jų smilkinio.
Papildoma funkcija: infraraudonųjų spindulių daugiafunkciu termometru galite matuoti ne tik kūno, bet ir objektų temperatūrą (pvz., aplinkos, skysčių, paviršių temperatūrą). Naudodami šią funkciją galite išmatuoti temperatūrą diapazone nuo 0° iki 100° Celsijaus.

Naudojimas ir eksploatacija
Įdėti / išimti baterijas: jeigu, po tam tikros naudojimo trukmės parodomas simbolis ▼ skystųjų kristalų ekrane, reikia įdėti dvi naujas 1,5V baterijas (AAA tipo).
Išimti: nuimkite baterijų skyriaus dangtelį 4 ; išimkite bateriją.
Įdėti: įdėkite naujas baterijas. Atkreipkite dėmesį į tinkamą įdėjimo padėtį (paveikslėlis baterijų skyriuje) ir vėl uždėkite baterijų skyriaus dangtelį.

BATERIJŲ NAUDOJIMO SAUGOS NURODYMAI
- Neardykite baterijų!
- Jei reikia, prieš įdėdami baterijas, nuvalykite baterijų ir prietaisų kontaktus!
- Nedeldami išimkite ir prietaiso išsekusias baterijas!
- Didesnis ištekėjimo pavojus, saugokitės, kad ištekėjusio skysčio nepatektų ant odos, gleivinės ar į akis! Jei apsiliejote baterijų rūgštimi, atitinkamas vietas iš karto nuplaukite dideliu kiekiu švaraus vandens ir nedelsdami kreipkitės į gydytoją!
- Jei prarijote baterija, tuoj pat kreipkitės į gydytoją!
- Tinkamai įdėkite baterją, atsižvelgdami į poliškumą!
- Baterijų skyrių laikykite patikimai uždarytą!
- Jei prietaiso nenaudosite ilgesnį laiką, baterją išimkite!
- Baterijas laikykite vaikams nepasiekiamoje vietoje!
- Nejkraukite baterijų! Kyla sprogimo pavojus!
- Venkite trumpojo jungimo! Kyla sprogimo pavojus!
- Nemeskite į ugnį! Kyla sprogimo pavojus!
- Nepanaudotas baterijas laikykite pakuotėje ir toliau nuo metalinių daiktų, kad išvengtumėte trumpojo jungimo!
- Panaudotų baterijų ir akumuliatorių neišmeskite kartu su buitinėms atliekomis, juos išmeskite kaip pavojingas atliekas arba pristatykite į baterijų surinkimo vietą prekyvietėje!

Nustatymas

Termometras FTN rodo savo matavimų rezultatus kaip referencines temperatūros reikšmes, lygiai taip pat, kaip jas matavo ankstesni karščiavimo termometrai. Galite pasirinkti oralinį (burnoje), aksiliarinį (pažastyje) ir rektalinį (išangėje) matavimo metodą. Atlikte tokius veiksmus:
1. prietaisą įjunkite į./IŠJ. mygtuku ❸. Parinkties jungiklis ❼ yra karščiavimo matavimo padėtyje / kūno režimas (viršuje /Ω). Nustatyta referencinė kūno vieta vaizduojama atitinkamu mirksniu simboliu, burna, pažastis ir išangė.
2. Palaukite, kol mirksės °C simbolis, rodantis prietaiso pasirengimą veikti.
3. Jungiklį pastumkite ❼ žemyn, tada vėl aukštyn. Trys referencinės kūno vietos simboliai rodomi ekrane 3 sekundes. Mirksi nustatytas simbolis, kiti lieka nepakitę.
4. Paspausdami START mygtuką ❷ per 3 sekundes pereisite per 3 simbolius. Kai pasikeis, suskambės trumpas garsinis signalas.
5. Mirksi pasirinktas simbolis. Nustatymas praėjus 5 sekundėms užbaigtas ir prietaisas paruoštas matuoti

Prieš naudodami

Prietaiso pritaikymas prie patalpos temperatūros: kad galėtumėte tiksliai išmatuoti kūno temperatūrą, prieš matuojant temperatūrą kūnas turi priprasti prie patalpos temperatūros. Tai galioja ir daugiafunkciam infraraudonųjų spindulių termometrui **FTN**. Jis automatiškai prisitaiko prie naujos aplinkos, jei pasikeitė naudojimo vieta. Kad termometras priderintų savo nuosavą temperatūrą prie patalpos temperatūros, tam reikia šiek tiek laiko. Tai priklauso nuo didžiausio abiejų temperatūrų skirtumo ir gali užtrukti iki 30 minučių. Tik tuomet, kai prisitaikymo prie temperatūros procesas baigtas, galite gauti tikslius matavimo rezultatus.

Kūno temperatūros matavimas

NURODYMAI dėl tikslių matavimo rezultatų:
- **prieš matuojant temperatūrą asmenys ir termometras turėtų pabūti bent 30 minučių aplinkoje, kurioje yra nekintančios sąlygos.**
- **Nematuokite temperatūros, kai žindote kūdikį arba iš karto po to.**
- **Nenaudokite termometro drėgnoje aplinkoje.**
- **Prieš matuodami temperatūrą arba ją matuodami asmenys turėtų negerti, nevalgyti ir vengti fizinio krūvio.**
- **Prieš įjutiklį nukreipdami į matavimo padėtį, nuvalykite tik tą sritį, kurioje matuosite temperatūrą ir pašalinkite nešvarumus, plaukus arba prakaitą.**
- **Termometro nepatraukite iš matavimo srities tol, kol nesuskambėjo pypsėjimas, patvirtinantis, kad matavimas baigtas.**
- **Jei jutiklis matavimo metu arba po jo užsiteršė, prieš padėdami termometrą saugoti iki kito naudojimo, nuvalykite jį valomajame alkoholio tirpale sudrėkintu ausų krapštuku.**

Termometras kliniškai išbandytas ir patvirtintas jo saugumas ir tikslumas, jei jis naudojamas laikantis šios naudojimo instrukcijos.

1. Pastumkite parinkties jungiklį ❼ aukštyn, kad nustatytumėte kūno temperatūros matavimo režimą Ω.
2. Paspauskite įJ. / IŠJ. mygtuką ❸. Skystųjų kristalų ekranas ❶ aktyvintas. Prietaisas automatiškai atlieka savitikrą, kurios metu trumpam parodomi visi ekrano simboliai.
3. Po to maždaug 2 sekundes rodomas paskutinis išsaugotas matavimo rezultatas ir M simbolis (M = Memory/atmintis).
4. Kai suskamba trumpas garsinis signalas ir mirksi matavimo vieneto °C simbolis kartu su referencinės kūno vietos simboliu, termometras pasirengęs matuoti.
5. Kad galėtumėte pradėti matuoti, jutiklį ❻ nukreipkite į kaktos centrą ne didesniu nei 5 cm atstumu. Jei ant kaktos užkritę plaukai, ji prakaituota ar nešvari, pirmiausiai ją nuvalykite, kad gautas matavimo rezultatas būtų tikslus.
6. Paspauskite ir palaikykite nuspaustą ❷. Įsijungia mėlynos spalvos apšvietimas ❺, apšviečiantis sritį.
7. Termometrą slinkite virš antakio, tolygiai judėdami nuo kaktos iki smilkinio, kad išmatuotumėte aukščiausią temperatūrą. Kai jutiklis liečia zoną, iš pradžių girdimi reti garsiniai signalai; kai termometras nustato aukštesnes temperatūras, garsiniai signalai yra dažnesni. Po to garsinių signalų seka vėl retėja informuodama, kad aukščiausia temperatūra jau nustatyta.
8. Tada atleiskite START mygtuką. Jei matavimo rezultatas yra žemesnis, nei karščiavimo lygis, girdimas ilgas garsinis signalas ir tai rodoma žaliame ekrano apšvietimo fone. Jeigu matavimo rezultatas aukštesnis nei karščiavimo lygis, girdisi 10 trumpų garsinių signalų ir tai rodoma raudoname ekrano apšvietimo fone, kad būtų kuo greičiau atkreiptas paciento dėmesys į karščiavimą.

NURODYMAS
Kūno temperatūra, kuri laikoma karščiavimu (karščiavimo lygis), skiriasi priklausomai nuo kūno vietos, kur ji buvo išmatuota: išangėje (rektaliniu būdu) 37,8 °C; burnoje (oraliniu būdu) 37,5 °C; pažastye (aksiliariniu būdu) 37,2 °C

9. Jeigu °C simbolis vėl mirksi ir praėjus maždaug 2 sekundėms, termometras paruoštas kitam matavimui.

Objekto temperatūros matavimas
1. Pastumkite parinkties jungiklį ❼ žemyn, kad nustatytumėte objekto temperatūros matavimo režimą.
2. Paspauskite įJ. / IŠJ. mygtuką ❸. Skystųjų kristalų ekranas ❶ aktyvintas. Prietaisas automatiškai atlieka savitikrą, kurios metu trumpam parodomi visi ekrano simboliai.
3. Po to maždaug 2 sekundes rodomas paskutinis išsaugotas matavimo rezultatas ir **M** simbolis (M = Memory/atmintis).
4. Kai suskamba trumpas garsinis signalas ir mirksi matavimo vieneto °C simbolis, termometras pasirengęs matuoti.
5. Kad galėtumėte pradėti matuoti, jutiklį ❻ nukreipkite į objekto centrą ne didesniu nei 5 cm atstumu. Jei jis apneštas vandeniu, dulkėmis arba yra nešvarus, pirmiausiai jį nuvalykite, kad gautas matavimo rezultatas būtų tikslus.
6. Paspauskite START mygtuką ❷. Įjungiamas mėlynas apšvietimas ❺ , ir tuomet matuojama temperatūra. Matavimo procesą žymi garsinių signalų seka.
7. Atleiskite START mygtuką ❷ praėjus kelioms sekundėms.
Suskamba ilgas garsinis signalas, patvirtinantis matavimo proceso pabaigą. Jutiklį pašalinkite iš matavimo padėties. Ekrane rodoma išmatuota temperatūra.

Išsaugotų duomenų rodymas

Termometre galima išsaugoti iki 30 matavimo rezultatų. Išsaugotus matavimo duomenis galite pamatyti trumpai paspaudę START mygtuką ❷ , prieš tai termometro neįjungę įJ./Išj. mygtuku ❸.
Ekrane greta rodmens dešinėje pusėje „- - -“ mirksi simbolis M. Dar kartą trumpai nuspaudus START mygtuką ❷ parodomas atminties vietos numeris 1 ir iš karto po to išsaugota temperatūra neapšviestame ekrane.
Po temperatūros matavimo vienetu mirksi simbolis M. Dar kartą paspaudę START mygtuką, galite iškviesti išsaugotą matavimo rezultatą į „2“ atminties vietą. Iš viso 30 atminties vietų, kurias galite peržiūrėti ekrane vieną po kitos pakartotinai paspaudę START mygtuką ❷. Jei ne visos atminties vietos užimtos, ekrane šioje atminties vietoje rodoma „- - -“.

Pranešimai apie klaidą

H °C	L °C	H °C	L °C	Err		▼
Išmatuota temperatūra per aukšta. Ekrane parodomas rodmuo H, kai matavimo rezultatas didesnis nei 42,2 °C (kūno režimas) arba 100 °C (objekto režimas).	Išmatuota temperatūra per žema. Ekrane parodomas rodmuo L, kai matavimo rezultatas yra mažesnis nei 34 °C (kūno režimas) arba 0 °C (objekto režimas).	Per aukšta aplinkos temperatūra. Aplinkos temperatūra aukštesnė nei 40 °C (objekto režimas)	Per žema aplinkos temperatūra Aplinkos temperatūra žemesnė nei: 15 °C (kūno režimas) 5 °C (objekto režimas)	Klaidingas rodmuo ekrane. Klaidinga funkcija. Suskamba 3 trumpi signalai.	Tuščias ekranas. Patikrinkite, ar tinkamai įdėta baterija.	Išsikrovusios baterijos rodmuo. Įdėkite naują bateriją.

Valymas ir priežiūra
- Jutiklis ❻ yra jautriausia prietaiso dalis. Saugokite jį, kad neužsiterštų ar nebūtų sugadintas. Jutiklį valykite tik šiltu vandeniu arba 70 % izopropilo alkoholiu sudrėkintu vatos ausų krapštuku.
- Nenardinkite termometro į vandenį arba kitus skysčius.
  Jis neatsparus vandeniui.
- Termometrui valyti naudokite minkštą šluostę, šiek tiek sudrėkintą švelniu muilo tirpalu arba 70 % izopropilo alkoholiu. Neleiskite, kad į prietaisą įsiskverbtų vandens! Prietaisą vėl naudokite tik tuomet, kai jis sausas.
- Niekada nenaudokite agresyvių valymo priemonių, pvz., skiediklių, benzino arba aštrių šepečių.
- Atkreipkite dėmesį į tai, kad jutiklio lęšis, ekranas ir korpusas nebūtų subraižyti.
- Prietaiso nelaikykite ir nenaudokite aplinkoje, kurioje per aukšta ar per žema temperatūra (žr. „Naudojimo sąlygos“ skyriuje „Techniniai duomenys“) ir oro drėgmė, tiesioginiuose saulės spinduliuose, ten, kur teka elektros srovė arba dulkėtoje vietoje. Išimkite baterją, jei prietaiso neketinate naudoti ilgesnį laiką. Priešingu atveju kyla pavojus, kad ištekės baterijoje esantis skystis.
- Jei termometrą naudojate taip, kaip aprašyta šioje naudojimo instrukcijoje, techninė priežiūra ir kalibravimas jam nereikalingi.

Utilizavimo nurodymai

Šio prietaiso negalima išmesti kartu su kitomis buitinėmis atliekomis. Kiekvienas vartotojas privalo atiduoti visus elektrinius arba elektroninius prietaisus, neatsižvelgiant į tai, ar juose yra kenksmingųjų medžiagų, savo miesto surinkimo punkte arba prekybos vietoje, kad šiuos prietaisus būtų galima perduoti šalinti aplinkai tinkamu būdu. Prieš pašalindami prietaisą, išimkite baterją. Panaudotas baterijas išmeskite ne kartu su buitinėmis atliekomis, bet kaip pavojingas atliekas arba specializuotos prekybos baterijų surinkimo vietoje. Šalinimo klausimais kreipkitės į savo savivaldybę arba prekybininką.

Techniniai duomenys

Pavadinimas ir modelis:	**medisana** daugiafunkcis infraraudonųjų spindulių termometras **FTN**
Informacijos pateikimo sistema:	skaitmeninis ekranas (LCD – skystųjų kristalų)
Maitinimo įtampa:	3 V ⎓ , 2 baterijos 1,5 V (LR03, AAA tipo)
Matavimo diapazonas:	kūno temperatūros matavimo režimas 34–42° C; objekto temperatūros matavimo režimas 0–100° C (32–212° F)
Matavimo tikslumas:	34 °C–35,9 °C: ±0,3 °C
(matavimai laboratorijoje)	36 °C–39 °C: ±0,2 °C 39,1 °C–42,2 °C: ±0,3 °C
Klinikinė	(esant naudojimo sąlygoms)
kartojimo tikslumas:	0,18 °C
Matavimo trukmė:	maždaug 1 sekundė
Atminties talpa:	iki 30 matavimų
Autom. išjungimas:	maždaug 3 minutės nuo paskutinio matavimo
Naudojimo sąlygos:	kūno režimas: 15–40 °C; objekto režimas: 5–40 °C
Laikymo / gabenimo sąlygos:	nuo -20 °C iki +50 °C
Matmenys:	maždaug 147 x 38 x 21 mm
Svoris:	maždaug 48 g (su baterija)
Gaminio Nr.:	76120
EAN kodas:	40 15588 76120 1

Ant prietaiso esantis CE ženklas atitinka ES direktyvą „93/42/EEB“. Prietaisą galima naudoti tik buityje. Jei jį naudojate komerciniais tikslais, kartą per metus privalote atlikti metrologinę patikrą. Patikra yra mokama ir ją gali atlikti įgaliota įstaiga arba autorizuota techninės priežiūros tarnyba pagal „Medicinos gaminių vartotojų potvarkį“.
Elektromagnetinis suderinamumas: prietaisas atitinka EN 60601-1/-1-2 standarto reikalavimus, nustatytus elektromagnetiniam suderinamumui. Išsamios informacijos apie šiuos matavimų duomenis pateikta atskirame priede.

Nuolat tobulindami savo gaminius, pasiliekame teisę atlikti techninius ir optinius pakeitimus.

Aktualią šios naudojimo instrukcijos redakciją rasite adresu www.medisana.com.

Garantijos ir remonto sąlygos

Garantiniu atveju kreipkitės į savo specializuotą parduotuvę arba tiesiai į techninės priežiūros skyrių. Jei prietaisą prireiktų atsiųsti, nurodykite trūkumą ir pridėkite pirkimo čekio kopiją. Taikomos šios garantinės sąlygos:
1. medisana gaminiams nuo pardavimo datos suteikiama 3 metų trukmės garantija. Garantiniu atveju pardavimo datą reikia įrodyti pirkimo kvitu arba sąskaita faktūra.
2. Su medžiagų arba gamybos klaidomis susiję trūkumai garantiniu laikotarpiu šalinami nemokamai.
3. Atlikus garantinį aptarnavimą, garantijos laikas nepratęsiamas nei prietaisui, nei pakeistam konstrukciniam elementui.
4. Garantija netaikoma:
a) bet kokiems pažeidimams, kurie atsirado netinkamai elgiantis su prietaisu, pvz., nepaisant naudojimo instrukcijoje pateiktos informacijos.
b) pažeidimams, kuriuos galima susieti su pirkėjo arba leidimo neturinčių trečiųjų asmenų atliktu remontu arba pakeitimais;
c) pažeidimams, atsiradusiems transportavimo iš gamintojo vartotojui arba siunčiant į servisą.
d) natūraliai nusidėvinčioms atsarginėms dalims.
5. Atsakomybė už tiesioginius arba netiesioginius dėl prietaiso atsiradusius nuostolius netaikoma net ir tuomet, jei prietaiso pažeidimas pripažįstamas garantiniu atveju.

medisana GmbH
Jagenbergstr. 19
41468 NEUSS, VOKIETIJA

Klientų aptarnavimo tarnybos adresą rasite atskirai pridėtame lapelyje.

RU Многофункциональный инфракрасный термометр

Руководство по использованию - *Пожалуйста, прочтите внимательно!*

Указания по безопасности
ВАЖНЫЕ УКАЗАНИЯ! ОБЯЗАТЕЛЬНО СОХРАНИТЕ!
Перед использованием изделия внимательно прочитайте это руководство по использованию, в частности, указания по безопасности, и сохраните руководство для дальнейшего использования. При передаче устройства третьим лицам передайте им также обязательно и настоящее руководство.

- Используйте устройство только по назначению, следуя инструкциям в руководстве по использованию. При использовании не по назначению теряется право на гарантию.
- Устройство не предназначено для коммерческого использования.
- Применение этого термометра не заменит консультацию врача.
- Перед тем как выполнить измерение, люди и термометры должны находиться минимум 30 минут в неизменной обстановке.
- Этот прибор не предназначен для того, чтобы им пользовались люди (включая детей) с ограниченными психическими, сенсорными или умственными способностями или с недостаточным опытом и / или знаниями, кроме случая, когда это происходит под присмотром лиц, отвечающих за их безопасность и дающих указания, как нужно пользоваться прибором.
- Необходимо следить за детьми, чтобы они не играли с устройством.
- Температура на лбу и в области виска отличается от температуры тела, которая измеряется, например, перорально или ректально. Сопровождающееся высокой температурой заболевание на ранней стадии может вызывать сужение кровеносных сосудов (вазоконстрикцию), в результате чего кожа охлаждается. В этом случае измеренная с помощью термометра температура может быть необычно низкой. Следовательно, если результат измерения не соответствует ощущениям пациента или является необычно низким, повторяйте измерение каждые 15 минут. Для проверки можете также измерить температуру тела с помощью обычного термометра, который подходит для орального или ректального измерения.
- В следующих случаях рекомендуется проводить контрольное измерение с помощью обычного медицинского термометра:
  1. Если результат измерения неожиданно низкий,
  2. У новорожденных в течение первых 100 дней,
  3. У детей до трех лет с нарушениями иммунной системы или если имеются сомнения в отношении наличия или отсутствия повышенной температуры,
  4. Если пользователь впервые пользуется прибором или еще не знает, как правильно пользоваться прибором.
- Поверхность кожи младенцев реагирует на окружающую температуру очень быстро. Поэтому не производите измерения термометром во время кормления или после него, поскольку в этом случае температура кожи может быть ниже, чем температура внутри тела.
- В случае неполадок или повреждений не ремонтируйте прибор самостоятельно, так как вследствие этого право на гарантию будет утрачено. Обратитесь к своему продавцу и выполняйте ремонты только в уполномоченных сервисных организациях.
- Не изменяйте и/или не вскрывайте прибор. В нем содержатся мелкие детали, которые могут оказаться проглоченными детьми.
- Нельзя использовать поврежденный прибор.
- Не пользуйтесь термометром при повышенной влажности окружающей среды. Ни в коем случае не погружайте термометр в воду или другие жидкости. **Он не является водонепроницаемым.**
- Этот прибор состоит из чувствительных деталей и требует осторожного обращения. Соблюдайте условия хранения и эксплуатации, указанные в разделе «Технические данные».
- Не трясите и не ударяйте термометр. Не допускайте его падения.
- Оберегайте прибор от прямых солнечных лучей, слишком высоких и слишком низких температур, загрязнений и пыли.
- Если вы намерены длительное время не пользоваться устройством, выньте из него батареи.

ПРЕДУПРЕЖДЕНИЕ – Полученные с помощью этого термометра результаты измерений не являются диагнозом и не заменят консультацию врача, к которому следует обращаться в случае сомнений.

Комплект поставки и упаковка

Прежде всего проверьте комплектность прибора и нет ли у него повреждений. В случае сомнений не пользуйтесь устройством и обратитесь к своему продавцу или в сервисный центр. В поставляемый комплект входит:
- 1 инфракрасный многофункциональный термометр **medisana FTN**
- 1 коробка для хранения
- 2 батареи 1,5 В (типа LR03, AAA, уже вставлены)
- 1 руководство по использованию

Упаковочные материалы подлежат вторичной переработке и могут быть возвращены в цикл повторного использования сырья. Утилизируйте, пожалуйста, надлежащим образом ненужные упаковочные материалы. Если при распаковке вы заметите повреждение изделия, возникшие при перевозке, немедленно свяжитесь со своим торговым представителем.

ПРЕДУПРЕЖДЕНИЕ - Следите за тем, чтобы упаковочная пленка не попала в руки детей. Она может стать причиной удушения!

Измерить температуру – быстро и без ошибок!
С помощью многофункционального инфракрасного термометра **medisana** можно выполнить точное бесконтактное (на расстоянии примерно 5 см) измерение температуры тела. Измерение производится над бровью, на линии между лбом и виском. При этом измеряется величина излучаемой от этого места энергии, которая преобразуется в значение температуры. Результат измерений отображается через 1 секунду. Так, например, температуру младенцев можно измерять не тревожа их сон.
Дополнительная функция: Помимо измерения температуры тела многофункциональный инфракрасный термометр можно также использовать для измерения температуры объектов (например, окружающей температуры, жидкостей, поверхностей). Измерение в этом режиме возможно в диапазоне от 0° до 100°Цельсия.

Использование - Начало использования
Извлечение / установка батарей: Если после определенного времени работы на ЖК-дисплее появляется символ ▼, необходимо вставить две новые батареи 1,5 В (типа AAA).
Извлечение: Снимите крышку отсека для батарей ❹ и извлеките батареи.
Установка: Установите новые батареи. При установке следите за правильным положением батарей (рисунок внутри отсека для батарей) и снова закройте крышку батарейного отсека.

УКАЗАНИЯ ПО ТЕХНИКЕ БЕЗОПАСНОСТИ БАТАРЕИ
- Не разбирайте батареи!
- При необходимости очистите перед установкой контакты батарей и прибора!
- Разряженные батареи сразу же вынимайте из устройства!
- Повышенная опасность вытекания электролита, избегайте попадания на кожу, в глаза и на слизистую! При контакте с кислотой батареи сразу же промойте места попадания большим количеством чистой воды и немедленно обратитесь к врачу!
- При проглатывании батареи незамедлительно обратитесь к врачу!
- Правильно устанавливайте батарею, следите за полярностью!
- Следите, чтобы отсек для батарей был хорошо закрыт!
- Если Вы не пользуетесь прибором длительное время, выньте из него батарею!
- Храните батареи в недосягаемости от детей!
- Не заряжайте батареи повторно! Не замыкайте их накоротко! Не бросайте их в огонь! Существует опасность взрыва!
- Во избежание короткого замыкания храните неиспользованные батареи в упаковке вдали от металлических предметов!
- Не выбрасывайте использованные батареи и аккумуляторы в бытовой мусор, а только в баки для специального мусора или сдавайте в специализированные пункты сбора батарей.

Настройки
Термометр FTN отображает результаты своих измерений в виде базовых значений температуры, измеренной с помощью обычного термометра. Вы можете выбрать один из следующих методов измерения: оральный (во рту), подмышечный (под подмышкой) и ректальный (в анусе). Для этого выполните следующее:
1. Включите прибор с помощью кнопки ВКЛ/ВЫКЛ ❸. Переключатель ❼ находится в положении измерения повышенной температуры / режима температуры тела (вверху / Ω).
Установленная для измерения часть тела будет показана соответствующим мигающим символом, для измерения во рту, подмышкой и в анусе.

2. Подождите, пока не начнет мигать символ °C, что означает, что устройство готово к работе.
3. Передвиньте переключатель ❼ вниз и снова вверх.
На дисплее примерно в течение 3 секунд будут отображаться три символа измеряемой части тела. Установленный символ будет мигать, два других останутся неизменными.
4. Нажав в течение 3 секунд кнопку START ❷, вы можете переключаться между тремя символами. Как только будет выполнено изменение, прозвучит короткий звуковой сигнал.
5. Начнет мигать выбранный символ. Примерно через 5 секунд настройка завершится и прибор будет готов к измерениям.

Перед использованием
Адаптация прибора к температуре помещения: Для проведения точных измерений температура тела должна вначале адаптироваться к температуре помещения, в котором должно производиться измерение. Это также относится к многофункциональному инфракрасному термометру **FTN**. Он автоматически адаптируется к новой среде, когда изменяется его местоположение. Прибору нужно определенное время, чтобы собственная температура термометра уравнялась с температурой помещения. Это зависит от разницы между двумя температурами и может занять до 30 минут. Точность результатов измерений может быть достигнута только после завершения процесса уравнивания температур.

Измерение температуры тела

ПРИМЕЧАНИЯ, чтобы получить точные результаты измерений:
- **Перед тем как выполнить измерение, люди и термометры должны находиться минимум 30 минут в неизменной обстановке.**
- **Не проводите измерения во время кормления ребенка грудью или сразу после него.**
- **Не пользуйтесь термометром при повышенной влажности окружающей среды.**
- **Непосредственно перед или во время измерений не следует пить и есть, а также нужно избегать физических нагрузок.**
- **Перед тем как расположить сенсорный датчик в положение измерения, очистите область измерения от загрязнений, волос или пота.**
- **Не убирайте термометр с позиции проведения измерения, пока не услышите звуковой сигнал, подтверждающий окончание процесса измерения.**
- **Если сенсорный датчик загрязнится во время или после измерения, очистите его ватным тампоном, смоченным в спиртовом растворе, прежде чем сложить термометр на хранение до следующего использования.**

Термометр прошел клинические испытания, и его безопасность и точность были проверены и подтверждены, при использовании в соответствии с настоящим руководством по использованию.

1. Чтобы установить режим измерения температуры тела, переведите переключатель ❼ в верхнее положение Ω.
2. Нажмите кнопку ВКЛ/ВЫКЛ ❸. Включится ЖК-дисплей ❶. Устройство автоматически выполняет самодиагностику, во время которой кратковременно отображаются все элементы ЖК-дисплея.
3. Затем в течение примерно 2 секунд отображается последний сохраненный результат измерения вместе с символом M (M = память).
4. Когда прозвучит короткий звуковой сигнал и будет мигать символ единицы измерения °C вместе с символом измеряемой части тела – термометр готов для измерения.
5. Чтобы начать измерение, направьте сенсор ❻ на середину лба на расстояния не более 5 см. Если лоб закрыт волосами, покрыт потом или грязью, нужно предварительно все это убрать, чтобы улучшить точность измерений.
6. Нажмите и удерживайте кнопку START ❷. Включится синяя подсветка ❺, которая осветит область измерения.
7. Теперь равномерно проведите термометр ото лба к виску над бровью, чтобы определить самую высокую температуру. Пока датчик сканирует область, раздаются редкие звуковые сигналы; как только термометр определит более высокую температуру, звуковые сигналы станут чаще. Затем частота звуковых сигналов снова замедлится, указывая на то, что самая высокая температура уже была определена.
8. Когда это произойдет, отпустите кнопку START. - Если результат измерения ниже уровня высокой температуры, прозвучит длинный звуковой сигнал и подсветка фона на дисплее станет зеленой. - Если результат измерения находится на уровне высокой температуры или выше, прозвучит 10 коротких звуковых сигналов и подсветка фона на дисплее станет красной, чтобы показать пациенту, что возможно у него высокая температура.

УКАЗАНИЕ
Температура тела, которая считается жаром (уровень высокой температуры), различается в зависимости от части тела, на которой она измеряется: в анусе (ректально) 37,8 °C; во рту (орально) 37,5 °C; в подмышечной впадине (подмышечно) 37,2 °C

9. Когда примерно через 2 секунды снова начнет мигать символ °C – термометр готов к следующему измерению.

Измерение температуры объекта
1. Чтобы установить режим измерения температуры объекта, переведите переключатель ❼ в нижнее положение.
2. Нажмите кнопку ВКЛ/ВЫКЛ ❸. Включится ЖК-дисплей ❶. Устройство автоматически выполняет самодиагностику, во время которой кратковременно отображаются все элементы ЖК-дисплея.
3. Затем в течение примерно 2 секунд отображается последний сохраненный результат измерения вместе с символом **M** (M = память).
4. Когда прозвучит короткий звуковой сигнал и будет мигать символ единицы измерения °C – термометр готов для измерения.
5. Чтобы начать измерение, направьте чувствительный элемент ❻ на середину объекта с расстояния не более 5 см. Если объект покрыт водой, пылью или грязью, нужно предварительно их убрать, чтобы улучшить точность измерений.
6. Нажмите кнопку START ❷. Включится синяя подсветка ❺ и температура будет измерена. Процесс измерения сопровождается серией звуковых сигналов.
7. Через несколько секунд отпустите кнопку START ❷.
Прозвучит длинный звуковой сигнал, подтверждающий завершение процесса измерения. Уберите сенсор с позиции измерения. На дисплее отобразится измеренная температура.

Вызов сохраненных данных измерений
Термометр может хранить в памяти до 30 результатов измерений. Вы можете вызвать сохраненные данные измерений, кратковременно нажав кнопку START ❷, не включая перед этим термометр с помощью кнопки ВКЛ/ВЫКЛ ❸.
На дисплее справа от индикации «- - -» будет мигать символ M. После повторного кратковременного нажатия кнопки START ❷ появится ячейка памяти номер 1 и сразу после этого на неосвещенном дисплее отобразится последняя записанная температура.

Под единицей измерения температуры будет мигать символ M. Нажав кнопку START еще раз, можно просмотреть сохраненный результат измерения в ячейке памяти номер «2». Всего имеется 30 ячеек памяти, которые при повторных нажатиях кнопки START ❷ появляются друг за другом на дисплее. Если заняты не все ячейки памяти, то на этом месте будет отображаться индикация «- - -».

Сообщения о неполадках

H °C	L °C	H °C	L °C	Err		▼
Измеренная температура слишком высокая. Если результат измерения превышает 42,2 °C (режим температуры тела) или 100 °C (режим температуры объекта), на дисплее появляется символ H.	Измеренная температура слишком низкая. Если результат измерения ниже 34 °C (режим температуры тела) или 0 °C (режим температуры объекта), на дисплее появляется символ L.	Слишком высокая температура окружающей среды. Температура окружающей среды выше 40 °C (режим температуры объекта)	Слишком низкая температура окружающей среды. Температура окружающей среды ниже: 15 °C (режим температуры тела) 5 °C (режим температуры объекта)	На дисплее индикация ошибки. Возникла неполадка. Прозвучит 3 коротких звуковых сигнала.	Пустой дисплей. Проверьте положение батарей.	Индикация низкого заряда батарей. Установите новую батарею.

Очистка и уход
- Сенсорный датчик ❻ является самой чувствительной частью прибора. Берегите его от загрязнений или повреждений. Очистите сенсорный датчик ватным тампоном, смоченным в теплой воде или в 70%-ном изопропиловом спирте.
- Ни в коем случае не погружайте термометр в воду или другие жидкости.
  Он не является водонепроницаемым.
- Для чистки термометра используйте мягкую салфетку, смоченную слабым мыльным раствором или 70%-ным раствором изопропилового спирта. В прибор не должна попадать вода. Устройством можно пользоваться снова только после того, как оно полностью высохнет.
- Ни в коем случае не используйте агрессивные чистящие средства, растворитель, бензин или жесткие щетки.
- Следите за тем, чтобы не поцарапать линзу сенсорного датчика, дисплей и корпус.
- Не храните и не используйте прибор в условиях слишком высокой или слишком низкой температуры (см. Условия эксплуатации в главе «Технические данные») и влажности, под прямыми солнечными лучами, подключенным к электрической сети или в пыльном месте. Если вы не собираетесь использовать прибор в течение длительного времени, рекомендуется вынуть из него батарею. Иначе есть опасность, что батарея потечет.
- Если термометр используется в соответствии с этим руководством по использованию, он не нуждается в регулярном обслуживании или калибровке.

Примечания по утилизации
Данное устройство нельзя утилизировать вместе с домашним мусором. Каждый потребитель обязуется сдавать все электрические и электронные устройства, вне зависимости, содержат они вредные вещества или нет, в сборные пункты своего города либо в торговые пункты, чтобы их смогли утилизировать, не нанося вреда окружающей среде. Перед утилизацией устройства извлеките батареи. Выбрасывайте использованные батареи не в бытовой мусор, а в баки для специального мусора или сдавайте в специализированные места для сбора батарей. По вопросу утилизации обратитесь в свое коммунальное хозяйство или к торговому агенту.

Технические характеристики

Название и модель:	Многофункциональный инфракрасный термомет**р medisana FTN**
Система индикации:	Цифровая индикация (ЖК-дисплей)
Источник питания:	3 В ⎓ , 2 батареи 1,5 В (тип LR03, AAA)
Диапазон измерения:	Режим температуры тела 34-42,2°C; режим температуры объекта 0-100°C
Точность измерений:	34 °C – 35,9 °C: ±0,3 °C
(лабораторные измерения)	36 °C – 39 °C: ±0,2 °C 39,1 °C – 42,2 °C: ±0,3 °C
Клинические	(в пределах условий эксплуатации)
Повторяемость:	0,18°C
Продолжительность измерения	прибл. 1 секунда
Емкость памяти	до 30 измерений
Автоматическое отключение:	около 3 секунд после последнего измерения
Условия эксплуатации:	Режим температуры тела 15 - 40°C; режим температуры объекта: 5 - 40°C
Условия хранения/ транспортировки:	от -20°C до +50°C
Габаритные размеры:	прибл. 147 x 38 x 21 мм
Вес:	прибл. 48 г (включая батарею)
Артикульный №	76120
EAN код:	40 15588 76120 1

Маркировка CE на приборе обозначает соответствие Директиве ЕС 93/42/EEC. Устройство предназначено для использования в бытовых целях. В случае коммерческого использования необходимо проводить метрологическую поверку. Проверка является платной и должна осуществляться уполномоченным учреждением или авторизованной сервисной организацией, в соответствии с «Предписанием для использующих медицинскую продукцию».
Электромагнитная совместимость: Прибор соответствует требованиям стандартов EN 60601-1/-1-2 по электромагнитной совместимости. Подробности по этим данным измерений можно найти в отдельных приложениях.

В процессе постоянного усовершенствования продукции мы сохраняем за собой право изменять конструкцию и технические параметры.

Последняя версия данной инструкции приведена на сайте www.medisana.com

Условия гарантии и ремонта
Гарантийный срок на изделия **medisana** составляет три года. В гарантийном случае дата покупки подтверждается кассовым чеком или счетом.

medisana GmbH
Jagenbergstr. 19
41468 NEUSS, ГЕРМАНИЯ

Адреса сервисных центров можно найти на отдельном листе приложения.